.Defra

by Deftrans

2025

Katalog mebli łazienkowych

Bathroom furniture catalogue

spis treści
table of contents

o marce 2
about the brand

lakierowanie 3
coating

ekologia 4
ecology

Fuego 6
Isole 12
Avola 18
Mo-re 24
Rock 34
Flou 38
Como 44
Faro 50

Fiora 62
Delano 66
Lozano 70
Empoli 74
Space System 80
Nobu 86
Rietti 90
Stilla 96
Metro System 108
Duo 118
Capri 124
Mea 128
Novelty 134
Catania 140
Malibu 144
Bari 148
Mila 152
Venus 156
Kim | Campo 162
Pik 165

lustra 172
mirrors

szafki lustrzane 173
mirror cabinets

oświetlenie 178
lighting

umywalki 180
washbasins

blaty 196
countertops

kubiki 202
cubics

uchwyty i nóżki 206
handles and legs

paleta kolorów 210
color palette

kontakt 214
contact

.Defra
by Deftrans

Defra to marka mebli łazienkowych i kuchennych należąca do Deftrans – jednego z czołowych producentów w Polsce. Z prawie 30-letnim doświadczeniem i obecnością na rynkach ponad 30 krajów, Defra nieustannie rozwija swoją ofertę, dostosowując ją do zmieniających się trendów i oczekiwań klientów. Produkowane w Polsce meble wyróżniają się nowoczesnym wzornictwem, funkcjonalnością i wysoką jakością, co czyni je doskonałym wyborem.

Kolekcje mebli tworzone są z myślą o potrzebach współczesnych użytkowników, w poczuciu odpowiedzialności za naturę oraz z dbałością o dobry dizajn i piękno detali. Każdy szczegół – od precyzyjnego lakierowania, przez zastosowanie trwałych i odpornych na codzienne użytkowanie materiałów, po ergonomiczne rozwiązania – zwiększa komfort użytkowania. Modułowy charakter wielu kolekcji pozwala na pełną swobodę aranżacji, dzięki czemu meble Defra sprawdzą się w każdej łazience, dając możliwość modyfikowania i tworzenia nowych kreacji przestrzeni.

Spełniający najwyższe standardy park maszynowy i innowacyjne technologie są gwarancją wysokiej jakości produktów. Defra dba o zrównoważony rozwój, wdrażając ekologiczne rozwiązania i minimalizując wpływ na otaczającą przyrodę.

Defra is a brand of bathroom and kitchen furniture owned by Deftrans—one of the leading manufacturers in Poland. With nearly 30 years of experience and a presence in over 30 countries, Defra continuously expands its product range, adapting to evolving trends and customer expectations. Manufactured in Poland, Defra furniture stands out for its modern design, functionality, and high quality, making it an excellent choice.

The furniture collections are designed with contemporary users in mind, combining a sense of responsibility for nature with a focus on good design and attention to detail. Every element—from precise lacquering and the use of durable, everyday-resistant materials to ergonomic solutions—enhances the comfort of use. The modular nature of many collections allows for complete freedom in arrangement, making Defra furniture a perfect fit for any bathroom, offering the possibility of modifications and creative space transformations.

Machinery park meeting the highest standards and innovative technologies are a guarantee of high quality products. Defra is committed to sustainable development, implementing eco-friendly solutions and minimizing its environmental impact.

Ekologiczne lakierowanie **– trwałość i ochrona**

Ecological painting - durability and protection

Meble łazienkowe Defra wyróżnia precyzyjne, ekologiczne lakierowanie, które podkreśla ich estetykę i jakość. Zastosowanie nowoczesnych technologii zwiększa odporność mebli na wilgotne warunki panujące w łazience. Lakier tworzy trwałą powłokę, ograniczając podatność powierzchni na czynniki zewnętrzne i ułatwiając ich pielęgnację.

Proces lakierowania odbywa się w nowoczesnym parku maszynowym wyposażonym w systemy minimalizujące emisję lotnych związków organicznych, co ogranicza wpływ produkcji na środowisko. Meble marki Defra to nowoczesny dizajn, funkcjonalność oraz ekologiczna technologia, która dba zarówno o łazienkę, jak i środowisko.

Defra bathroom furniture is distinguished by precise, ecological painting, which emphasizes its aesthetics and quality. The use of modern technologies increases the resistance of furniture to humidity in the bathroom. The lacquer creates a durable coating, reducing the susceptibility of the surface to external factors and making it easier to care for.

The painting process takes place in modern machinery park equipped with systems that minimize the emission of volatile organic compounds, which limits the impact of the production process on the environment.

Defra furniture is a modern design, functionality and ecological technology that takes care of both the bathroom and the environment.

.thinkECO
eco-policy by .Deftrans

Zrównoważona produkcja
– odpowiedzialność, która kształtuje przyszłość

Sustainable production – a responsibility that shapes the future

Współczesne wnętrza wymagają nie tylko doskonałego dizajnu i funkcjonalności, ale także odpowiedzialnych wyborów. W firmie Deftrans ekologia jest integralnym elementem działalności – od projektowania mebli po ich produkcję. Wierzymy, że troska o środowisko nie jest jednorazową decyzją, lecz procesem, który wdrażamy na każdym etapie naszej pracy.

Tworząc nasze kolekcje, korzystamy z materiałów pochodzących ze sprawdzonych, certyfikowanych źródeł. Niemal 100% naszych mebli posiada certyfikat FSC®, co oznacza, że drewno wykorzystywane w produkcji pochodzi z lasów zarządzanych w sposób odpowiedzialny i zrównoważony. To konkretne działanie, które wspiera ochronę ekosystemów i ogranicza wylesianie.

Zastosowanie nowoczesnych rozwiązań pozwala nam minimalizować negatywny wpływ na naturę. Inwestujemy w innowacyjne systemy lakierowania, które znacząco redukują emisję lotnych związków organicznych (LZO), a także stosujemy energooszczędne metody produkcji. Dzięki temu ograniczamy ślad węglowy, dbając o czystość powietrza i zdrowie przyszłych pokoleń.

Każdy detal ma znaczenie – dlatego w produkcji oświetlenia stosujemy wyłącznie energooszczędne źródła światła LED, które zmniejszają zużycie energii i redukują emisję CO2. W całości wycofaliśmy styropian z opakowań, który został zastąpiony biodegradowalnym kartonem. Naszym celem jest całkowita rezygnacja z wypełniaczy, które zanieczyszczają środowisko.

Najbardziej ekologiczne meble to te, które służą przez lata. Dlatego stawiamy na wysoką jakość wykonania i solidne materiały, które gwarantują trwałość naszych produktów. Dłuższa żywotność mebli to mniejsza ilość odpadów i bardziej odpowiedzialne gospodarowanie zasobami.

Jesteśmy przekonani, że przyszłość należy do firm, które potrafią łączyć dizajn, funkcjonalność i ekologię. Dlatego nieustannie poszukujemy nowych rozwiązań, które pozwolą nam dostarczać meble piękne, trwałe i przyjazne dla środowiska.

Modern interiors require not only excellent design and functionality but also responsible choices. At Deftrans, ecology is an integral part of our operations - from furniture design to production. We believe that caring for the environment is not a one-time decision but a process that we implement at every stage of our work.

When creating our collections, we use materials from verified, certified sources. Nearly 100% of our furniture holds the FSC® certification, meaning that the wood used in production comes from responsibly and sustainably managed forests. This is a concrete action that supports ecosystem protection and helps reduce deforestation.

The use of modern solutions allows us to minimize our environmental impact. We invest in innovative lacquering systems that significantly reduce the emission of volatile organic compounds (VOCs) and we apply energy-saving production methods. As a result, we reduce our carbon footprint, ensuring cleaner air and a healthier future for generations to come.

Every detail matters—that's why we use only energy-efficient LED lighting in our products, which reduces energy consumption and CO2 emissions. We have completely eliminated Styrofoam from our packaging, replacing it with biodegradable cardboard. Our goal is to completely phase out fillers that pollute the environment.

The most sustainable furniture is the one that serves for years. That's why we focus on high-quality craftsmanship and solid materials that guarantee the durability of our products. Longer furniture lifespan means less waste and more responsible resource management.

We are convinced that the future belongs to companies that are able to combine design, functionality, and ecology. That's why we continuously seek new solutions that enable us to deliver furniture that is beautiful, durable, and environmentally friendly.

Fuego

W zgodzie z trendami

In tune with trends

Więcej
o kolekcji

More about
the collection

meble zmontowane (ASM)
assembled furniture (ASM)

meble modułowe
modular furniture

frezowane fronty
milled fronts

lakierowane boki i fronty
lacquered sides and fronts

pełna szuflada
full drawer

kolory | colours

lakier biały mat
lacquer white matt

lakier czarny mat
lacquer black matt

uchwyty | handles

nie są częścią zestawu, należy zakupić je osobno
are not included in the set, to be purchased separately

uchwyty Puro
Puro handles

uchwyty Puro
Puro handles

Więcej możliwości, kreatywność i modułowość

More possibilities, creativity and modularity

Moduły kolekcji Fuego

Fuego collection modules

szafki pod umywalkę | washbasin cabinets

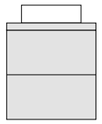

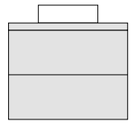

słupek | tall cabinet

szafka pod blat | countertop cabinet

kubik | cubic

Możliwości łączenia modułów z kolekcji Fuego

Options for integrating modules from the Fuego collection

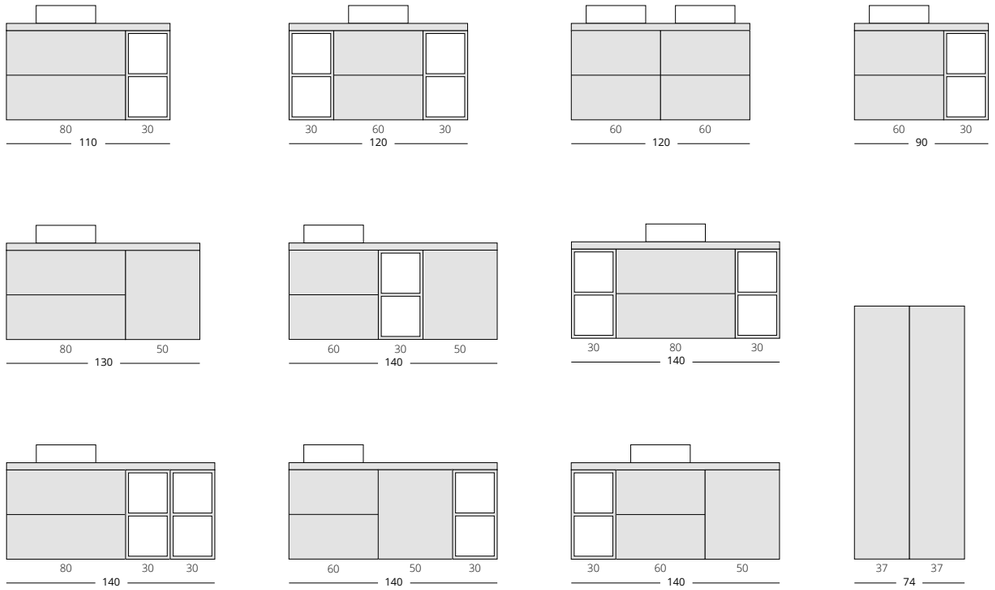

elementy uzupełniające kolekcję - strony 170-209
elements complementing the collection - pages 170-209

Fuego D60 szafka podumywalkowa | washbasin cabinet

szafka z możliwością zastosowania umywalki meblowej lub blatu i umywalki nablatowej
cabinet with the possibility of using a inset basin or a countertop and a countertop washbasin

szafka wisząca z 2 szufladami | wall hang cabinet with 2 drawers

kolor frontu front colour	kolor korpusu body colour	indeks index	cena netto	cena brutto	net price
lakier biały mat lacquer white matt	lakier biały mat lacquer white matt	001-D-06015	**1540,00 zł**	**1894,20 zł**	363 €
lakier czarny mat lacquer black matt	lakier czarny mat lacquer black matt	001-D-06023	**1595,00 zł**	**1961,85 zł**	376 €

pasujące umywalki meblowe | matching inset basins

Nanu 60	ceramika | ceramics	1032	**320,00 zł**	**393,60 zł**	76 €
Plan 60	ceramika | ceramics	1722	**299,00 zł**	**367,77 zł**	71 €
Puro 60	szkło | glass	3072	**664,00 zł**	**816,72 zł**	157 €
Verso 60	ceramika | ceramics	1042	**350,00 zł**	**430,50 zł**	83 €
Zeen 60	konglomerat | mineral composite	1552	**350,00 zł**	**430,50 zł**	83 €

Fuego D80 szafka podumywalkowa | washbasin cabinet

szafka z możliwością zastosowania umywalki meblowej lub blatu i umywalki nablatowej
cabinet with the possibility of using a inset basin or a countertop and a countertop washbasin

szafka wisząca z 2 szufladami | wall hang cabinet with 2 drawers

kolor frontu front colour	kolor korpusu body colour	indeks index	cena netto	cena brutto	net price
lakier biały mat lacquer white matt	lakier biały mat lacquer white matt	001-D-08007	**1705,00 zł**	**2097,15 zł**	402 €
lakier czarny mat lacquer black matt	lakier czarny mat lacquer black matt	001-D-08012	**1760,00 zł**	**2164,80 zł**	415 €

pasujące umywalki meblowe | matching inset basins

Nanu 80	ceramika | ceramics	1034	**430,00 zł**	**528,90 zł**	102 €
Plan 80	ceramika | ceramics	1724	**399,00 zł**	**490,77 zł**	94 €
Puro 80	szkło | glass	3074	**803,00 zł**	**987,69 zł**	189 €
Verso 80	ceramika | ceramics	1044	**460,00 zł**	**565,80 zł**	109 €
Zeen 80	konglomerat | mineral composite	1554	**460,00 zł**	**565,80 zł**	109 €

Fuego B50 szafka pod blat z koszem | countertop cabinet with basket

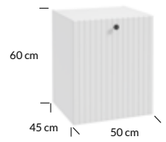

szafka wisząca z 1 szufladą | wall hang cabinet with 1 drawer

kolor frontu front colour	kolor korpusu body colour	indeks index	cena netto	cena brutto	net price
lakier biały mat lacquer white matt	lakier biały mat lacquer white matt	001-B-05017	**1250,00 zł**	**1537,50 zł**	294 €
lakier czarny mat lacquer black matt	lakier czarny mat lacquer black matt	001-B-05018	**1300,00 zł**	**1599,00 zł**	306 €

Fuego C37 słupek | tall cabinet

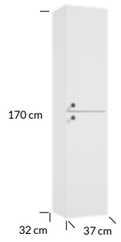

szafka wisząca z 2 drzwi | wall hang cabinet with 2 doors

kolor frontu front colour	kolor korpusu body colour	indeks index	cena netto	cena brutto	net price
lakier biały mat lacquer white matt	lakier biały mat lacquer white matt	001-C-03702	**1595,00 zł**	**1961,85 zł**	376 €
lakier czarny mat lacquer black matt	lakier czarny mat lacquer black matt	001-C-03703	**1650,00 zł**	**2029,50 zł**	389 €

kubiki | cubics

uzupełnienie kolekcji
addition to the collection

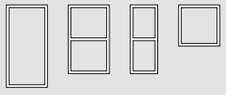

204-205

UWAGA: wymiary szafek zaokrąglono do pełnych centymetrów
NOTE: the dimensions of cabinets were rounded to the nearest centimetres

uchwyty nie są częścią zestawu, należy zakupić je osobno
handles are not included in the set, to be purchased separately

Isole

Subtelny minimalizm

Subtle minimalism

Design: Studio Politowicz

nagrody | awards

DIAMENT meblarstwa 2025

Więcej o kolekcji
More about the collection

wyróżniki kolekcji | features of the collection

meble zmontowane (ASM)
assembled furniture (ASM)

meble modułowe
modular furniture

frezowane fronty
milled fronts

lakierowane boki i fronty
lacquered sides and fronts

pełna szuflada
full drawer

kolory | colours

lakier biały mat
lacquer white matt

uchwyty | handles

nie są częścią zestawu, należy zakupić je osobno
are not included in the set, to be purchased separately

uchwyty Puro
Puro handles

Więcej możliwości, kreatywność i modułowość

More possibilities, creativity and modularity

Moduły kolekcji Isole

Isole collection modules

szafki pod umywalkę | washbasin cabinets

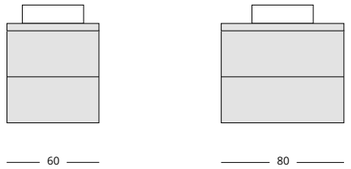

słupek | tall cabinet

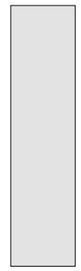

szafka pod blat | countertop cabinet

kubik | cubic

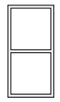

Możliwości łączenia modułów z kolekcji Isole

Options for integrating modules from the Isole collection

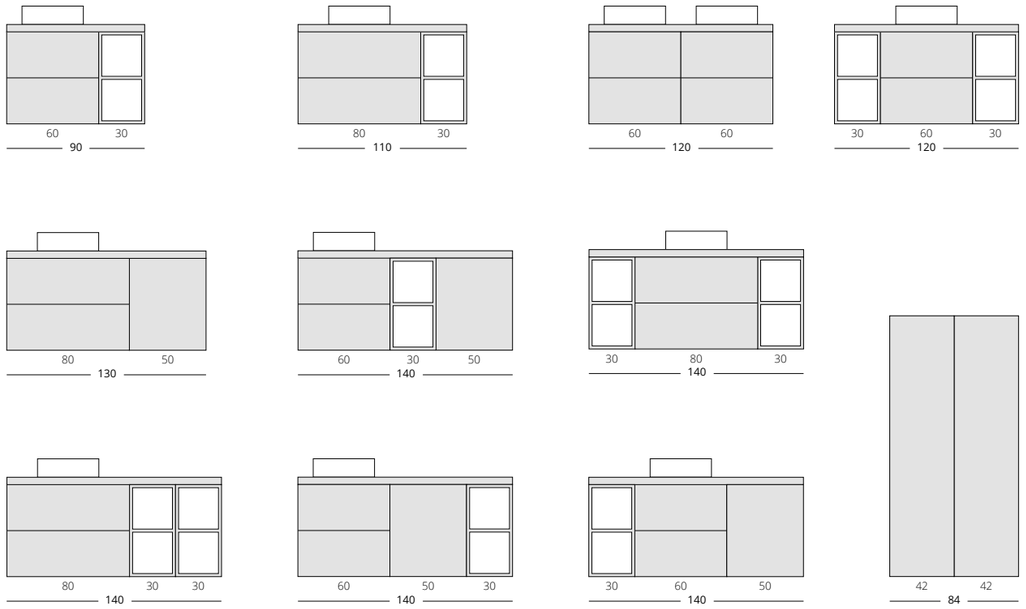

elementy uzupełniające kolekcję - strony 170-209
elements complementing the collection - pages 170-209

Isole D60 szafka podumywalkowa | washbasin cabinet

szafka z możliwością zastosowania umywalki meblowej lub blatu i umywalki nablatowej
cabinet with the possibility of using a inset basin or a countertop and a countertop washbasin

szafka wisząca z 2 szufladami | wall hang cabinet with 2 drawers

kolor frontu front colour	kolor korpusu body colour	indeks index	cena netto	cena brutto	net price
lakier biały mat lacquer white matt	lakier biały mat lacquer white matt	001-D-06025	**1540,00 zł**	**1894,20 zł**	363 €

pasujące umywalki meblowe | matching inset basins

Nanu 60	ceramika | ceramics	1032	**320,00 zł**	**393,60 zł**	76 €
Plan 60	ceramika | ceramics	1722	**299,00 zł**	**367,77 zł**	71 €
Puro 60	szkło | glass	3072	**664,00 zł**	**816,72 zł**	157 €
Verso 60	ceramika | ceramics	1042	**350,00 zł**	**430,50 zł**	83 €
Zeen 60	konglomerat | mineral composite	1552	**350,00 zł**	**430,50 zł**	83 €

Isole D80 szafka podumywalkowa | washbasin cabinet

szafka z możliwością zastosowania umywalki meblowej lub blatu i umywalki nablatowej
cabinet with the possibility of using a inset basin or a countertop and a countertop washbasin

szafka wisząca z 2 szufladami | wall hang cabinet with 2 drawers

kolor frontu front colour	kolor korpusu body colour	indeks index	cena netto	cena brutto	net price
lakier biały mat lacquer white matt	lakier biały mat lacquer white matt	001-D-08014	**1705,00 zł**	**2097,15 zł**	402 €

pasujące umywalki meblowe | matching inset basins

Nanu 80	ceramika | ceramics	1034	**430,00 zł**	**528,90 zł**	102 €
Plan 80	ceramika | ceramics	1724	**399,00 zł**	**490,77 zł**	94 €
Puro 80	szkło | glass	3074	**803,00 zł**	**987,69 zł**	189 €
Verso 80	ceramika | ceramics	1044	**460,00 zł**	**565,80 zł**	109 €
Zeen 80	konglomerat | mineral composite	1554	**460,00 zł**	**565,80 zł**	109 €

Isole B50 szafka pod blat z koszem | countertop cabinet with basket

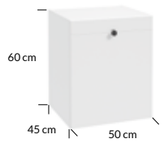

szafka wisząca z 1 szuflądą | wall hang cabinet with 1 drawer

kolor frontu front colour	kolor korpusu body colour	indeks index	cena netto	cena brutto	net price
lakier biały mat lacquer white matt	lakier biały mat lacquer white matt	001-B-05010	**1375,00 zł**	**1691,25 zł**	324 €

Isole C42 słupek | tall cabinet

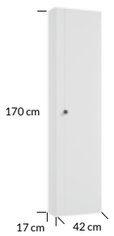

szafka wisząca z 1 drzwiami | wall hang cabinet with 1 door

kolor frontu front colour	kolor korpusu body colour	indeks index	cena netto	cena brutto	net price
lakier biały mat lacquer white matt	lakier biały mat lacquer white matt	001-C-04202	**1375,00 zł**	**1691,25 zł**	324 €

kubiki | cubics

uzupełnienie kolekcji
addition to the collection

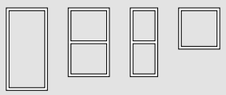

204-205

UWAGA: wymiary szafek zaokrąglono do pełnych centymetrów
NOTE: the dimensions of cabinets were rounded to the nearest centimetres

uchwyty nie są częścią zestawu, należy zakupić je osobno
handles are not included in the set, to be purchased separately

Avola

Biała elegancja

White elegance

Więcej
o kolekcji

More about
the collection

meble zmontowane (ASM)
assembled furniture (ASM)

meble modułowe
modular furniture

metalowe uchwyty
metal handles

lakierowane boki i fronty
lacquered sides and fronts

pełna szuflada
full drawer

kolory | colours

lakier biały mat
lacquer white matt

uchwyty | handles

nie są częścią zestawu, należy zakupić je osobno
are not included in the set, to be purchased separately

uchwyty Shiny
Shiny handles

Więcej możliwości, kreatywność i modułowość

More possibilities, creativity and modularity

Moduły kolekcji Avola

Avola collection modules

szafki pod umywalkę | washbasin cabinets

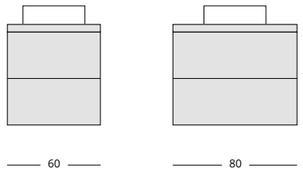

szafki pod blat | countertop cabinet

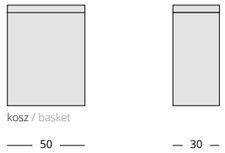

kubik | cubic

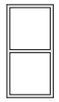

słupek | tall cabinet

Możliwości łączenia modułów z kolekcji Avola

Options for integrating modules from the Avola collection

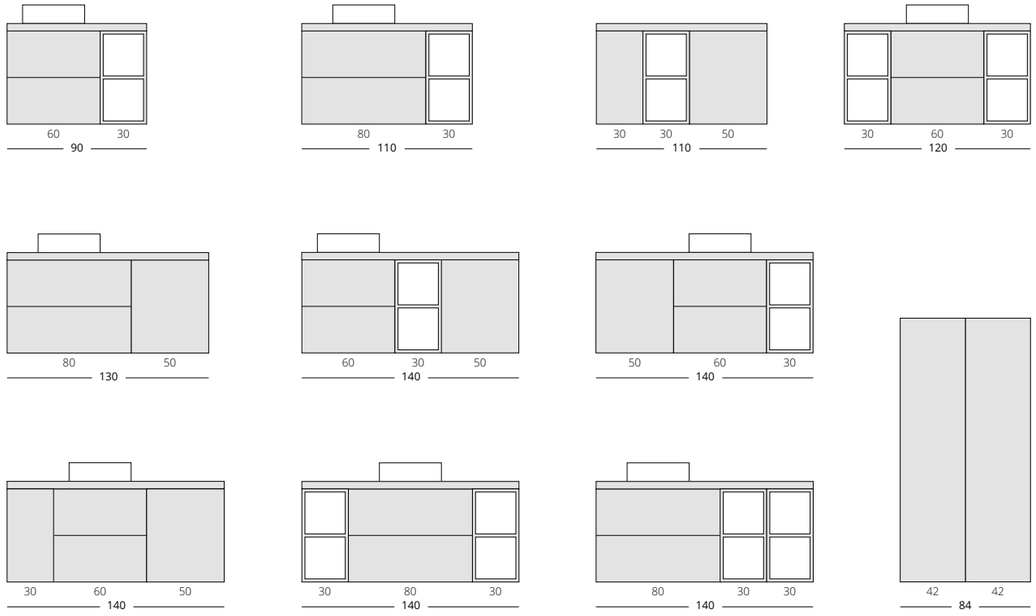

Avola D60 szafka podumywalkowa | washbasin cabinet

szafka z możliwością zastosowania umywalki meblowej lub blatu i umywalki nablatowej
cabinet with the possibility of using a inset basin or a countertop and a countertop washbasin

szafka wisząca z 2 szufladami | wall hang cabinet with 2 drawers

kolor frontu front colour	kolor korpusu body colour	indeks index	cena netto	cena brutto	net price
lakier biały mat lacquer white matt	lakier biały mat lacquer white matt	001-D-06024	**1540,00 zł**	**1894,20 zł**	363 €

pasujące umywalki meblowe | matching inset basins

Nanu 60	ceramika | ceramics	1032	**320,00 zł**	**393,60 zł**	76 €
Plan 60	ceramika | ceramics	1722	**299,00 zł**	**367,77 zł**	71 €
Puro 60	szkło | glass	3072	**664,00 zł**	**816,72 zł**	157 €
Verso 60	ceramika | ceramics	1042	**350,00 zł**	**430,50 zł**	83 €
Zeen 60	konglomerat | mineral composite	1552	**350,00 zł**	**430,50 zł**	83 €

Avola D80 szafka podumywalkowa | washbasin cabinet

szafka z możliwością zastosowania umywalki meblowej lub blatu i umywalki nablatowej
cabinet with the possibility of using a inset basin or a countertop and a countertop washbasin

szafka wisząca z 2 szufladami | wall hang cabinet with 2 drawers

kolor frontu front colour	kolor korpusu body colour	indeks index	cena netto	cena brutto	net price
lakier biały mat lacquer white matt	lakier biały mat lacquer white matt	001-D-08013	**1683,00 zł**	**2070,09 zł**	396 €

pasujące umywalki meblowe | matching inset basins

Nanu 80	ceramika | ceramics	1034	**430,00 zł**	**528,90 zł**	102 €
Plan 80	ceramika | ceramics	1724	**399,00 zł**	**490,77 zł**	94 €
Puro 80	szkło | glass	3074	**803,00 zł**	**987,69 zł**	189 €
Verso 80	ceramika | ceramics	1044	**460,00 zł**	**565,80 zł**	109 €
Zeen 80	konglomerat | mineral composite	1554	**460,00 zł**	**565,80 zł**	109 €

Avola B30 szafka pod blat | countertop cabinet

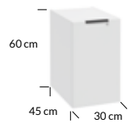

szafka wisząca z 1 drzwiami | wall hang cabinet with 1 door

kolor frontu front colour	kolor korpusu body colour	indeks index	cena netto	cena brutto	net price
lakier biały mat lacquer white matt	lakier biały mat lacquer white matt	001-B-03008	**748,00 zł**	**920,04 zł**	176 €

Avola B50 szafka pod blat z koszem | countertop cabinet with basket

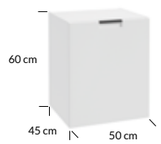

szafka wisząca z 1 szufladą | wall hang cabinet with 1 drawer

kolor frontu front colour	kolor korpusu body colour	indeks index	cena netto	cena brutto	net price
lakier biały mat lacquer white matt	lakier biały mat lacquer white matt	001-B-05012	**1188,00 zł**	**1461,24 zł**	280 €

Avola C42 słupek | tall cabinet

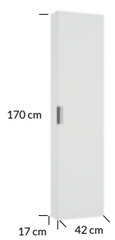

szafka wisząca z 1 drzwiami | wall hang cabinet with 1 door

kolor frontu front colour	kolor korpusu body colour	indeks index	cena netto	cena brutto	net price
lakier biały mat lacquer white matt	lakier biały mat lacquer white matt	001-C-04201	**1375,00 zł**	**1691,25 zł**	324 €

kubiki | cubics

uzupełnienie kolekcji
addition to the collection

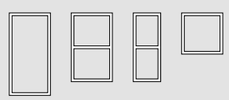

204-205

UWAGA: wymiary szafek zaokrąglono do pełnych centymetrów
NOTE: the dimensions of cabinets were rounded to the nearest centimetres

uchwyty nie są częścią zestawu, należy zakupić je osobno
handles are not included in the set, to be purchased separately

Mo-re

Mo-re znaczy więcej

Mo-re means more

Design: Studio Politowicz

nagrody | awards

DIAMENT meblarstwa 2022

Więcej o kolekcji

More about the collection

wyróżniki kolekcji | features of the collection

meble zmontowane (ASM)
assembled furniture (ASM)

meble modułowe
modular furniture

frezowane fronty
milled fronts

lakierowane boki i fronty
lacquered sides and fronts

pełna szuflada
full drawer

kolory | colours

lakier biały mat
lacquer white matt

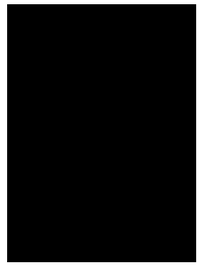

lakier czarny no fingerprint
lacquer black no fingerprint

lakier bodega mat
lacquer bodega matt

uchwyty | handles

nie są częścią zestawu, należy zakupić je osobno
are not included in the set, to be purchased separately

uchwyty Twig
Twig handles

uchwyty Twig
Twig handles

uchwyty Twig
Twig handles

uchwyt frezowany we froncie
handle milled in the front

uchwyt frezowany we froncie
handle milled in the front

uchwyt frezowany we froncie
handle milled in the front

Więcej możliwości, kreatywność i modułowość

More possibilities, creativity and modularity

Moduły kolekcji Mo-re

Mo-re collection modules

szafki pod umywalkę | washbasin cabinets

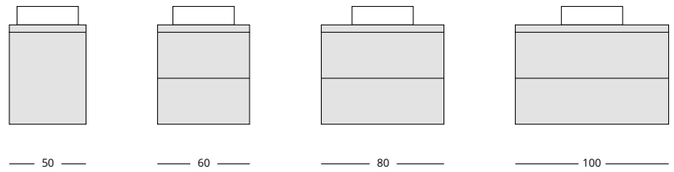

słupek | tall cabinet

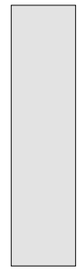

szafki pod blat | countertop cabinets

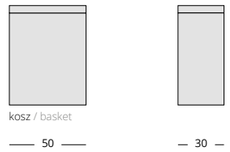

kubik | cubic

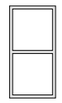

Możliwości łączenia modułów z kolekcji Mo-re

Options for integrating modules from the Mo-re collection

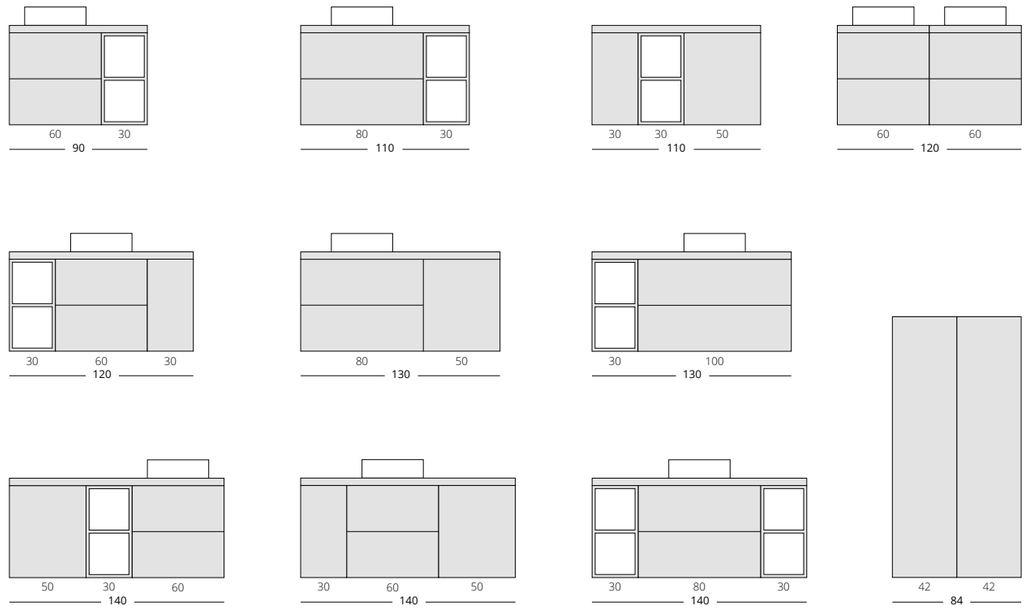

Mo-re D50 szafka podumywalkowa | washbasin cabinet

szafka z możliwością zastosowania umywalki meblowej
cabinet with the possibility of using a inset basin

szafka wisząca z 1 drzwiami | wall hang cabinet with 1 door

kolor frontu front colour	kolor korpusu body colour	indeks index	cena netto	cena brutto	net price
lakier biały mat lacquer white matt	lakier biały mat lacquer white matt	291-D-05001	**715,00 zł**	**879,45 zł**	169 €
lakier czarny no fingerprint lacquer black no fingerprint	lakier czarny no fingerprint lacquer black no fingerprint	291-D-05002	**748,00 zł**	**920,04 zł**	176 €
lakier bodega mat lacquer bodega matt	lakier bodega mat lacquer bodega matt	291-D-05003	**748,00 zł**	**920,04 zł**	176 €

pasująca umywalka meblowa | matching inset basina

Venezia 50	ceramika | ceramics	1440	**350,00 zł**	**430,50 zł**	83 €

Mo-re D60 szafka podumywalkowa | washbasin cabinet

szafka z możliwością zastosowania umywalki meblowej lub blatu i umywalki nablatowej
cabinet with the possibility of using a inset basin or a countertop and a countertop washbasin

szafka wisząca z 2 szufladami | wall hang cabinet with 2 drawers

kolor frontu front colour	kolor korpusu body colour	indeks index	cena netto	cena brutto	net price
lakier biały mat lacquer white matt	lakier biały mat lacquer white matt	291-D-06001	**1540,00 zł**	**1894,20 zł**	363 €
lakier czarny no fingerprint lacquer black no fingerprint	lakier czarny no fingerprint lacquer black no fingerprint	291-D-06002	**1595,00 zł**	**1961,85 zł**	376 €
lakier bodega mat lacquer bodega matt	lakier bodega mat lacquer bodega matt	291-D-06003	**1595,00 zł**	**1961,85 zł**	376 €

pasujące umywalki meblowe | matching inset basins

Nanu 60	ceramika | ceramics	1032	**320,00 zł**	**393,60 zł**	76 €
Plan 60	ceramika | ceramics	1722	**299,00 zł**	**367,77 zł**	71 €
Puro 60	szkło | glass	3072	**664,00 zł**	**816,72 zł**	157 €
Verso 60	ceramika | ceramics	1042	**350,00 zł**	**430,50 zł**	83 €
Zeen 60	konglomerat | mineral composite	1552	**350,00 zł**	**430,50 zł**	83 €

Mo-re D80 szafka podumywalkowa | washbasin cabinet

szafka z możliwością zastosowania umywalki meblowej lub blatu i umywalki nablatowej
cabinet with the possibility of using a inset basin or a countertop and a countertop washbasin

szafka wisząca z 2 szufladami | wall hang cabinet with 2 drawers

kolor frontu front colour	kolor korpusu body colour	indeks index	cena netto	cena brutto	net price
lakier biały mat lacquer white matt	lakier biały mat lacquer white matt	291-D-08001	**1683,00 zł**	**2070,09 zł**	396 €
lakier czarny no fingerprint lacquer black no fingerprint	lakier czarny no fingerprint lacquer black no fingerprint	291-D-08002	**1738,00 zł**	**2137,74 zł**	409 €
lakier bodega mat lacquer bodega matt	lakier bodega mat lacquer bodega matt	291-D-08003	**1738,00 zł**	**2137,74 zł**	409 €

pasujące umywalki meblowe | matching inset basins

Nanu 80	ceramika | ceramics	1034	**430,00 zł**	**528,90 zł**	102 €
Plan 80	ceramika | ceramics	1724	**399,00 zł**	**490,77 zł**	94 €
Puro 80	szkło | glass	3074	**803,00 zł**	**987,69 zł**	189 €
Verso 80	ceramika | ceramics	1044	**460,00 zł**	**565,80 zł**	109 €
Zeen 80	konglomerat | mineral composite	1554	**460,00 zł**	**565,80 zł**	109 €

Mo-re D100 szafka podumywalkowa | washbasin cabinet

szafka z możliwością zastosowania umywalki meblowej lub blatu i umywalki nablatowej
cabinet with the possibility of using a inset basin or a countertop and a countertop washbasin

szafka wisząca z 2 szufladami | wall hang cabinet with 2 drawers

kolor frontu front colour	kolor korpusu body colour	indeks index	cena netto	cena brutto	net price
lakier biały mat lacquer white matt	lakier biały mat lacquer white matt	291-D-10001	**1870,00 zł**	**2300,10 zł**	440 €
lakier czarny no fingerprint lacquer black no fingerprint	lakier czarny no fingerprint lacquer black no fingerprint	291-D-10002	**1925,00 zł**	**2367,75 zł**	453 €
lakier bodega mat lacquer bodega matt	lakier bodega mat lacquer bodega matt	291-D-10003	**1925,00 zł**	**2367,75 zł**	453 €

pasujące umywalki meblowe | matching inset basins

Plan 100	ceramika | ceramics	1726	**660,00 zł**	**811,80 zł**	156 €
Verso 100	ceramika | ceramics	1046	**699,00 zł**	**859,77 zł**	165 €
Zeen 100	konglomerat | mineral composite	1556	**699,00 zł**	**859,77 zł**	165 €

UWAGA: wymiary szafek zaokrąglono do pełnych centymetrów
NOTE: the dimensions of cabinets were rounded to the nearest centimetres

uchwyty nie są częścią zestawu, należy zakupić je osobno
handles are not included in the set, to be purchased separately

Mo-re B30 szafka pod blat | cabinet under top

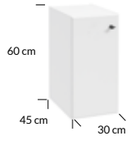

szafka wisząca z 1 drzwiami | wall hang cabinet with 1 door

kolor frontu front colour	kolor korpusu body colour	indeks index	cena netto	cena brutto	net price
lakier biały mat lacquer white matt	lakier biały mat lacquer white matt	291-B-03001	**726,00 zł**	**892,98 zł**	171 €
lakier czarny no fingerprint lacquer black no fingerprint	lakier czarny no fingerprint lacquer black no fingerprint	291-B-03002	**748,00 zł**	**920,04 zł**	176 €
lakier bodega mat lacquer bodega matt	lakier bodega mat lacquer bodega matt	291-B-03003	**748,00 zł**	**920,04 zł**	176 €

Mo-re B50 szafka pod blat z koszem | countertop cabinet with basket

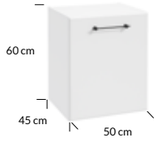

szafka wisząca z 1 szufladą | wall hang cabinet with 1 drawer

kolor frontu front colour	kolor korpusu body colour	indeks index	cena netto	cena brutto	net price
lakier biały mat lacquer white matt	lakier biały mat lacquer white matt	291-B-05001	**1188,00 zł**	**1461,24 zł**	280 €
lakier czarny no fingerprint lacquer black no fingerprint	lakier czarny no fingerprint lacquer black no fingerprint	291-B-05002	**1210,00 zł**	**1488,30 zł**	285 €
lakier bodega mat lacquer bodega matt	lakier bodega mat lacquer bodega matt	291-B-05003	**1210,00 zł**	**1488,30 zł**	285 €

Mo-re C42 słupek | tall cabinet

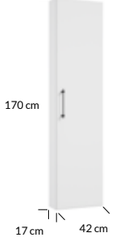

szafka wisząca z 1 drzwiami | wall hang cabinet with 1 door

kolor frontu front colour	kolor korpusu body colour	indeks index	cena netto	cena brutto	net price
lakier biały mat lacquer white matt	lakier biały mat lacquer white matt	291-C-04201	**1430,00 zł**	**1758,90 zł**	337 €
lakier czarny no fingerprint lacquer black no fingerprint	lakier czarny no fingerprint lacquer black no fingerprint	291-C-04202	**1540,00 zł**	**1894,20 zł**	363 €
lakier bodega mat lacquer bodega matt	lakier bodega mat lacquer bodega matt	291-C-04203	**1540,00 zł**	**1894,20 zł**	363 €

UWAGA: wymiary szafek zaokrąglono do pełnych centymetrów
NOTE: the dimensions of cabinets were rounded to the nearest centimetres

uchwyty nie są częścią zestawu, należy zakupić je osobno
handles are not included in the set, to be purchased separately

Mo-re D50 szafka podumywalkowa | washbasin cabinet

szafka z możliwością zastosowania umywalki meblowej
cabinet with the possibility of using a inset basin

szafka wisząca z 1 drzwiami | wall hang cabinet with 1 door

kolor frontu front colour	kolor korpusu body colour	indeks index	cena netto	cena brutto	net price
lakier biały mat lacquer white matt	lakier biały mat lacquer white matt	291-D-05004	**742,50 zł**	**913,28 zł**	175 €
lakier czarny no fingerprint lacquer black no fingerprint	lakier czarny no fingerprint lacquer black no fingerprint	291-D-05005	**775,50 zł**	**953,87 zł**	183 €
lakier bodega mat lacquer bodega matt	lakier bodega mat lacquer bodega matt	291-D-05006	**775,50 zł**	**953,87 zł**	183 €

pasująca umywalka meblowa | matching inset basin

Venezia 50	ceramika | ceramics	1440	**350,00 zł**	**430,50 zł**	83 €

Mo-re D60 szafka podumywalkowa | washbasin cabinet

szafka z możliwością zastosowania umywalki meblowej lub blatu i umywalki nablatowej
cabinet with the possibility of using a inset basin or a countertop and a countertop washbasin

szafka wisząca z 2 szufladami | wall hang cabinet with 2 drawers

kolor frontu front colour	kolor korpusu body colour	indeks index	cena netto	cena brutto	net price
lakier biały mat lacquer white matt	lakier biały mat lacquer white matt	291-D-06004	**1650,00 zł**	**2029,50 zł**	337 €
lakier czarny no fingerprint lacquer black no fingerprint	lakier czarny no fingerprint lacquer black no fingerprint	291-D-06005	**1705,00 zł**	**2097,15 zł**	402 €
lakier bodega mat lacquer bodega matt	lakier bodega mat lacquer bodega matt	291-D-06006	**1705,00 zł**	**2097,15 zł**	402 €

pasujące umywalki meblowe | matching inset basins

Nanu 60	ceramika | ceramics	1032	**320,00 zł**	**393,60 zł**	76 €
Plan 60	ceramika | ceramics	1722	**299,00 zł**	**367,77 zł**	71 €
Puro 60	szkło | glass	3072	**664,00 zł**	**816,72 zł**	157 €
Verso 60	ceramika | ceramics	1042	**350,00 zł**	**430,50 zł**	83 €
Zeen 60	konglomerat | mineral composite	1552	**350,00 zł**	**430,50 zł**	83 €

Mo-re D80 szafka podumywalkowa | washbasin cabinet

szafka z możliwością zastosowania umywalki meblowej lub blatu i umywalki nablatowej
cabinet with the possibility of using a inset basin or a countertop and a countertop washbasin

szafka wisząca z 2 szufladami | wall hang cabinet with 2 drawers

kolor frontu front colour	kolor korpusu body colour	indeks index	cena netto	cena brutto	net price
lakier biały mat lacquer white matt	lakier biały mat lacquer white matt	291-D-08004	**1738,00 zł**	**2137,74 zł**	409 €
lakier czarny no fingerprint lacquer black no fingerprint	lakier czarny no fingerprint lacquer black no fingerprint	291-D-08005	**1793,00 zł**	**2205,39 zł**	422 €
lakier bodega mat lacquer bodega matt	lakier bodega mat lacquer bodega matt	291-D-08006	**1793,00 zł**	**2205,39 zł**	422 €

pasujące umywalki meblowe | matching inset basins

Nanu 80	ceramika | ceramics	1034	**430,00 zł**	**528,90 zł**	102 €
Plan 80	ceramika | ceramics	1724	**399,00 zł**	**490,77 zł**	94 €
Puro 80	szkło | glass	3074	**803,00 zł**	**987,69 zł**	189 €
Verso 80	ceramika | ceramics	1044	**460,00 zł**	**565,80 zł**	109 €
Zeen 80	konglomerat | mineral composite	1554	**460,00 zł**	**565,80 zł**	109 €

Mo-re D100 szafka podumywalkowa | washbasin cabinet

szafka z możliwością zastosowania umywalki meblowej lub blatu i umywalki nablatowej
cabinet with the possibility of using a inset basin or a countertop and a countertop washbasin

szafka wisząca z 2 szufladami | wall hang cabinet with 2 drawers

kolor frontu front colour	kolor korpusu body colour	indeks index	cena netto	cena brutto	net price
lakier biały mat lacquer white matt	lakier biały mat lacquer white matt	291-D-10004	**1925,00 zł**	**2367,75 zł**	453 €
lakier czarny no fingerprint lacquer black no fingerprint	lakier czarny no fingerprint lacquer black no fingerprint	291-D-10005	**1980,00 zł**	**2435,40 zł**	466 €
lakier bodega mat lacquer bodega matt	lakier bodega mat lacquer bodega matt	291-D-10006	**1980,00 zł**	**2435,40 zł**	466 €

pasujące umywalki meblowe | matching inset basins

Plan 100	ceramika | ceramics	1726	**660,00 zł**	**811,80 zł**	156 €
Verso 100	ceramika | ceramics	1046	**699,00 zł**	**859,77 zł**	165 €
Zeen 100	konglomerat | mineral composite	1556	**699,00 zł**	**859,77 zł**	165 €

UWAGA: wymiary szafek zaokrąglono do pełnych centymetrów
NOTE: the dimensions of cabinets were rounded to the nearest centimetres

Mo-re B30 szafka pod blat | cabinet under top

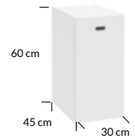

szafka wisząca z 1 drzwiami | wall hang cabinet with 1 door

kolor frontu front colour	kolor korpusu body colour	indeks index	cena netto	cena brutto	net price
lakier biały mat lacquer white matt	lakier biały mat lacquer white matt	291-B-03004	**720,50 zł**	**886,22 zł**	170 €
lakier czarny no fingerprint lacquer black no fingerprint	lakier czarny no fingerprint lacquer black no fingerprint	291-B-03005	**775,50 zł**	**953,87 zł**	183 €
lakier bodega mat lacquer bodega matt	lakier bodega mat lacquer bodega matt	291-B-03006	**775,50 zł**	**953,87 zł**	183 €

Mo-re B50 szafka pod blat z koszem | countertop cabinet with basket

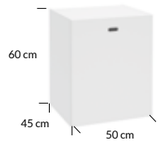

szafka wisząca z 1 szufladą | wall hang cabinet with 1 drawer

kolor frontu front colour	kolor korpusu body colour	indeks index	cena netto	cena brutto	net price
lakier biały mat lacquer white matt	lakier biały mat lacquer white matt	291-B-05004	**1105,00 zł**	**1359,15 zł**	286 €
lakier czarny no fingerprint lacquer black no fingerprint	lakier czarny no fingerprint lacquer black no fingerprint	291-B-05005	**1237,50 zł**	**1522,13 zł**	292 €
lakier bodega mat lacquer bodega matt	lakier bodega mat lacquer bodega matt	291-B-05006	**1237,50 zł**	**1522,13 zł**	292 €

Mo-re C42 słupek | tall cabinet

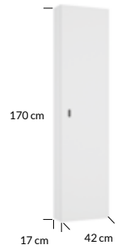

szafka wisząca z 1 drzwiami | wall hang cabinet with 1 door

kolor frontu front colour	kolor korpusu body colour	indeks index	cena netto	cena brutto	net price
lakier biały mat lacquer white matt	lakier biały mat lacquer white matt	291-C-04204	**1485,00 zł**	**1826,55 zł**	350 €
lakier czarny no fingerprint lacquer black no fingerprint	lakier czarny no fingerprint lacquer black no fingerprint	291-C-04205	**1595,00 zł**	**1961,85 zł**	376 €
lakier bodega mat lacquer bodega matt	lakier bodega mat lacquer bodega matt	291-C-04206	**1595,00 zł**	**1961,85 zł**	376 €

Mo-re L60 lustro | mirror

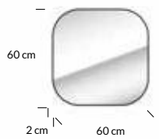

płaskie | flat

kolor korpusu body colour	indeks index	cena netto	cena brutto	net price
lakier biały mat lacquer white matt	291-L-06001	**715,00 zł**	**879,45 zł**	169 €
lakier czarny no fingerprint lacquer black no fingerprint	291-L-06002	**715,00 zł**	**879,45 zł**	169 €
lakier bodega mat lacquer bodega matt	291-L-06003	**715,00 zł**	**879,45 zł**	169 €

Mo-re L50 lustro | mirror

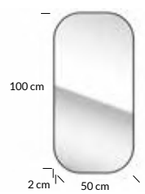

płaskie | flat

kolor korpusu body colour	indeks index	cena netto	cena brutto	net price
lakier biały mat lacquer white matt	291-L-05004	**935,00 zł**	**1150,05 zł**	220 €
lakier czarny no fingerprint lacquer black no fingerprint	291-L-05005	**935,00 zł**	**1150,05 zł**	220 €
lakier bodega mat lacquer bodega matt	291-L-05006	**935,00 zł**	**1150,05 zł**	220 €

możliwość zawieszenia w pionie lub poziomie | vertical or horizontal

Mo-re E60 szafka lustrzana | mirror cabinet

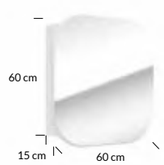

szafka wisząca z 1 drzwiami | wall hang cabinet with 1 door

kolor frontu front colour	kolor korpusu body colour	indeks index	cena netto	cena brutto	net price
lakier biały mat lacquer white matt	biały laminat white laminate	291-E-06001	**1100,00 zł**	**1353,00 zł**	259 €
lakier czarny no fingerprint lacquer black no fingerprint	czarny black	291-E-06002	**1100,00 zł**	**1353,00 zł**	259 €

UWAGA: wymiary szafek zaokrąglono do pełnych centymetrów
NOTE: the dimensions of cabinets were rounded to the nearest centimetres

Rock

Prostota, która robi wrażenie

Simplicity that impresses

Więcej
o kolekcji

More about
the collection

meble zmontowane (ASM)
assembled furniture (ASM)

front mdf
front mdf

soft close
soft close

lakierowane boki i fronty
lacquered sides and fronts

metalowe boki szuflad
metal drawer sides

kolory | colours

lakier biały połysk
lacquer white high gloss

uchwyty | handles

uchwyt frezowany we froncie
handle milled in the front

Więcej możliwości, kreatywność i modułowość

More possibilities, creativity and modularity

Rock D60 szafka podumywalkowa | washbasin cabinet

szafka z możliwością zastosowania umywalki meblowej lub blatu i umywalki nablatowej
cabinet with the possibility of using a inset basin or a countertop and a countertop washbasin

szafka wisząca z 2 szufladami | wall hang cabinet with 2 drawers

kolor frontu front colour	kolor korpusu body colour	indeks index	cena netto	cena brutto	net price
lakier biały połysk lacquer white high gloss	lakier biały połysk lacquer white high gloss	032-D-06021	**1617,00 zł**	**1988,91 zł**	381 €

pasujące umywalki meblowe | matching inset basins

Nanu 60	ceramika | ceramics	1032	**320,00 zł**	**393,60 zł**	76 €
Plan 60	ceramika | ceramics	1722	**299,00 zł**	**367,77 zł**	71 €
Puro 60	szkło | glass	3072	**664,00 zł**	**816,72 zł**	157 €
Verso 60	ceramika | ceramics	1042	**350,00 zł**	**430,50 zł**	83 €
Zeen 60	konglomerat | mineral composite	1552	**350,00 zł**	**430,50 zł**	83 €

Rock D80 szafka podumywalkowa | washbasin cabinet

szafka z możliwością zastosowania umywalki meblowej lub blatu i umywalki nablatowej
cabinet with the possibility of using a inset basin or a countertop and a countertop washbasin

szafka wisząca z 2 szufladami | wall hang cabinet with 2 drawers

kolor frontu front colour	kolor korpusu body colour	indeks index	cena netto	cena brutto	net price
lakier biały połysk lacquer white high gloss	lakier biały połysk lacquer white high gloss	032-D-08007	**1837,00 zł**	**2259,51 zł**	433 €

pasujące umywalki meblowe | matching inset basins

Nanu 80	ceramika | ceramics	1034	**430,00 zł**	**528,90 zł**	102 €
Plan 80	ceramika | ceramics	1724	**399,00 zł**	**490,77 zł**	94 €
Puro 80	szkło | glass	3074	**803,00 zł**	**987,69 zł**	189 €
Verso 80	ceramika | ceramics	1044	**460,00 zł**	**565,80 zł**	109 €
Zeen 80	konglomerat | mineral composite	1554	**460,00 zł**	**565,80 zł**	109 €

Rock D100 szafka podumywalkowa | washbasin cabinet

szafka z możliwością zastosowania umywalki meblowej lub blatu i umywalki nablatowej
cabinet with the possibility of using a inset basin or a countertop and a countertop washbasin

szafka wisząca z 2 szufladami | wall hang cabinet with 4 drawers

kolor frontu front colour	kolor korpusu body colour	indeks index	cena netto	cena brutto	net price
lakier biały połysk lacquer white high gloss	lakier biały połysk lacquer white high gloss	032-D-10002	**2046,00 zł**	**2516,58 zł**	482 €

pasujące umywalki meblowe | matching inset basins

Plan 100	ceramika | ceramics	1726	**660,00 zł**	**811,80 zł**	156 €
Verso 100	ceramika | ceramics	1046	**699,00 zł**	**859,77 zł**	165 €
Zeen 100	konglomerat | mineral composite	1556	**699,00 zł**	**859,77 zł**	165 €

Rock C40 słupek | tall cabinet

szafka wisząca z 1 drzwiami i 1 szufladą | wall hang cabinet with 1 door and 1 drawer

kolor frontu front colour	kolor korpusu body colour	indeks index	cena netto	cena brutto	net price
lakier biały połysk lacquer white high gloss	lakier biały połysk lacquer white high gloss	032-C-04005	**1617,00 zł**	**1988,91 zł**	381 €

UWAGA: wymiary szafek zaokrąglono do pełnych centymetrów
NOTE: the dimensions of cabinets were rounded to the nearest centimetres

Flou

Łazienka w czystej formie

Bathroom in pure form

Więcej
o kolekcji

More about
the collection

wyróżniki kolekcji | features of the collection

meble zmontowane (ASM)
assembled furniture (ASM)

meble modułowe
modular furniture

lakierowane boki i fronty
lacquered sides and fronts

szuflada slim
slim drawer

wewnętrzne lakierowanie
lacquered inside

kolory | colours

lakier biały połysk
lacquer white high gloss

uchwyty | handles

w zestawie z szafką
included

uchwyt Flou
Flou handle

Więcej możliwości, kreatywność i modułowość

More possibilities, creativity and modularity

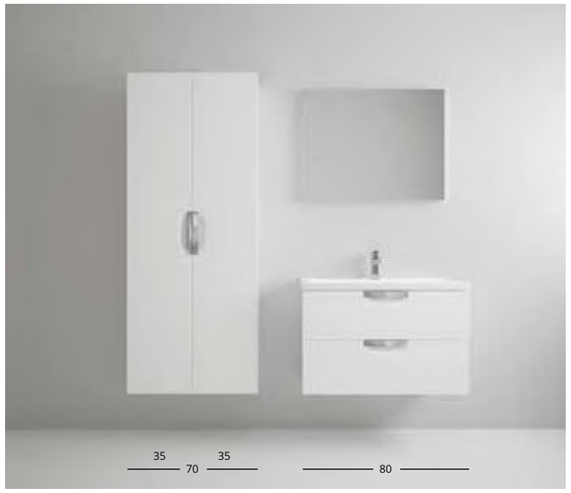

Moduły kolekcji Flou

Flou collection modules

szafki pod umywalkę | washbasin cabinets

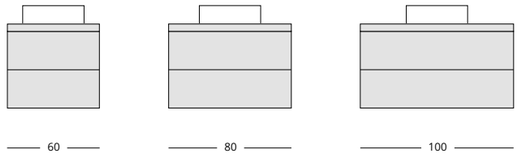

słupek | tall cabinet

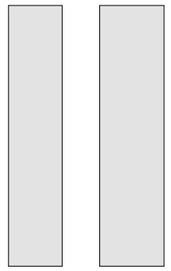

szafki pod blat | countertop cabinet

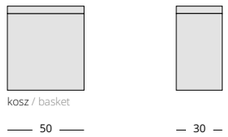

kubiki | cubics

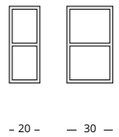

Możliwości łączenia modułów z kolekcji Flou

Options for integrating modules from the Flou collection

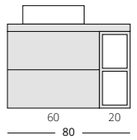

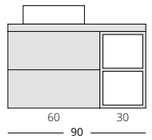

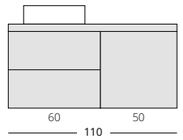

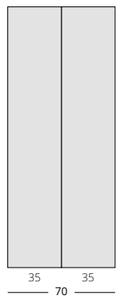

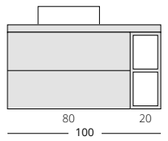

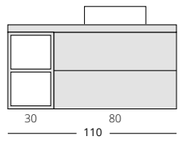

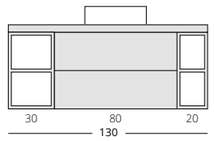

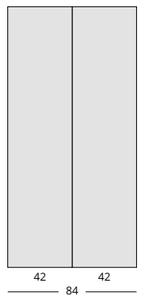

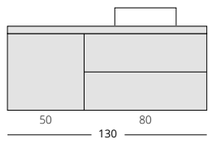

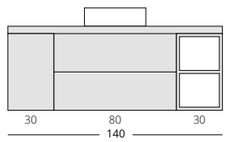

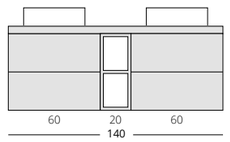

Flou D60 szafka podumywalkowa | washbasin cabinet

szafka z możliwością zastosowania umywalki meblowej lub blatu i umywalki nablatowej
cabinet with the possibility of using a inset basin or a countertop and a countertop washbasin

szafka wisząca z 2 szufladami | wall hang cabinet with 2 drawers

kolor frontu front colour	kolor korpusu body colour	indeks index	cena netto	cena brutto	net price
lakier biały połysk lacquer white high gloss	lakier biały połysk lacquer white high gloss	259-D-06010	**1589,50 zł**	**1955,09 zł**	374 €

pasujące umywalki meblowe | matching inset basins

Nanu 60	ceramika | ceramics	1032	**320,00 zł**	**393,60 zł**	76 €
Plan 60	ceramika | ceramics	1722	**299,00 zł**	**367,77 zł**	71 €
Puro 60	szkło | glass	3072	**664,00 zł**	**816,72 zł**	157 €
Verso 60	ceramika | ceramics	1042	**350,00 zł**	**430,50 zł**	83 €
Zeen 60	konglomerat | mineral composite	1552	**350,00 zł**	**430,50 zł**	83 €

Flou D80 szafka podumywalkowa | washbasin cabinet

szafka z możliwością zastosowania umywalki meblowej lub blatu i umywalki nablatowej
cabinet with the possibility of using a inset basin or a countertop and a countertop washbasin

szafka wisząca z 2 szufladami | wall hang cabinet with 2 drawers

kolor frontu front colour	kolor korpusu body colour	indeks index	cena netto	cena brutto	net price
lakier biały połysk lacquer white high gloss	lakier biały połysk lacquer white high gloss	259-D-08010	**1724,80 zł**	**2121,50 zł**	406 €

pasujące umywalki meblowe | matching inset basins

Nanu 80	ceramika | ceramics	1034	**430,00 zł**	**528,90 zł**	102 €
Plan 80	ceramika | ceramics	1724	**399,00 zł**	**490,77 zł**	94 €
Puro 80	szkło | glass	3074	**803,00 zł**	**987,69 zł**	189 €
Verso 80	ceramika | ceramics	1044	**460,00 zł**	**565,80 zł**	109 €
Zeen 80	konglomerat | mineral composite	1554	**460,00 zł**	**565,80 zł**	109 €

Flou D100 szafka podumywalkowa | washbasin cabinet

szafka z możliwością zastosowania umywalki meblowej lub blatu i umywalki nablatowej
cabinet with the possibility of using a inset basin or a countertop and a countertop washbasin

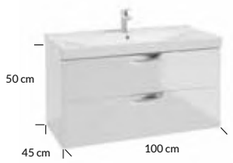

szafka wisząca z 2 szufladami | wall hang cabinet with 2 drawers

kolor frontu front colour	kolor korpusu body colour	indeks index	cena netto	cena brutto	net price
lakier biały połysk lacquer white high gloss	lakier biały połysk lacquer white high gloss	259-D-10003	**2107,60 zł**	**2592,35 zł**	496 €

pasujące umywalki meblowe | matching inset basins

Plan 100	ceramika | ceramics	1726	**660,00 zł**	**811,80 zł**	156 €
Verso 100	ceramika | ceramics	1046	**699,00 zł**	**859,77 zł**	165 €
Zeen 100	konglomerat | mineral composite	1556	**699,00 zł**	**859,77 zł**	165 €

Flou B30 szafka pod blat | countertop cabinet

szafka wisząca z 1 drzwiami | wall hang cabinet with 1 door

kolor frontu front colour	kolor korpusu body colour	indeks index	cena netto	cena brutto	net price
lakier biały połysk lacquer white high gloss	lakier biały połysk lacquer white high gloss	259-B-03004	**718,00 zł**	**883,51 zł**	170 €

Flou B50 szafka pod blat z koszem | countertop cabinet with basket

szafka wisząca z 1 szufladą | wall hang cabinet with 1 drawer

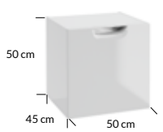

kolor frontu front colour	kolor korpusu body colour	indeks index	cena netto	cena brutto	net price
lakier biały połysk lacquer white high gloss	lakier biały połysk lacquer white high gloss	259-B-05007	**1177,00 zł**	**1447,71 zł**	277 €

UWAGA: wymiary szafek zaokrąglono do pełnych centymetrów
NOTE: the dimensions of cabinets were rounded to the nearest centimetres

uchwyty w zestawie z szafką
handles included

Flou C35 słupek | tall cabinet

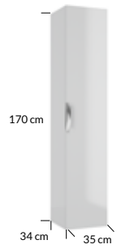

szafka wisząca z 1 drzwiami | wall hang cabinet with 1 door

kolor frontu front colour	kolor korpusu body colour	indeks index	cena netto	cena brutto	net price
lakier biały połysk lacquer white high gloss	lakier biały połysk lacquer white high gloss	259-C-03503	**1519,10 zł**	**1868,49 zł**	358 €

Flou C42 słupek | tall cabinet

szafka wisząca z 1 drzwiami | wall hang cabinet with 1 door

kolor frontu front colour	kolor korpusu body colour	indeks index	cena netto	cena brutto	net price
lakier biały połysk lacquer white high gloss	lakier biały połysk lacquer white high gloss	259-C-04203	**1377,20 zł**	**1693,96 zł**	325 €

kubiki | cubics

uzupełnienie kolekcji
addition to the collection

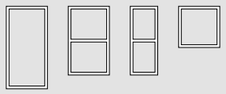

204-205

UWAGA: wymiary szafek zaokrąglono do pełnych centymetrów
NOTE: the dimensions of cabinets were rounded to the nearest centimetres

uchwyty w zestawie z szafką
handles included

Como

Ponadczasowy minimalizm

Timeless minimalism

Więcej
o kolekcji

More about
the collection

meble zmontowane (ASM)
assembled furniture (ASM)

meble modułowe
modular furniture

lakierowane boki i fronty
lacquered sides and fronts

szuflada slim
slim drawer

wewnętrzne lakierowanie
lacquered inside

kolory | Colours

lakier biały połysk
lacquer white high gloss

lakier ciemny zielony mat
lacquer dark green matt

uchwyty | handles

uchwyt frezowany we froncie
handle milled in the front

uchwyt frezowany we froncie
handle milled in the front

Modułowość - więcej możliwości i kreatywności

More possibilities, creativity and modularity

Moduły kolekcji Como

Como collection modules

szafki pod umywalkę | washbasin cabinets

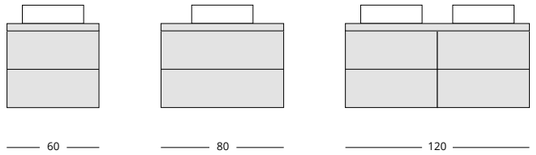

słupek | tall cabinet

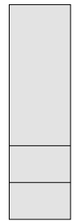

szafki pod blat | countertop cabinet

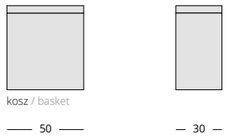

kubiki | cubics

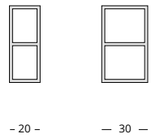

Możliwości łączenia modułów z kolekcji Como

Options for integrating modules from the Como collection

Como D60 szafka podumywalkowa | washbasin cabinet

szafka z możliwością zastosowania umywalki meblowej lub blatu i umywalki nablatowej
cabinet with the possibility of using a inset basin or a countertop and a countertop washbasin

szafka wisząca z 2 szufladami | wall hang cabinet with 2 drawers

kolor frontu front colour	kolor korpusu body colour	indeks index	cena netto	cena brutto	net price
lakier biały połysk lacquer white high gloss	lakier biały połysk lacquer white high gloss	123-D-06055	**1507,00 zł**	**1853,61 zł**	355 €
lakier ciemny zielony mat lacquer dark green matt	lakier ciemny zielony mat lacquer dark green matt	123-D-06054	**1559,80 zł**	**1918,55 zł**	368 €

pasujące umywalki meblowe | matching inset basins

Nanu 60	ceramika | ceramics	1032	**320,00 zł**	**393,60 zł**	76 €
Plan 60	ceramika | ceramics	1722	**299,00 zł**	**367,77 zł**	71 €
Puro 60	szkło | glass	3072	**664,00 zł**	**816,72 zł**	157 €
Verso 60	ceramika | ceramics	1042	**350,00 zł**	**430,50 zł**	83 €
Zeen 60	konglomerat | mineral composite	1552	**350,00 zł**	**430,50 zł**	83 €

Como D80 szafka podumywalkowa | washbasin cabinet

szafka z możliwością zastosowania umywalki meblowej lub blatu i umywalki nablatowej
cabinet with the possibility of using a inset basin or a countertop and a countertop washbasin

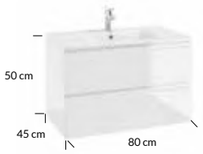

szafka wisząca z 2 szufladami | wall hang cabinet with 2 drawers

kolor frontu front colour	kolor korpusu body colour	indeks index	cena netto	cena brutto	net price
lakier biały połysk lacquer white high gloss	lakier biały połysk lacquer white high gloss	123-D-08055	**1742,40 zł**	**2143,15 zł**	410 €
lakier ciemny zielony mat lacquer dark green matt	lakier ciemny zielony mat lacquer dark green matt	123-D-08054	**1795,20 zł**	**2208,10 zł**	423 €

pasujące umywalki meblowe | matching inset basins

Nanu 80	ceramika | ceramics	1034	**430,00 zł**	**528,90 zł**	102 €
Plan 80	ceramika | ceramics	1724	**399,00 zł**	**490,77 zł**	94 €
Puro 80	szkło | glass	3074	**803,00 zł**	**987,69 zł**	189 €
Zeen 80	konglomerat | mineral composite	1554	**460,00 zł**	**565,80 zł**	109 €

Como D120 DUOSYSTEM (2×D60) szafka podumywalkowa | washbasin cabinet

szafka z możliwością zastosowania umywalki meblowej lub blatu i umywalki nablatowej
cabinet with the possibility of using a inset basin or a countertop and a countertop washbasin

szafka wisząca z 4 szufladami | wall hang cabinet with 4 drawers

kolor frontu front colour	kolor korpusu body colour	indeks index	cena netto	cena brutto	net price
lakier biały połysk lacquer white high gloss	lakier biały połysk lacquer white high gloss	123-D-06055x2	**3014,00 zł**	**3707,22 zł**	710 €
lakier ciemny zielony mat lacquer dark green matt	lakier ciemny zielony mat lacquer dark green matt	123-D-06054x2	**3119,60 zł**	**3837,11 zł**	735 €

pasująca umywalka meblowa | matching inset basins

Plan 120	ceramika | ceramics	1728	**870 zł**	**1070,10 zł**	205 €

Como B30 szafka pod blat | countertop cabinet

szafka wisząca z 1 drzwiami | wall hang cabinet with 1 door

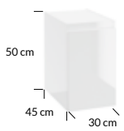

kolor frontu front colour	kolor korpusu body colour	indeks index	cena netto	cena brutto	net price
lakier biały połysk lacquer white high gloss	lakier biały połysk lacquer white high gloss	123-B-03011	**688,60 zł**	**846,98 zł**	163 €
lakier ciemny zielony mat lacquer dark green matt	lakier ciemny zielony mat lacquer dark green matt	123-B-03010	**730,40 zł**	**898,39 zł**	172 €

UWAGA: wymiary szafek zaokrąglono do pełnych centymetrów
NOTE: the dimensions of cabinets were rounded to the nearest centimetres

Como B50 szafka pod blat z koszem | countertop cabinet

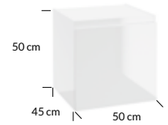

szafka wisząca z 1 szufladą | wall hang cabinet with 1 drawer

kolor frontu front colour	kolor korpusu body colour	indeks index	cena netto	cena brutto	net price
lakier biały połysk lacquer white high gloss	lakier biały połysk lacquer white high gloss	123-B-05013	**1195,70 zł**	**1470,71 zł**	282 €
lakier ciemny zielony mat lacquer dark green matt	lakier ciemny zielony mat lacquer dark green matt	123-B-05012	**1236,40 zł**	**1520,77 zł**	291 €

Como C40 słupek | tall cabinet

szafka wisząca z 1 drzwiami i 2 szufladami | wall hang cabinet with 1 door and 2 drawers

kolor frontu front colour	kolor korpusu body colour	indeks index	cena netto	cena brutto	net price
lakier biały połysk lacquer white high gloss	lakier biały połysk lacquer white high gloss	123-C-04001	**1812,80 zł**	**2229,74 zł**	427 €
lakier ciemny zielony mat lacquer dark green matt	lakier ciemny zielony mat lacquer dark green matt	123-C-04035	**1895,30 zł**	**2331,22 zł**	446 €

kubiki | cubics

uzupełnienie kolekcji
addition to the collection

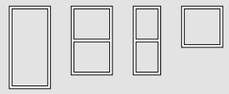

204-205

UWAGA: wymiary szafek zaokrąglono do pełnych centymetrów
NOTE: the dimensions of cabinets were rounded to the nearest centimetres

Faro

Elegancja ukryta w prostocie

Elegance hidden in simplicity

Więcej
o kolekcji
More about
the collection

meble zmontowane (ASM)
assembled furniture (ASM)

meble modułowe
modular furniture

soft close
soft close

lakierowane boki i fronty
lacquered sides and fronts

drewnopodobny dekor
wood-like decor

kolory | colours

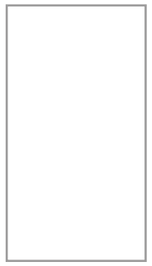

lakier biały połysk
lacquer white high gloss

lakier kaszmir mat
lacquer cashmere matt

dekor dąb artisan
decor artisan oak

dekor orzech rockford
decor rockford nut

Dobrze dobrane **uchwyty**

Well-chosen **handles**

Meble FARO dają duże możliwości dopasowania zabudowy do indywidualnych potrzeb. Cztery wybarwienia oraz pięć rodzajów uchwytów o odmiennych kolorach, zapewniają swobodny wybór nawet najbardziej wymagającym użytkownikom. Uchwyty można montować w pionie lub w poziomie w zależności od ich rodzaju, a fabrycznie przygotowane nawierty ułatwiają montaż.
Uchwyty nie są częścią zestawu, należy zakupić je osobno.

FARO furniture offers great flexibility in adapting the setup to individual needs. With four color finishes and five types of handles in different shades, even the most demanding users can enjoy a wide range of choices. The handles can be installed either vertically or horizontally, depending on their type, and factory-prepared drill holes make installation easier.
Handles are not included in the set and must be purchased separately.

uchwyty Latte
Latte handles

uchwyty Latte
Latte handles

uchwyty Latte
Latte handles

uchwyty Latte
Latte handles

uchwyty Twig
Twig handles

uchwyty Twig
Twig handles

uchwyty Twig
Twig handles

uchwyty Twig
Twig handles

uchwyty Jo
Jo handles

uchwyty Jo
Jo handles

uchwyty Jo
Jo handles

uchwyty Jo
Jo handles

uchwyty Joy
Joy handles

uchwyty Joy
Joy handles

uchwyty Joy
Joy handles

uchwyty Joy
Joy handles

uchwyt Luna
Luna handles

uchwyt Luna
Luna handles

uchwyt Luna
Luna handles

uchwyt Luna
Luna handles

Więcej możliwości, kreatywność i modułowość

More possibilities, creativity and modularity

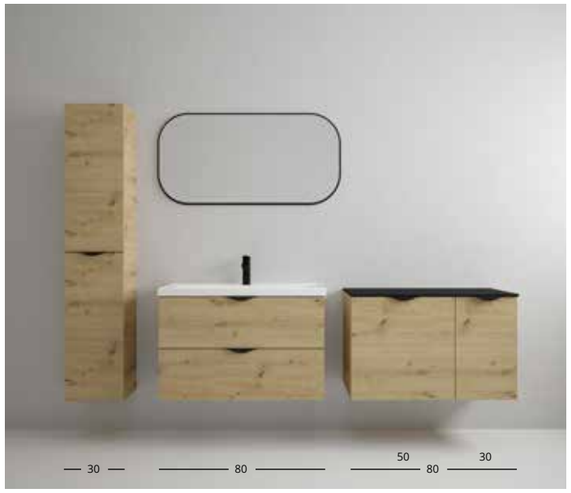

Moduły kolekcji Faro

Faro collection modules

szafki pod umywalkę | washbasin cabinets

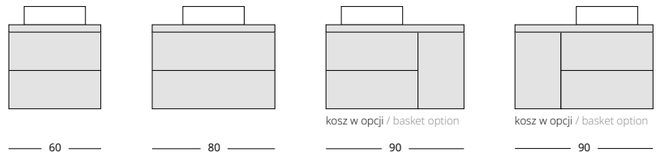

słupek | tall cabinet

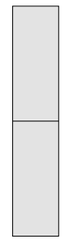

szafki pod blat | countertop cabinet

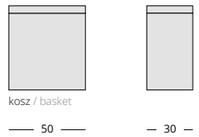

kubiki | cubics

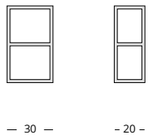

Możliwości łączenia modułów z kolekcji Faro

Options for integrating modules from the Faro collection

Faro D40 szafka podumywalkowa | washbasin cabinet NEW

szafka z możliwością zastosowania umywalki meblowej
cabinet with the possibility of using a inset basin

szafka wisząca z 1 drzwiami | wall hang cabinet with 1 drawer

kolor frontu front colour	kolor korpusu body colour	indeks index	cena netto	cena brutto	net price
lakier biały połysk lacquer white high gloss	lakier biały połysk lacquer white high gloss	001-D-04015	320,00 zł	393,60 zł	75 €
lakier kaszmir mat lacquer cashmere matt	lakier kaszmir mat lacquer cashmere matt	001-D-04018	320,00 zł	393,60 zł	75 €
dekor dąb artisan decor artisan oak	dekor dąb artisan decor artisan oak	001-D-04016	320,00 zł	393,60 zł	75 €
dekor orzech rockford decor rockford nut	dekor orzech rockford decor rockford nut	001-D-04017	320,00 zł	393,60 zł	75 €

pasujące umywalki meblowe | matching inset basins

Tummy 40	ceramika | ceramics	1508	260,00 zł	319,80 zł	62 €
Club 40	ceramika | ceramics	1517	250,00 zł	307,50 zł	59 €

Faro D50 szafka podumywalkowa | washbasin cabinet NEW

szafka z możliwością zastosowania umywalki meblowej
cabinet with the possibility of using a inset basin

szafka wisząca z 1 drzwiami | wall hang cabinet with 1 drawer

kolor frontu front colour	kolor korpusu body colour	indeks index	cena netto	cena brutto	net price
lakier biały połysk lacquer white high gloss	lakier biały połysk lacquer white high gloss	001-D-05036	440,00 zł	541,20 zł	104 €
lakier kaszmir mat lacquer cashmere matt	lakier kaszmir mat lacquer cashmere matt	001-D-05035	440,00 zł	541,20 zł	104 €
dekor dąb artisan decor artisan oak	dekor dąb artisan decor artisan oak	001-D-05037	440,00 zł	541,20 zł	104 €
dekor orzech rockford decor rockford nut	dekor orzech rockford decor rockford nut	001-D-05038	440,00 zł	541,20 zł	104 €

pasujące umywalki meblowe | matching inset basins

Venezia 50	ceramika | ceramics	1440	350,00 zł	430,50 zł	83 €

Faro D50 szafka podumywalkowa | washbasin cabinet

szafka z możliwością zastosowania umywalki meblowej
cabinet with the possibility of using a inset basin

szafka wisząca z 2 szufladami | wall hang cabinet with 2 drawers

kolor frontu front colour	kolor korpusu body colour	indeks index	cena netto	cena brutto	net price
lakier biały połysk lacquer white high gloss	lakier biały połysk lacquer white high gloss	001-D-05030	550,00 zł	676,50 zł	130 €
NEW lakier kaszmir mat lacquer cashmere matt	lakier kaszmir mat lacquer cashmere matt	001-D-05033	550,00 zł	676,50 zł	130 €
dekor dąb artisan decor artisan oak	dekor dąb artisan decor artisan oak	001-D-05031	550,00 zł	676,50 zł	130 €
NEW dekor orzech rockford decor rockford nut	dekor orzech rockford decor rockford nut	001-D-05034	550,00 zł	676,50 zł	130 €

pasujące umywalki meblowe | matching inset basins

Barcelona 50	ceramika | ceramics	2420	290,00 zł	356,70 zł	69 €

Faro D60 szafka podumywalkowa | washbasin cabinet NEW

szafka z możliwością zastosowania umywalki meblowej
cabinet with the possibility of using a inset basin

szafka wisząca z 2 drzwi | wall hang cabinet with 2 doors

kolor frontu front colour	kolor korpusu body colour	indeks index	cena netto	cena brutto	net price
lakier biały połysk lacquer white high gloss	lakier biały połysk lacquer white high gloss	001-D-06067	495,00 zł	608,85 zł	117 €
lakier kaszmir mat lacquer cashmere matt	lakier kaszmir mat lacquer cashmere matt	001-D-06066	495,00 zł	608,85 zł	117 €
dekor dąb artisan decor artisan oak	dekor dąb artisan decor artisan oak	001-D-06068	495,00 zł	608,85 zł	117 €
dekor orzech rockford decor rockford nut	dekor orzech rockford decor rockford nut	001-D-06069	495,00 zł	608,85 zł	117 €

pasująca umywalka | matching basins

Ido 60	ceramika | ceramics	1062	390,00zł	479,70 zł	92 €

UWAGA: wymiary szafek zaokrąglono do pełnych centymetrów
NOTE: the dimensions of cabinets were rounded to the nearest centimetres

uchwyty nie są częścią zestawu, należy zakupić je osobno
handles are not included in the set, to be purchased separately

Faro D60 szafka podumywalkowa | washbasin cabinet

szafka z możliwością zastosowania umywalki meblowej | cabinet with the possibility of using a inset basin

szafka wisząca z 2 szufladami | wall hang cabinet with 2 drawers

kolor frontu front colour	kolor korpusu body colour	indeks index	cena netto	cena brutto	net price
lakier biały połysk lacquer white high gloss	lakier biały połysk lacquer white high gloss	001-D-06043	572,00 zł	703,56 zł	135 €
NEW lakier kaszmir mat lacquer cashmere matt	lakier kaszmir mat lacquer cashmere matt	001-D-06071	572,00 zł	703,56 zł	135 €
dekor dąb artisan decor artisan oak	dekor dąb artisan decor artisan oak	001-D-06044	572,00 zł	703,56 zł	135 €
NEW dekor orzech rockford decor rockford nut	dekor orzech rockford decor rockford nut	001-D-06072	572,00 zł	703,56 zł	135 €

pasujące umywalki meblowe | matching inset basins

Go 60	ceramika | ceramics	1052	320,00 zł	393,60 zł	76 €
Olex 60	konglomerat | mineral composite	2022	320,00 zł	393,60 zł	76 €

Faro D80 szafka podumywalkowa | washbasin cabinet

szafka z możliwością zastosowania umywalki meblowej | cabinet with the possibility of using a inset basin

szafka wisząca z 2 szufladami | wall hang cabinet with 2 drawers

kolor frontu front colour	kolor korpusu body colour	indeks index	cena netto	cena brutto	net price
lakier biały połysk lacquer white high gloss	lakier biały połysk lacquer white high gloss	001-D-08024	638,00 zł	784,74 zł	151 €
NEW lakier kaszmir mat lacquer cashmere matt	lakier kaszmir mat lacquer cashmere matt	001-D-08049	638,00 zł	784,74 zł	151 €
dekor dąb artisan decor artisan oak	dekor dąb artisan decor artisan oak	001-D-08023	638,00 zł	784,74 zł	151 €
NEW dekor orzech rockford decor rockford nut	dekor orzech rockford decor rockford nut	001-D-08050	638,00 zł	784,74 zł	151 €

pasujące umywalki meblowe | matching inset basins

Go 80	ceramika | ceramics	1054	430,00 zł	528,90 zł	102 €
Olex 80	konglomerat | mineral composite	2014	430,00 zł	528,90 zł	102 €

Faro D60 szafka podumywalkowa | washbasin cabinet

szafka z możliwością zastosowania umywalki meblowej lub blatu i umywalki nablatowej | cabinet with the possibility of using a inset basin or a countertop and a countertop washbasin

szafka wisząca z 2 szufladami | wall hang cabinet with 2 drawers

kolor frontu front colour	kolor korpusu body colour	indeks index	cena netto	cena brutto	net price
lakier biały połysk lacquer white high gloss	lakier biały połysk lacquer white high gloss	001-D-06034	594,00 zł	730,62 zł	140 €
NEW lakier kaszmir mat lacquer cashmere matt	lakier kaszmir mat lacquer cashmere matt	001-D-06064	594,00 zł	730,62 zł	140 €
dekor dąb artisan decor artisan oak	dekor dąb artisan decor artisan oak	001-D-06035	594,00 zł	730,62 zł	140 €
NEW dekor orzech rockford decor rockford nut	dekor orzech rockford decor rockford nut	001-D-06065	594,00 zł	730,62 zł	140 €

pasujące umywalki meblowe | matching inset basins

Nanu 60	ceramika | ceramics	1032	320,00 zł	393,60 zł	76 €
Plan 60	ceramika | ceramics	1722	299,00 zł	367,77 zł	71 €
Puro 60	szkło | glass	3072	664,00 zł	816,72 zł	157 €
Verso 60	ceramika | ceramics	1042	350,00 zł	430,50 zł	83 €
Zeen 60	konglomerat | mineral composite	1552	350,00 zł	430,50 zł	83 €

Faro D80 szafka podumywalkowa | washbasin cabinet

szafka z możliwością zastosowania umywalki meblowej lub blatu i umywalki nablatowej | cabinet with the possibility of using a inset basin or a countertop and a countertop washbasin

szafka wisząca z 2 szufladami | wall hang cabinet with 2 drawers

kolor frontu front colour	kolor korpusu body colour	indeks index	cena netto	cena brutto	net price
lakier biały połysk lacquer white high gloss	lakier biały połysk lacquer white high gloss	001-D-08018	660,00 zł	811,80 zł	156 €
NEW lakier kaszmir mat lacquer cashmere matt	lakier kaszmir mat lacquer cashmere matt	001-D-08029	660,00 zł	811,80 zł	156 €
dekor dąb artisan decor artisan oak	dekor dąb artisan decor artisan oak	001-D-08019	660,00 zł	811,80 zł	156 €
NEW dekor orzech rockford decor rockford nut	dekor orzech rockford decor rockford nut	001-D-08030	660,00 zł	811,80 zł	156 €

pasujące umywalki meblowe | matching inset basins

Nanu 80	ceramika | ceramics	1034	430,00 zł	528,90 zł	102 €
Plan 80	ceramika | ceramics	1724	399,00 zł	490,77 zł	94 €
Puro 80	szkło | glass	3074	803,00 zł	987,69 zł	189 €
Verso 80	ceramika | ceramics	1044	460,00 zł	565,80 zł	109 €
Zeen 80	konglomerat | mineral composite	1554	460,00 zł	565,80 zł	109 €

UWAGA: wymiary szafek zaokrąglono do pełnych centymetrów
NOTE: the dimensions of cabinets were rounded to the nearest centimetres

uchwyty nie są częścią zestawu, należy zakupić je osobno
handles are not included in the set, to be purchased separately

Faro D90 szafka podumywalkowa | washbasin cabinet NEW

szafka z możliwością zastosowania umywalki meblowej lub blatu i umywalki nablatowej
cabinet with the possibility of using a inset basin or a countertop and a countertop washbasin

szafka wisząca z 2 szufladami i 1 drzwiami | wall hang cabinet with 2 drawers and 1 door

kolor frontu front colour	kolor korpusu body colour	indeks index	cena netto	cena brutto	net price
lakier biały połysk lacquer white high gloss	lakier biały połysk lacquer white high gloss	001-D-09001	**1100,00 zł**	**1353,00 zł**	259 €
lakier kaszmir mat lacquer cashmere matt	lakier kaszmir mat lacquer cashmere matt	001-D-09007	**1100,00 zł**	**1353,00 zł**	259 €
dekor dąb artisan decor artisan oak	dekor dąb artisan decor artisan oak	001-D-09003	**1100,00 zł**	**1353,00 zł**	259 €
dekor orzech rockford decor rockford nut	dekor orzech rockford decor rockford nut	001-D-09005	**1100,00 zł**	**1353,00 zł**	259 €

szafka wisząca z 2 szufladami i koszem | wall hang cabinet with 2 drawers and basket

kolor frontu front colour	kolor korpusu body colour	indeks index	cena netto	cena brutto	net price
lakier biały połysk lacquer white high gloss	lakier biały połysk lacquer white high gloss	001-D-09001 +001-H-00091	**1100,00 zł** **300,00 zł**	**1353,00 zł** **369,00 zł**	259 € 71 €
lakier kaszmir mat lacquer cashmere matt	lakier kaszmir mat lacquer cashmere matt	001-D-09007 +001-H-00091	**1100,00 zł** **300,00 zł**	**1353,00 zł** **369,00 zł**	259 € 71 €
dekor dąb artisan decor artisan oak	dekor dąb artisan decor artisan oak	001-D-09003 +001-H-00091	**1100,00 zł** **300,00 zł**	**1353,00 zł** **369,00 zł**	259 € 71 €
dekor orzech rockford decor rockford nut	dekor orzech rockford decor rockford nut	001-D-09005 +001-H-00091	**1100,00 zł** **300,00 zł**	**1353,00 zł** **369,00 zł**	259 € 71 €

pasująca umywalka meblowa | matching inset basin

Plan 90 lewa | left	ceramika | ceramics	1725	**700,00 zł**	**861,00 zł**	165 €

Faro D90 szafka podumywalkowa | washbasin cabinet NEW

szafka z możliwością zastosowania umywalki meblowej lub blatu i umywalki nablatowej
cabinet with the possibility of using a inset basin or a countertop and a countertop washbasin

szafka wisząca z 2 szufladami i 1 drzwiami | wall hang cabinet with 2 drawers and 1 door

kolor frontu front colour	kolor korpusu body colour	indeks index	cena netto	cena brutto	net price
lakier biały połysk lacquer white high gloss	lakier biały połysk lacquer white high gloss	001-D-09002	**1100,00 zł**	**1353,00 zł**	259 €
lakier kaszmir mat lacquer cashmere matt	lakier kaszmir mat lacquer cashmere matt	001-D-09008	**1100,00 zł**	**1353,00 zł**	259 €
dekor dąb artisan decor artisan oak	dekor dąb artisan decor artisan oak	001-D-09004	**1100,00 zł**	**1353,00 zł**	259 €
dekor orzech rockford decor rockford nut	dekor orzech rockford decor rockford nut	001-D-09006	**1100,00 zł**	**1353,00 zł**	259 €

szafka wisząca z 2 szufladami i koszem | wall hang cabinet with 2 drawers and basket

kolor frontu front colour	kolor korpusu body colour	indeks index	cena netto	cena brutto	net price
lakier biały połysk lacquer white high gloss	lakier biały połysk lacquer white high gloss	001-D-09002 +001-H-00091	**1100,00 zł** **300,00 zł**	**1353,00 zł** **369,00 zł**	259 € 71 €
lakier kaszmir mat lacquer cashmere matt	lakier kaszmir mat lacquer cashmere matt	001-D-09008 +001-H-00091	**1100,00 zł** **300,00 zł**	**1353,00 zł** **369,00 zł**	259 € 71 €
dekor dąb artisan decor artisan oak	dekor dąb artisan decor artisan oak	001-D-09004 +001-H-00091	**1100,00 zł** **300,00 zł**	**1353,00 zł** **369,00 zł**	259 € 71 €
dekor orzech rockford decor rockford nut	dekor orzech rockford decor rockford nut	001-D-09006 +001-H-00091	**1100,00 zł** **300,00 zł**	**1353,00 zł** **369,00 zł**	259 € 71 €

pasująca umywalka meblowa | matching inset basin

Plan 90 prawa | right	ceramika | ceramics	1729	**700,00 zł**	**861,00 zł**	165 €

kosz | basket BASIC NEW

kosz | basket

kolor colour	indeks index	cena netto	cena brutto	net price
grafit graphite	001-H-00091	**300,00 zł**	**369,00 zł**	71 €

do samodzielnego montażu (DSM)
self-assembly (DSM)

kosz pasuje wyłącznie do szafki FARO D90
the basket only fits in to the FARO D90

UWAGA: wymiary szafek zaokrąglono do pełnych centymetrów
NOTE: the dimensions of cabinets were rounded to the nearest centimetres

uchwyty nie są częścią zestawu, należy zakupić je osobno
handles are not included in the set, to be purchased separately

Faro B30 szafka pod blat | countertop cabinet

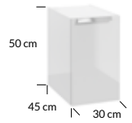

szafka wisząca z 1 drzwiami | wall hang cabinet with 1 door

kolor frontu front colour	kolor korpusu body colour	indeks index	cena netto	cena brutto	net price
lakier biały połysk lacquer white high gloss	lakier biały połysk lacquer white high gloss	001-B-03010	**462,00 zł**	**568,26 zł**	109 €
NEW lakier kaszmir mat lacquer cashmere matt	lakier kaszmir mat lacquer cashmere matt	001-B-03011	**462,00 zł**	**568,26 zł**	109 €
dekor dąb artisan decor artisan oak	dekor dąb artisan decor artisan oak	001-B-03009	**462,00 zł**	**568,26 zł**	109 €
NEW dekor orzech rockford decor rockford nut	dekor orzech rockford decor rockford nut	001-B-03012	**462,00 zł**	**568,26 zł**	109 €

Faro B50 szafka pod blat z koszem | countertop cabinet with basket

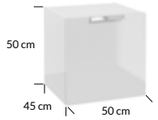

szafka wisząca z 1 szufladą | wall hang cabinet with 1 drawer

kolor frontu front colour	kolor korpusu body colour	indeks index	cena netto	cena brutto	net price
lakier biały połysk lacquer white high gloss	lakier biały połysk lacquer white high gloss	001-B-05014	**891,00 zł**	**1095,93 zł**	210 €
NEW lakier kaszmir mat lacquer cashmere matt	lakier kaszmir mat lacquer cashmere matt	001-B-05015	**891,00 zł**	**1095,93 zł**	210 €
dekor dąb artisan decor artisan oak	dekor dąb artisan decor artisan oak	001-B-05013	**891,00 zł**	**1095,93 zł**	210 €
NEW dekor orzech rockford decor rockford nut	dekor orzech rockford decor rockford nut	001-B-05016	**891,00 zł**	**1095,93 zł**	210 €

Faro C30 słupek | tall cabinet

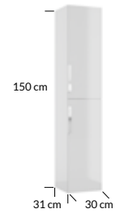

szafka wisząca z 2 drzwi | wall hang cabinet with 2 doors

kolor frontu front colour	kolor korpusu body colour	indeks index	cena netto	cena brutto	net price
lakier biały połysk lacquer white high gloss	lakier biały połysk lacquer white high gloss	001-C-03005	**770,00 zł**	**947,10 zł**	182 €
NEW lakier kaszmir mat lacquer cashmere matt	lakier kaszmir mat lacquer cashmere matt	001-C-03009	**770,00 zł**	**947,10 zł**	182 €
dekor dąb artisan decor artisan oak	dekor dąb artisan decor artisan oak	001-C-03006	**770,00 zł**	**947,10 zł**	182 €
NEW dekor orzech rockford decor rockford nut	dekor orzech rockford decor rockford nut	001-C-03010	**770,00 zł**	**947,10 zł**	182 €

kubiki | cubics

uzupełnienie kolekcji
addition to the collection

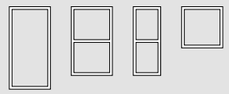

204-205

UWAGA: wymiary szafek zaokrąglono do pełnych centymetrów
NOTE: the dimensions of cabinets were rounded to the nearest centimetres

uchwyty nie są częścią zestawu, należy zakupić je osobno
handles are not included in the set, to be purchased separately

Fiora

Dizajn, który oddycha

Design that breathes

nagrody | awards

DIAMENT meblarstwa 2024

Więcej o kolekcji

More about the collection

wyróżniki kolekcji | features of the collection

soft close

soft close

metalowe uchwyty

metal handles

perforowane metalowe fronty

perforated metal fronts

fronty malowane proszkowo

powder-coated fronts

kolory | colours

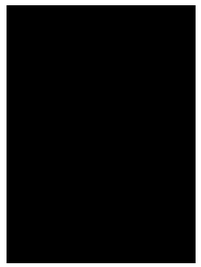

czarny mat
black matt

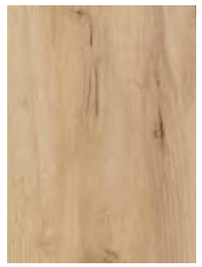

dekor dąb złoty
decor golden oak

uchwyty | handles

w zestawie z szafką
included

uchwyt Gambit
Gambit handle

Więcej możliwości, kreatywność i modułowość

More possibilities, creativity and modularity

elementy uzupełniające kolekcję - strony 170-209
elements complementing the collection - pages 170-209

Fiora D70 szafka podumywalkowa | washbasin cabinet

szafka z możliwością zastosowania umywalki nablatowej
cabinet with the possibility of using countertop washbasin

szafka stojąca z 2 drzwi | standing cabinet with 2 doors

kolor frontu front colour	kolor korpusu body colour	indeks index	cena netto	cena brutto	net price
czarny mat black matt	dekor dąb złoty decor golden oak	282-D-07005	**1100,00 zł**	**1353,00 zł**	259 €
czarny mat black matt	czarny black	282-D-07006	**1100,00 zł**	**1353,00 zł**	259 €

Fiora D100 szafka podumywalkowa | washbasin cabinet

szafka z możliwością zastosowania umywalki nablatowej
cabinet with the possibility of using countertop washbasin

szafka stojąca z 3 drzwi | standing cabinet with 3 doors

kolor frontu front colour	kolor korpusu body colour	indeks index	cena netto	cena brutto	net price
czarny mat black matt	dekor dąb złoty decor golden oak	282-D-10006	**1500,00 zł**	**1845,00 zł**	353 €
czarny mat black matt	czarny black	282-D-10007	**1500,00 zł**	**1845,00 zł**	353 €

Fiora C35 słupek | tall cabinet

szafka stojąca z 2 drzwi | standing cabinet with 2 doors

kolor frontu front colour	kolor korpusu body colour	indeks index	cena netto	cena brutto	net price
czarny mat black matt	dekor dąb złoty decor golden oak	282-C-03503	**1200,00 zł**	**1476,00 zł**	283 €
czarny mat black matt	czarny black	282-C-03504	**1200,00 zł**	**1476,00 zł**	283 €

UWAGA: wymiary szafek zaokrąglono do pełnych centymetrów
NOTE: the dimensions of cabinets were rounded to the nearest centimetres

uchwyty i nóżki w zestawie z szafką
handles and legs included

Delano

Lamele – elegancja w pionie

Slats - elegance in the vertical

Więcej
o kolekcji

More about
the collection

soft close

soft close

lamele na froncie

lamels on fronts

metalowe boki szuflad

metal drawer sides

drewnopodobny dekor

wood-like decor

kolory | colours

dekor dąb złoty
decor golden oak

uchwyty | handles

lamele
lamels

Więcej możliwości, kreatywność i modułowość

More possibilities, creativity and modularity

Delano D60 szafka podumywalkowa | washbasin cabinet

szafka z możliwością zastosowania umywalki meblowej lub blatu i umywalki nablatowej
cabinet with the possibility of using a inset basin or a countertop and a countertop washbasin

szafka wisząca z 2 szufladami | wall hang cabinet with 2 drawers

kolor frontu front colour	kolor korpusu body colour	indeks index	cena netto	cena brutto	net price
dekor dąb złoty decor golden oak	dekor dąb złoty decor golden oak	001-D-06036	**980,00 zł**	**1205,40 zł**	231 €

pasujące umywalki meblowe | matching inset basins

Nanu 60	ceramika | ceramics	1032	**320,00 zł**	**393,60 zł**	76 €
Plan 60	ceramika | ceramics	1722	**299,00 zł**	**367,77 zł**	71 €
Puro 60	szkło | glass	3072	**664,00 zł**	**816,72 zł**	157 €
Verso 60	ceramika | ceramics	1042	**350,00 zł**	**430,50 zł**	83 €
Zeen 60	konglomerat | mineral composite	1552	**350,00 zł**	**430,50 zł**	83 €

Delano D80 szafka podumywalkowa | washbasin cabinet

szafka z możliwością zastosowania umywalki meblowej lub blatu i umywalki nablatowej
cabinet with the possibility of using a inset basin or a countertop and a countertop washbasin

szafka wisząca z 2 szufladami | wall hang cabinet with 2 drawers

kolor frontu front colour	kolor korpusu body colour	indeks index	cena netto	cena brutto	net price
dekor dąb złoty decor golden oak	dekor dąb złoty decor golden oak	001-D-08020	**1150,00 zł**	**1414,50 zł**	271 €

pasujące umywalki meblowe | matching inset basins

Nanu 80	ceramika | ceramics	1034	**430,00 zł**	**528,90 zł**	102 €
Plan 80	ceramika | ceramics	1724	**399,00 zł**	**490,77 zł**	94 €
Puro 80	szkło | glass	3074	**803,00 zł**	**987,69 zł**	189 €
Verso 80	ceramika | ceramics	1044	**460,00 zł**	**565,80 zł**	109 €
Zeen 80	konglomerat | mineral composite	1554	**460,00 zł**	**565,80 zł**	109 €

Delano D100 szafka podumywalkowa | washbasin cabinet

szafka z możliwością zastosowania umywalki meblowej lub blatu i umywalki nablatowej
cabinet with the possibility of using a inset basin or a countertop and a countertop washbasin

szafka wisząca z 2 szufladami | wall hang cabinet with 2 drawers

kolor frontu front colour	kolor korpusu body colour	indeks index	cena netto	cena brutto	net price
dekor dąb złoty decor golden oak	dekor dąb złoty decor golden oak	001-D-10005	**1250,00 zł**	**1537,50 zł**	295 €

pasujące umywalki meblowe | matching inset basins

Plan 100	ceramika | ceramics	1726	**660,00 zł**	**811,80 zł**	156 €
Verso 100	ceramika | ceramics	1046	**699,00 zł**	**859,77 zł**	165 €
Zeen 100	konglomerat | mineral composite	1556	**699,00 zł**	**859,77 zł**	165 €

Delano C32 słupek | tall cabinet

szafka wisząca z 1 drzwiami | wall hang cabinet with 1 door

kolor frontu front colour	kolor korpusu body colour	indeks index	cena netto	cena brutto	net price
dekor dąb złoty decor golden oak	dekor dąb złoty decor golden oak	001-C-03228	**920,00 zł**	**1131,60 zł**	217 €

UWAGA: wymiary szafek zaokrąglono do pełnych centymetrów
NOTE: the dimensions of cabinets were rounded to the nearest centimetres

Lozano

Przemyślane rozwiązania, codzienna wygoda

Thoughtful solutions, everyday convenience

Więcej
o kolekcji

More about
the collection

soft close
soft close

metalowe uchwyty
metal handles

drewnopodobny dekor
wood-like decor

meble wiszące
hanging furniture

kolory | colours

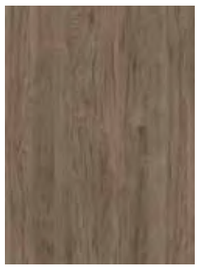

dekor orzech rockford
decor rockford nut

uchwyty | handles

w zestawie z szafką
included

uchwyt Aura
Aura handle

Więcej możliwości, kreatywność i modułowość

More possibilities, creativity and modularity

elementy uzupełniające kolekcję - strony 170-209
elements complementing the collection - pages 170-209

Lozano D60 szafka podumywalkowa | washbasin cabinet

szafka z możliwością zastosowania umywalki meblowej lub blatu i umywalki nablatowej
cabinet with the possibility of using a inset basin or a countertop and a countertop washbasin

szafka wisząca z 2 szufladami | wall hang cabinet with 2 drawers

kolor frontu front colour	kolor korpusu body colour	indeks index	cena netto	cena brutto	net price
dekor orzech rockford decor rockford nut	dekor orzech rockford decor rockford nut	282-D-06025	**650,00 zł**	**799,50 zł**	153 €

pasujące umywalki meblowe | matching inset basins

Nanu 60	ceramika | ceramics	1032	**320,00 zł**	**393,60 zł**	76 €
Plan 60	ceramika | ceramics	1722	**299,00 zł**	**367,77 zł**	71 €
Puro 60	szkło | glass	3072	**664,00 zł**	**816,72 zł**	157 €
Verso 60	ceramika | ceramics	1042	**350,00 zł**	**430,50 zł**	83 €
Zeen 60	konglomerat | mineral composite	1552	**350,00 zł**	**430,50 zł**	83 €

Lozano D80 szafka podumywalkowa | washbasin cabinet

szafka z możliwością zastosowania umywalki meblowej lub blatu i umywalki nablatowej
cabinet with the possibility of using a inset basin or a countertop and a countertop washbasin

szafka wisząca z 2 szufladami | wall hang cabinet with 2 drawers

kolor frontu front colour	kolor korpusu body colour	indeks index	cena netto	cena brutto	net price
dekor orzech rockford decor rockford nut	dekor orzech rockford decor rockford nut	282-D-08019	**750,00 zł**	**922,50 zł**	177 €

pasujące umywalki meblowe | matching inset basins

Nanu 80	ceramika | ceramics	1034	**430,00 zł**	**528,90 zł**	102 €
Plan 80	ceramika | ceramics	1724	**399,00 zł**	**490,77 zł**	94 €
Puro 80	szkło | glass	3074	**803,00 zł**	**987,69 zł**	189 €
Verso 80	ceramika | ceramics	1044	**460,00 zł**	**565,80 zł**	109 €
Zeen 80	konglomerat | mineral composite	1554	**460,00 zł**	**565,80 zł**	109 €

Lozano C40 słupek | tall cabinet

szafka wisząca z 2 drzwi | wall hang cabinet with 2 doors

kolor frontu front colour	kolor korpusu body colour	indeks index	cena netto	cena brutto	net price
dekor orzech rockford decor rockford nut	dekor orzech rockford decor rockford nut	282-C-04006	**650,00 zł**	**799,50 zł**	153 €

UWAGA: wymiary szafek zaokrąglono do pełnych centymetrów
NOTE: the dimensions of cabinets were rounded to the nearest centimetres

uchwyty w zestawie z szafką
handles included

Empoli

Funkcjonalność w skandynawskim wydaniu

Functionality in Scandinavian design

Więcej
o kolekcji

More about
the collection

soft close
soft close

lakierowane fronty
lacquered fronts

lakier światłoutwardzalny
lacquer light-cured

drewnopodobny dekor
wood-like decor

meble wiszące
hanging furniture

kolory | colours

lakier biały połysk
lacquer white high gloss

lakier czarny no fingerprint
lacquer black no fingerprint

dekor dąb złoty
decor golden oak

uchwyty | handles

nie są częścią zestawu, należy zakupić je osobno
are not included in the set, to be purchased separately

uchwyty Latte
Latte handles

uchwyty Latte
Latte handles

Więcej możliwości, kreatywność i modułowość

More possibilities, creativity and modularity

Empoli D60 szafka podumywalkowa | washbasin cabinet

szafka z możliwością zastosowania umywalki nablatowej
cabinet with the possibility of using countertop washbasin

szafka wisząca z 2 szufladami | wall hang cabinet with 2 drawers

kolor frontu front colour	kolor korpusu body colour	indeks index	cena netto	cena brutto	net price
lakier biały połysk lacquer white high gloss	dekor dąb złoty decor golden oak	282-D-06018	**696,00 zł**	**856,08 zł**	164 €
lakier czarny no fingerprint lacquer black no fingerprint	dekor dąb złoty decor golden oak	282-D-06019	**728,00 zł**	**895,44 zł**	172 €

Empoli D80 szafka podumywalkowa | washbasin cabinet

szafka z możliwością zastosowania umywalki nablatowej
cabinet with the possibility of using countertop washbasin

szafka wisząca z 2 szufladami | wall hang cabinet with 2 drawers

kolor frontu front colour	kolor korpusu body colour	indeks index	cena netto	cena brutto	net price
lakier biały połysk lacquer white high gloss	dekor dąb złoty decor golden oak	282-D-08012	**771,00 zł**	**948,33 zł**	182 €
lakier czarny no fingerprint lacquer black no fingerprint	dekor dąb złoty decor golden oak	282-D-08013	**803,00 zł**	**987,69 zł**	189 €

Empoli D100 szafka podumywalkowa | washbasin cabinet

szafka z możliwością zastosowania umywalki nablatowej
cabinet with the possibility of using countertop washbasin

szafka wisząca z 2 szufladami i z półkami | wall hang cabinet with 2 drawers and with shelves

kolor frontu front colour	kolor korpusu body colour	indeks index	cena netto	cena brutto	net price
lakier biały połysk lacquer white high gloss	dekor dąb złoty decor golden oak	282-D-10002	**910,00 zł**	**1119,30 zł**	215 €
lakier czarny no fingerprint lacquer black no fingerprint	dekor dąb złoty decor golden oak	282-D-10003	**942,00 zł**	**1158,66 zł**	222 €

Empoli D60 szafka podumywalkowa | washbasin cabinet

szafka z możliwością zastosowania umywalki nablatowej
cabinet with the possibility of using countertop washbasin

szafka wisząca z półkami | wall hang cabinet with shelves

kolor korpusu body colour	indeks index	cena netto	cena brutto	net price
dekor dąb złoty decor golden oak	282-D-06021	**370,00 zł**	**450,10 zł**	88 €

Empoli D80 szafka podumywalkowa | washbasin cabinet

szafka z możliwością zastosowania umywalki nablatowej
cabinet with the possibility of using countertop washbasin

szafka wisząca z półkami | wall hang cabinet with shelves

kolor korpusu body colour	indeks index	cena netto	cena brutto	net price
dekor dąb złoty decor golden oak	282-D-08016	**420,00 zł**	**516,60 zł**	99 €

UWAGA: wymiary szafek zaokrąglono do pełnych centymetrów
NOTE: the dimensions of cabinets were rounded to the nearest centimetres

uchwyty nie są częścią zestawu, należy zakupić je osobno
handles are not included in the set, to be purchased separately

Empoli D100 szafka podumywalkowa | washbasin cabinet

szafka z możliwością zastosowania umywalki nablatowej
cabinet with the possibility of using countertop washbasin

szafka wisząca z półkami | wall hang cabinet with shelves

kolor korpusu body colour	indeks index	cena netto	cena brutto	net price
dekor dąb złoty decor golden oak	282-D-10005	**480,00 zł**	**590,40 zł**	113 €

Empoli C45 słupek | tall cabinet

szafka wisząca z 1 drzwiami i 2 szufladami | wall hang cabinet with 1 door and 2 drawers

kolor frontu front colour	kolor korpusu body colour	indeks index	cena netto	cena brutto	net price
lakier biały połysk lacquer white high gloss	dekor dąb złoty decor golden oak	282-C-04502	**985,00 zł**	**1211,55 zł**	232 €
lakier czarny no fingerprint lacquer black no fingerprint	dekor dąb złoty decor golden oak	282-C-04503	**1006,00 zł**	**1237,38 zł**	237 €

Empoli A60 szafka wisząca | wall hung cabinet

szafka wisząca z 2 drzwi | wall hang cabinet with 2 doors

kolor frontu front colour	kolor korpusu body colour	indeks index	cena netto	cena brutto	net price
lakier biały połysk lacquer white high gloss	dekor dąb złoty decor golden oak	282-A-06012	**440,00 zł**	**541,20 zł**	104 €
lakier czarny no fingerprint lacquer black no fingerprint	dekor dąb złoty decor golden oak	282-A-06011	**459,00 zł**	**564,57 zł**	108 €

Empoli E60 szafka lustrzana LED | mirror cabinet LED

gniazdo meblowe Combi Box w komplecie z szafką
Combi Box furniture socket complete with cabinet

szafka wisząca z lustrem z 1 drzwiami z wbudowanym panelem oświetleniowym LED
hanging mirror cabinet with 1 door and integrated LED panel

kolor korpusu body colour	indeks index	cena netto	cena brutto	net price
dekor dąb złoty decor golden oak	282-E-06008	**600,00 zł**	**738,00 zł**	142 €

UWAGA: wymiary szafek zaokrąglono do pełnych centymetrów
NOTE: the dimensions of cabinets were rounded to the nearest centimetres

uchwyty nie są częścią zestawu, należy zakupić je osobno
handles are not included in the set, to be purchased separately

Space System

Minimalizm inspirowany naturą

Minimalism inspired by nature

Więcej
o kolekcji

More about
the collection

front mdf
front mdf

frezowane fronty
milled fronts

lakier światłoutwardzalny
lacquer light-cured

lakierowane boki i fronty
lacquered sides and fronts

meble na nóżkach
furniture on legs

kolory | colours

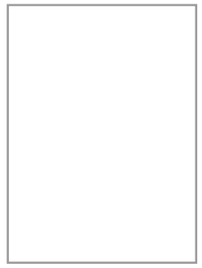

lakier biały połysk
lacquer white high gloss

dekor dąb złoty
decor golden oak

uchwyty | handles

uchwyt frezowany we froncie
handle milled in the front

Więcej możliwości, kreatywność i modułowość

More possibilities, creativity and modularity

Space System D60 szafka podumywalkowa | washbasin cabinet NEW

szafka z możliwością zastosowania umywalki meblowej
cabinet with the possibility of using a inset basin

szafka stojąca z 2 drzwi | standing cabinet with 2 doors

kolor frontu front colour	kolor korpusu body colour	indeks index	cena netto	cena brutto	net price
lakier biały połysk dekor dąb złoty lacquer white high gloss decor golden oak	lakier biały połysk lacquer white high gloss	106-D-06029	**510,00 zł**	**627,30 zł**	120 €

pasujące umywalki meblowe | matching inset basins

Bonito 60	ceramika | ceramics	1072	**370,00 zł**	**455,10 zł**	88 €
Olex 60	konglomerat | mineral composite	2022	**320,00 zł**	**393,60 zł**	76 €

Space System D60 szafka podumywalkowa | washbasin cabinet NEW

szafka z możliwością zastosowania umywalki meblowej lub blatu i umywalki nablatowej
cabinet with the possibility of using a inset basin or a countertop and a countertop washbasin

szafka stojąca z 2 szufladami | standing cabinet with 2 drawers

kolor frontu front colour	kolor korpusu body colour	indeks index	cena netto	cena brutto	net price
lakier biały połysk dekor dąb złoty lacquer white high gloss decor golden oak	lakier biały połysk lacquer white high gloss	106-D-06021	**680,00 zł**	**836,40 zł**	160 €

szafka stojąca z 2 drzwi | standing cabinet with 2 doors

kolor frontu front colour	kolor korpusu body colour	indeks index	cena netto	cena brutto	net price
lakier biały połysk dekor dąb złoty lacquer white high gloss decor golden oak	lakier biały połysk lacquer white high gloss	106-D-06022	**510,00 zł**	**627,30 zł**	120 €

pasujące umywalki meblowe | matching inset basins

Nanu 60	ceramika | ceramics	1032	**320,00 zł**	**393,60 zł**	76 €
Plan 60	ceramika | ceramics	1722	**299,00 zł**	**367,77 zł**	71 €
Puro 60	szkło | glass	3072	**664,00 zł**	**816,72 zł**	157 €
Verso 60	ceramika | ceramics	1042	**350,00 zł**	**430,50 zł**	83 €
Zeen 60	konglomerat | mineral composite	1552	**350,00 zł**	**430,50 zł**	83 €

Space System D80 szafka podumywalkowa | washbasin cabinet NEW

szafka z możliwością zastosowania umywalki meblowej lub blatu i umywalki nablatowej
cabinet with the possibility of using a inset basin or a countertop and a countertop washbasin

szafka stojąca z 2 szufladami | standing cabinet with 2 drawers

kolor frontu front colour	kolor korpusu body colour	indeks index	cena netto	cena brutto	net price
lakier biały połysk dekor dąb złoty lacquer white high gloss decor golden oak	lakier biały połysk lacquer white high gloss	106-D-08016	**760,00 zł**	**934,80 zł**	179 €

szafka stojąca z 2 drzwi | standing cabinet with 2 doors

kolor frontu front colour	kolor korpusu body colour	indeks index	cena netto	cena brutto	net price
lakier biały połysk dekor dąb złoty lacquer white high gloss decor golden oak	lakier biały połysk lacquer white high gloss	106-D-08017	**560,00 zł**	**688,80 zł**	132 €

pasujące umywalki meblowe | matching inset basins

Nanu 80	ceramika | ceramics	1034	**430,00 zł**	**528,90 zł**	102 €
Plan 80	ceramika | ceramics	1724	**399,00 zł**	**490,77 zł**	94 €
Puro 80	szkło | glass	3074	**803,00 zł**	**987,69 zł**	189 €
Verso 80	ceramika | ceramics	1044	**460,00 zł**	**565,80 zł**	109 €
Zeen 80	konglomerat | mineral composite	1554	**460,00 zł**	**565,80 zł**	109 €

UWAGA: wymiary szafek zaokrąglono do pełnych centymetrów
NOTE: the dimensions of cabinets were rounded to the nearest centimetres

Space System D80 szafka podumywalkowa | washbasin cabinet NEW

szafka z możliwością zastosowania umywalki meblowej
cabinet with the possibility of using a inset basin

szafka stojąca z 2 drzwi | standing cabinet with 2 doors

kolor frontu front colour	kolor korpusu body colour	indeks index	cena netto	cena brutto	net price
lakier biały połysk dekor dąb złoty lacquer white high gloss decor golden oak	lakier biały połysk lacquer white high gloss	106-D-08024	**560,00 zł**	**688,80 zł**	132 €

pasujące umywalki meblowe | matching inset basins

Bonito 80	ceramika | ceramics	1074	**460,00 zł**	**565,80 zł**	109 €
Olex 80	konglomerat | mineral composite	2014	**430,00 zł**	**528,90 zł**	102 €

Space System C40 słupek | tall cabinet NEW

szafka stojąca z 2 drzwi | standing cabinet with 2 doors

kolor frontu front colour	kolor korpusu body colour	indeks index	cena netto	cena brutto	net price
lakier biały połysk dekor dąb złoty lacquer white high gloss decor golden oak	lakier biały połysk dekor dąb złoty lacquer white high gloss decor golden oak	106-C-04003	**820,00 zł**	**1008,60 zł**	193 €

Space System C60 słupek | tall cabinet NEW

szafka stojąca z 4 drzwi | standing cabinet with 4 doors

kolor frontu front colour	kolor korpusu body colour	indeks index	cena netto	cena brutto	net price
lakier biały połysk dekor dąb złoty lacquer white high gloss decor golden oak	lakier biały połysk dekor dąb złoty lacquer white high gloss decor golden oak	106-C-06003	**1200,00 zł**	**1476,00 zł**	283 €

Space System B40 szafka z blatem | cabinet with countertop NEW

szafka stojąca z 1 drzwiami | standing cabinet with 1 door

kolor frontu front colour	kolor korpusu body colour	indeks index	cena netto	cena brutto	net price
lakier biały połysk dekor dąb złoty lacquer white high gloss decor golden oak	lakier biały połysk dekor dąb złoty lacquer white high gloss decor golden oak	106-B-04002	**450,00 zł**	**553,50 zł**	106 €

Space System A40 szafka wisząca | wall hung cabinet NEW

szafka wisząca z 1 drzwiami | wall hang cabinet with 1 door

kolor frontu front colour	kolor korpusu body colour	indeks index	cena netto	cena brutto	net price
lakier biały połysk dekor dąb złoty lacquer white high gloss decor golden oak	lakier biały połysk dekor dąb złoty lacquer white high gloss decor golden oak	106-A-04001	**340,00 zł**	**418,20 zł**	80 €

UWAGA: wymiary szafek zaokrąglono do pełnych centymetrów
NOTE: the dimensions of cabinets were rounded to the nearest centimetres

Space System E60 szafka lustrzana | mirror cabinet NEW

do skompletowania z gniazdem meblowym Combi Box
possibility to add the Combi Box furniture outlet

szafka wisząca z 1 drzwiami
wall hang cabinet with 1 door

kolor korpusu body colour	kolor panela panel colour	indeks index	cena netto	cena brutto	net price
lakier biały połysk lacquer white high gloss	dekor dąb złoty decor golden oak	106-E-06006	**380,00 zł**	**467,40 zł**	90 €

Space System E80 szafka lustrzana | mirror cabinet NEW

do skompletowania z gniazdem meblowym Combi Box
possibility to add the Combi Box furniture outlet

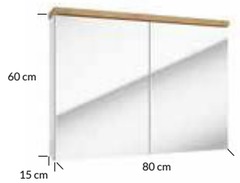

szafka wisząca z lustrem z 2 drzwi
hanging mirror cabinet with 2 doors

kolor korpusu body colour	kolor panela panel colour	indeks index	cena netto	cena brutto	net price
lakier biały połysk lacquer white high gloss	dekor dąb złoty decor golden oak	106-E-08003	**440,00 zł**	**541,20 zł**	104 €

UWAGA: wymiary szafek zaokrąglono do pełnych centymetrów
NOTE: the dimensions of cabinets were rounded to the nearest centimetres

Nobu

Perfekcja ukryta w detalach

Perfection hidden in the details

Więcej
o kolekcji

More about
the collection

front mdf
front mdf

soft close
soft close

lakier światłoutwardzalny
lacquer light-cured

lakierowane fronty
lacquered fronts

drewnopodobny dekor
wood-like decor

kolory | colours

lakier biały połysk
lacquer white high gloss

dekor dąb złoty
decor golden oak

uchwyty | handles

uchwyt frezowany we froncie
handle milled in the front

Więcej możliwości, kreatywność i modułowość

More possibilities, creativity and modularity

elementy uzupełniające kolekcję - strony 170-209
elements complementing the collection - pages 170-209

Nobu D60 szafka podumywalkowa | washbasin cabinet NEW

szafka z możliwością zastosowania umywalki meblowej lub blatu i umywalki nablatowej
cabinet with the possibility of using a inset basin or a countertop and a countertop washbasin

szafka wisząca z 2 szufladami | wall hang cabinet with 2 drawers

kolor frontu front colour	kolor korpusu body colour	indeks index	cena netto	cena brutto	net price
lakier biały połysk dekor dąb złoty lacquer white high gloss decor golden oak	dekor dąb złoty decor golden oak	106-D-06023	**540,00 zł**	**664,20 zł**	128 €

pasujące umywalki meblowe | matching inset basins

Nanu 60	ceramika | ceramics	1032	**320,00 zł**	**393,60 zł**	76 €
Plan 60	ceramika | ceramics	1722	**299,00 zł**	**367,77 zł**	71 €
Puro 60	szkło | glass	3072	**664,00 zł**	**816,72 zł**	157 €
Verso 60	ceramika | ceramics	1042	**350,00 zł**	**430,50 zł**	83 €
Zeen 60	konglomerat | mineral composite	1552	**350,00 zł**	**430,50 zł**	83 €

Nobu D80 szafka podumywalkowa | washbasin cabinet NEW

szafka z możliwością zastosowania umywalki meblowej lub blatu i umywalki nablatowej
cabinet with the possibility of using a inset basin or a countertop and a countertop washbasin

szafka wisząca z 2 szufladami | wall hang cabinet with 2 drawers

kolor frontu front colour	kolor korpusu body colour	indeks index	cena netto	cena brutto	net price
lakier biały połysk dekor dąb złoty lacquer white high gloss decor golden oak	dekor dąb złoty decor golden oak	106-D-08018	**600,00 zł**	**738,00 zł**	142 €

pasujące umywalki meblowe | matching inset basins

Nanu 80	ceramika | ceramics	1034	**430,00 zł**	**528,90 zł**	102 €
Plan 80	ceramika | ceramics	1724	**399,00 zł**	**490,77 zł**	94 €
Puro 80	szkło | glass	3074	**803,00 zł**	**987,69 zł**	189 €
Verso 80	ceramika | ceramics	1044	**460,00 zł**	**565,80 zł**	109 €
Zeen 80	konglomerat | mineral composite	1554	**460,00 zł**	**565,80 zł**	109 €

Nobu C40 słupek | tall cabinet NEW

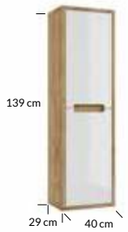

szafka wisząca z 2 drzwi | wall hang cabinet with 2 doors

kolor frontu front colour	kolor korpusu body colour	indeks index	cena netto	cena brutto	net price
lakier biały połysk dekor dąb złoty lacquer white high gloss decor golden oak	dekor dąb złoty decor golden oak	106-C-04004	**650,00 zł**	**799,50 zł**	153 €

kubiki | cubics

uzupełnienie kolekcji
addition to the collection

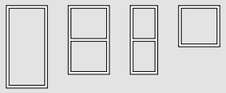

204-205

UWAGA: wymiary szafek zaokrąglono do pełnych centymetrów
NOTE: the dimensions of cabinets were rounded to the nearest centimetres

Rietti

Subtelne linie, wielki efekt

Subtle lines, great effect

Więcej
o kolekcji

More about
the collection

front mdf
front mdf

soft close
soft close

frezowane fronty
milled fronts

lakier światłoutwardzalny
lacquer light-cured

drewnopodobny dekor
wood-like decor

kolory | colours

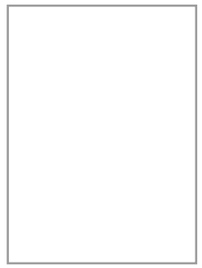

lakier biały połysk
lacquer white high gloss

dekor dąb evoke
decor evoce oak

uchwyty | handles

w zestawie z szafką
included

uchwyty Puro
Puro handles

uchwyty Puro
Puro handles

Więcej możliwości, kreatywność i modułowość

More possibilities, creativity and modularity

Moduły kolekcji Rietti

Rietti collection modules

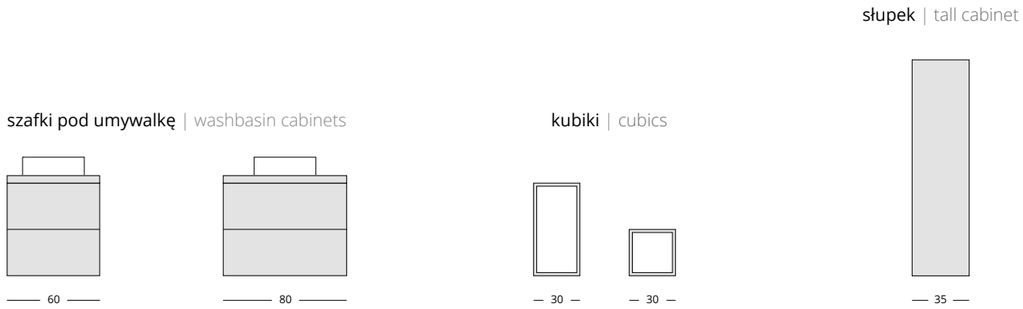

Możliwości łączenia modułów z kolekcji Rietti

Options for integrating modules from the Rietti collection

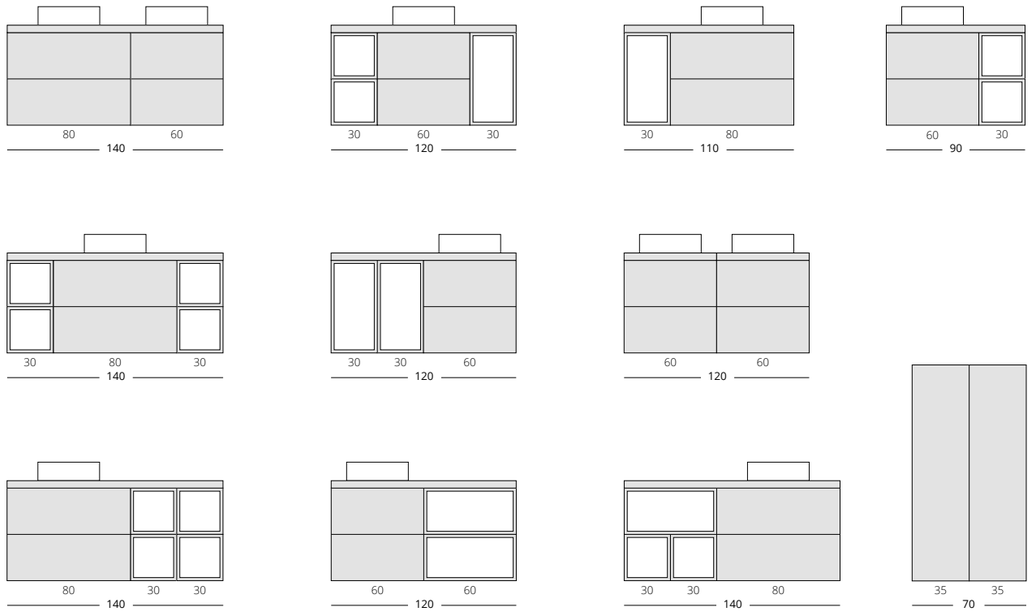

Rietti D60 szafka podumywalkowa | washbasin cabinet NEW

szafka z możliwością zastosowania umywalki meblowej lub blatu i umywalki nablatowej
cabinet with the possibility of using a inset basin or a countertop and a countertop washbasin

szafka wisząca z 2 szufladami | wall hang cabinet with 2 drawers

kolor frontu front colour	kolor korpusu body colour	indeks index	cena netto	cena brutto	net price
lakier biały połysk lacquer white high gloss	lakier biały połysk lacquer white high gloss	001-D-06051	**700,00 zł**	**861,00 zł**	165 €
dekor dąb evoke decor evoce oak	dekor dąb evoke decor evoce oak	001-D-06049	**750,00 zł**	**922,50 zł**	177 €

pasujące umywalki meblowe | matching inset basins

Nanu 60	ceramika | ceramics	1032	**320,00 zł**	**393,60 zł**	76 €
Plan 60	ceramika | ceramics	1722	**299,00 zł**	**367,77 zł**	71 €
Puro 60	szkło | glass	3072	**664,00 zł**	**816,72 zł**	157 €
Verso 60	ceramika | ceramics	1042	**350,00 zł**	**430,50 zł**	83 €
Zeen 60	konglomerat | mineral composite	1552	**350,00 zł**	**430,50 zł**	83 €

Rietti D80 szafka podumywalkowa | washbasin cabinet NEW

szafka z możliwością zastosowania umywalki meblowej lub blatu i umywalki nablatowej
cabinet with the possibility of using a inset basin or a countertop and a countertop washbasin

szafka wisząca z 2 szufladami | wall hang cabinet with 2 drawers

kolor frontu front colour	kolor korpusu body colour	indeks index	cena netto	cena brutto	net price
lakier biały połysk lacquer white high gloss	lakier biały połysk lacquer white high gloss	001-D-08027	**800,00 zł**	**984,00 zł**	189 €
dekor dąb evoke decor evoce oak	dekor dąb evoke decor evoce oak	001-D-08026	**870,00 zł**	**1070,10 zł**	205 €

pasujące umywalki meblowe | matching inset basins

Nanu 80	ceramika | ceramics	1034	**430,00 zł**	**528,90 zł**	102 €
Plan 80	ceramika | ceramics	1724	**399,00 zł**	**490,77 zł**	94 €
Puro 80	szkło | glass	3074	**803,00 zł**	**987,69 zł**	189 €
Verso 80	ceramika | ceramics	1044	**460,00 zł**	**565,80 zł**	109 €
Zeen 80	konglomerat | mineral composite	1554	**460,00 zł**	**565,80 zł**	109 €

Rietti C35 słupek | tall cabinet NEW

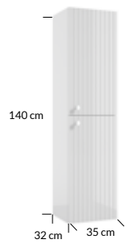

szafka wisząca z 2 drzwi | wall hang cabinet with 2 doors

kolor frontu front colour	kolor korpusu body colour	indeks index	cena netto	cena brutto	net price
lakier biały połysk lacquer white high gloss	lakier biały połysk lacquer white high gloss	001-C-03519	**800,00 zł**	**984,00 zł**	189 €
dekor dąb evoke decor evoce oak	dekor dąb evoke decor evoce oak	001-C-03518	**900,00 zł**	**1107,00 zł**	212 €

kubiki | cubics

uzupełnienie kolekcji
addition to the collection

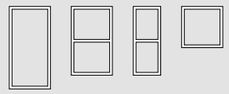

204-205

UWAGA: wymiary szafek zaokrąglono do pełnych centymetrów
NOTE: the dimensions of cabinets were rounded to the nearest centimetres

uchwyty w zestawie z szafką
handles included

Stilla

Design poparty technologią

Design backed by technology

nagrody | awards

DIAMENT meblarstwa 2020

Więcej o kolekcji

More about the collection

wyróżniki kolekcji | features of the collection

meble modułowe
modular furniture

PREMIUM
metalowe boki szuflad
metal drawer sides

soft close
soft close

front mdf
front mdf

lakierowane boki i fronty
lacquered sides and fronts

kolory | colours

lakier biały połysk
lacquer white high gloss

dekor czarny beton
decor black storm

dekor buk truflowy
decor truffle beech

uchwyty | handles

uchwyt frezowany we froncie
handle milled in the front

Funkcjonalne rozwiązania

Functional solutions

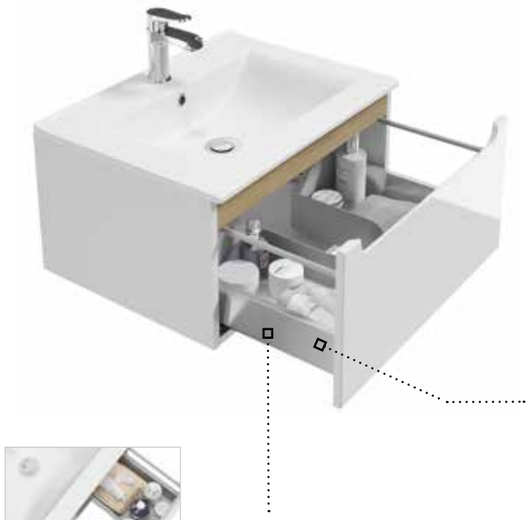

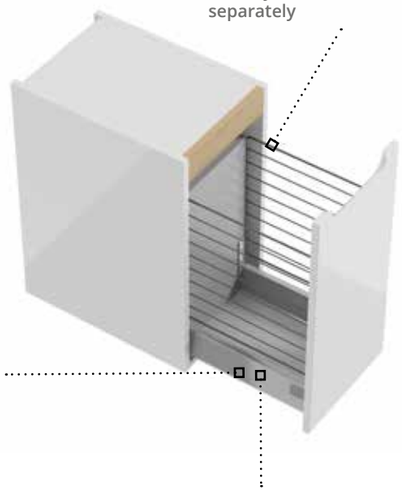

kosz na bieliznę należy zakupić odobno 282-H-00015

laundry basket is available separately

PREMIUM

metalowe boki szuflad

metal drawer sides

prowadnica z pełnym wysuwem

full-extension slide

prowadnica z pełnym wysuwem

full-extension slide

Więcej możliwości, kreatywność i modułowość

More possibilities, creativity and modularity

Moduły kolekcji Stilla

Stilla collection modules

szafki pod umywalkę | washbasin cabinets

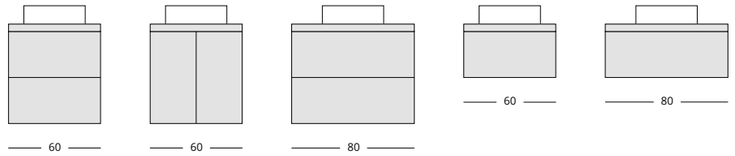

szafki wiszące | wall hang cabinet

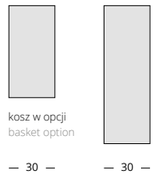

szafki pod blat | countertop cabinet

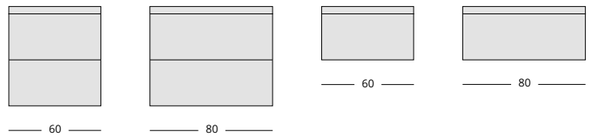

kubiki | cubics

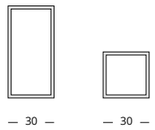

słupek | tall cabinet

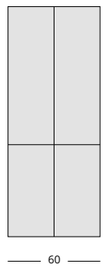

Możliwości łączenia modułów z kolekcji Stilla

Options for integrating modules from the Stilla collection

Stilla D40 szafka podumywalkowa | washbasin cabinet

szafka z możliwością zastosowania umywalki meblowej
cabinet with the possibility of using a inset basin

szafka wisząca z 1 drzwiami | wall hang cabinet with 1 door

kolor frontu front colour	kolor korpusu body colour	indeks index	cena netto	cena brutto	net price
lakier biały połysk lacquer white high gloss	lakier biały połysk lacquer white high gloss	282-D-04003	279,00 zł	343,17 zł	66 €

pasujące umywalki meblowe | matching inset basins

Tummy 40	ceramika | ceramics	1508	260,00 zł	319,80 zł	62 €
Mini 40	ceramika | ceramics	1406	193,00 zł	237,39 zł	46 €

Stilla D50 szafka podumywalkowa | washbasin cabinet

szafka z możliwością zastosowania umywalki meblowej
cabinet with the possibility of using a inset basin

szafka wisząca z 1 drzwiami | wall hang cabinet with 1 door

kolor frontu front colour	kolor korpusu body colour	indeks index	cena netto	cena brutto	net price
lakier biały połysk lacquer white high gloss	lakier biały połysk lacquer white high gloss	190-D-05061	317,00 zł	389,91 zł	75 €

pasująca umywalka meblowa | matching inset basin

Venezia 50	ceramika | ceramics	1440	350,00 zł	430,50 zł	83 €

UWAGA: wymiary szafek zaokrąglono do pełnych centymetrów
NOTE: the dimensions of cabinets were rounded to the nearest centimetres

w komplecie z szafką blendy w 3 kolorach
cabinet includes covers in three color options

Stilla D60 szafka podumywalkowa | washbasin cabinet

szafka z możliwością zastosowania umywalki meblowej lub blatu i umywalki nablatowej
cabinet with the possibility of using a inset basin or a countertop and a countertop washbasin

szafka wisząca z 1 szufladą | wall hang cabinet with 1 drawer

kolor frontu front colour	kolor korpusu body colour	indeks index	cena netto	cena brutto	net price
lakier biały połysk lacquer white high gloss	lakier biały połysk lacquer white high gloss	282-D-06007	472,00 zł	580,56 zł	112 €

szafka wisząca z 2 szufladami | wall hang cabinet with 2 drawers

kolor frontu front colour	kolor korpusu body colour	indeks index	cena netto	cena brutto	net price
lakier biały połysk lacquer white high gloss	lakier biały połysk lacquer white high gloss	282-D-06006	829,00 zł	1019,67 zł	196 €

szafka wisząca z 2 drzwi | wall hang cabinet with 2 doors

kolor frontu front colour	kolor korpusu body colour	indeks index	cena netto	cena brutto	net price
lakier biały połysk lacquer white high gloss	lakier biały połysk lacquer white high gloss	282-D-06008	440,00 zł	541,20 zł	104 €

pasujące umywalki meblowe | matching inset basins

Nanu 60	ceramika | ceramics	1032	320,00 zł	393,60 zł	76 €
Plan 60	ceramika | ceramics	1722	299,00 zł	367,77 zł	71 €
Puro 60	szkło | glass	3072	664,00 zł	816,72 zł	157 €
Verso 60	ceramika | ceramics	1042	350,00 zł	430,50 zł	83 €
Zeen 60	konglomerat | mineral composite	1552	350,00 zł	430,50 zł	83 €

Stilla D80 szafka podumywalkowa | washbasin cabinet

szafka z możliwością zastosowania umywalki meblowej lub blatu i umywalki nablatowej
cabinet with the possibility of using a inset basin or a countertop and a countertop washbasin

szafka wisząca z 1 szufladą | wall hang cabinet with 1 drawer

kolor frontu front colour	kolor korpusu body colour	indeks index	cena netto	cena brutto	net price
lakier biały połysk lacquer white high gloss	lakier biały połysk lacquer white high gloss	282-D-08005	511,00 zł	628,53 zł	121 €

szafka wisząca z 2 szufladami | wall hang cabinet with 2 drawers

kolor frontu front colour	kolor korpusu body colour	indeks index	cena netto	cena brutto	net price
lakier biały połysk lacquer white high gloss	lakier biały połysk lacquer white high gloss	282-D-08004	893,00 zł	1098,39 zł	211 €

pasujące umywalki meblowe | matching inset basins

Nanu 80	ceramika | ceramics	1034	430,00 zł	528,90 zł	102 €
Plan 80	ceramika | ceramics	1724	399,00 zł	490,77 zł	94 €
Puro 80	szkło | glass	3074	803,00 zł	987,69 zł	189 €
Verso 80	ceramika | ceramics	1044	460,00 zł	565,80 zł	109 €
Zeen 80	konglomerat | mineral composite	1554	460,00 zł	565,80 zł	109 €

UWAGA: wymiary szafek zaokrąglono do pełnych centymetrów
NOTE: the dimensions of cabinets were rounded to the nearest centimetres

w komplecie z szafką blendy w 3 kolorach
cabinet includes covers in three color options

Szafki wiszące o głębokości 15 cm i wall hung cabinets 15 cm depth

Stilla A30 | wall hang cabinet

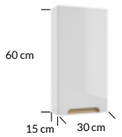

szafka wisząca z 1 drzwiami | wall hang cabinet with 1 door

kolor frontu front colour	kolor korpusu body colour	indeks index	cena netto	cena brutto	net price
lakier biały połysk lacquer white high gloss	lakier biały połysk lacquer white high gloss	282-A-03008	**282,00 zł**	**346,86 zł**	67 €

Stilla A60 | wall hang cabinet

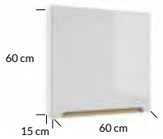

szafka wisząca z 1 drzwiami | wall hang cabinet with 1 door

kolor frontu front colour	kolor korpusu body colour	indeks index	cena netto	cena brutto	net price
lakier biały połysk lacquer white high gloss	lakier biały połysk lacquer white high gloss	282-A-06008	**400,00 zł**	**492,00 zł**	95 €

Stilla C30 | wall hang cabinet

szafka wisząca z 1 drzwiami | wall hang cabinet with 1 door

kolor frontu front colour	kolor korpusu body colour	indeks index	cena netto	cena brutto	net price
lakier biały połysk lacquer white high gloss	lakier biały połysk lacquer white high gloss	282-C-03005	**359,00 zł**	**441,57 zł**	85 €

Stilla C60 | wall hang cabinet

szafka wisząca z 1 drzwiami | wall hang cabinet with 1 door

kolor frontu front colour	kolor korpusu body colour	indeks index	cena netto	cena brutto	net price
lakier biały połysk lacquer white high gloss	lakier biały połysk lacquer white high gloss	282-C-06004	**500,00 zł**	**615,00 zł**	118 €

Szafki wiszące o głębokości 22 cm | wall hung cabinets 22 cm depth

Stilla A30 | wall hang cabinet

szafka wisząca z 1 drzwiami | wall hang cabinet with 1 door

kolor frontu front colour	kolor korpusu body colour	indeks index	cena netto	cena brutto	net price
lakier biały połysk lacquer white high gloss	lakier biały połysk lacquer white high gloss	282-A-03002	**282,00 zł**	**346,86 zł**	67 €

UWAGA: wymiary szafek zaokrąglono do pełnych centymetrów
NOTE: the dimensions of cabinets were rounded to the nearest centimetres

w komplecie z szafką blendy w 3 kolorach
cabinet includes covers in three color options

Stilla C30 | wall hang cabinet

szafka wisząca z 1 drzwiami | wall hang cabinet with 1 door

kolor frontu front colour	kolor korpusu body colour	indeks index	cena netto	cena brutto	net price
lakier biały połysk lacquer white high gloss	lakier biały połysk lacquer white high gloss	282-C-03002	**408,00 zł**	**501,84 zł**	96 €

Szafki wiszące o głębokości 45 cm | wall hung cabinets 45 cm depth

Stilla A30 | wall hang cabinet

szafka z możliwością zastosowania kosza
cabinet with the possibility of using a basket

szafka wisząca z 1 drzwiami | wall hang cabinet with 1 door

kolor frontu front colour	kolor korpusu body colour	indeks index	cena netto	cena brutto	net price
lakier biały połysk lacquer white high gloss	lakier biały połysk lacquer white high gloss	282-A-03001	**358,00 zł**	**440,34 zł**	85 €

Stilla C30 | wall hang cabinet

szafka wisząca z 1 drzwiami | wall hang cabinet with 1 door

kolor frontu front colour	kolor korpusu body colour	indeks index	cena netto	cena brutto	net price
lakier biały połysk lacquer white high gloss	lakier biały połysk lacquer white high gloss	282-C-03001	**497,00 zł**	**611,31 zł**	117 €

Stilla C60 | wall hang cabinet

szafka wisząca z 4 drzwi z miejscem na mop | wall hang cabinet with 4 doors with space for a mop

kolor frontu front colour	kolor korpusu body colour	indeks index	cena netto	cena brutto	net price
lakier biały połysk lacquer white high gloss	lakier biały połysk lacquer white high gloss	282-C-06003	**1070,00 zł**	**1316,10 zł**	252 €

kosz | basket PREMIUM NEW

pasuje wyłącznie do szafki Stilla A30 głębokiej
the basket only fits in to the Stilla A30 deep cabinet

kosz z prowadnicą PREMIUM | basket with PREMIUM slide

kolor kolour	indeks index	cena netto	cena brutto	net price
jasny szary graphite	282-H-00015	**340,00 zł**	**418,20 zł**	80 €

szafka z koszem | cabinet with basket

kolor frontu front colour	kolor korpusu body colour	indeks index	cena netto	cena brutto	net price
lakier biały połysk lacquer white high gloss	lakier biały połysk lacquer white high gloss	282-A-03001 +282-H-00015	**358,00 zł** **340,00 zł**	**440,34 zł** **418,20 zł**	85 € 80 €

UWAGA: wymiary szafek zaokrąglono do pełnych centymetrów
NOTE: the dimensions of cabinets were rounded to the nearest centimetres

w komplecie z szafką blendy w 3 kolorach
cabinet includes covers in three color options

Szafki pod blat | cabinets under top

Stilla B60 szafka pod blat | cabinet under top

szafka z możliwością zastosowania blatu
cabinet with the possibility of using a countertop

szafka wisząca z 1 szufladą | wall hang cabinet with 1 drawer

kolor frontu front colour	kolor korpusu body colour	indeks index	cena netto	cena brutto	net price
lakier biały połysk lacquer white high gloss	lakier biały połysk lacquer white high gloss	282-B-06003	**472,00 zł**	**580,56 zł**	112 €

w górnej szufladzie brak wycięcia na syfon | there is no cutout for the siphon in the upper drawer

Stilla B60 szafka pod blat | cabinet under top

szafka z możliwością zastosowania blatu
cabinet with the possibility of using a countertop

szafka wisząca z 2 szufladami | wall hang cabinet with 2 drawers

kolor frontu front colour	kolor korpusu body colour	indeks index	cena netto	cena brutto	net price
lakier biały połysk lacquer white high gloss	lakier biały połysk lacquer white high gloss	190-B-06005	**829,00 zł**	**1019,67 zł**	196 €

w górnej szufladzie brak wycięcia na syfon | there is no cutout for the siphon in the upper drawer

szafka wisząca z 1 szufladą | wall hang cabinet with 1 drawer

kolor frontu front colour	kolor korpusu body colour	indeks index	cena netto	cena brutto	net price
lakier biały połysk lacquer white high gloss	lakier biały połysk lacquer white high gloss	282-B-08002	**511,00 zł**	**628,53 zł**	121 €

w górnej szufladzie brak wycięcia na syfon | there is no cutout for the siphon in the upper drawer

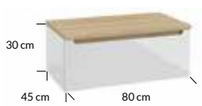

Stilla B80 szafka pod blat | cabinet under top

szafka z możliwością zastosowania blatu
cabinet with the possibility of using a countertop

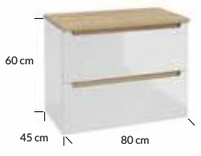

szafka wisząca z 2 szufladami | wall hang cabinet with 2 drawers

kolor frontu front colour	kolor korpusu body colour	indeks index	cena netto	cena brutto	net price
lakier biały połysk lacquer white high gloss	lakier biały połysk lacquer white high gloss	190-B-08002	**893,00 zł**	**1098,39 zł**	211 €

w górnej szufladzie brak wycięcia na syfon | there is no cutout for the siphon in the upper drawer

kubiki | cubics

uzupełnienie kolekcji
addition to the collection

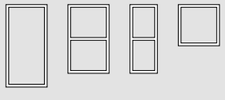

204-205

Stilla E60 szafka lustrzana | mirror cabinet

do skompletowania z gniazdem meblowym Combi Box
possibility to add the Combi Box furniture outlet

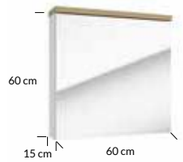

szafka wisząca z lustrem z 1 drzwiami
hanging mirror cabinet with 1 door

kolor korpusu body colour	kolor panela panel colour	indeks index	cena netto	cena brutto	net price
lakier biały połysk lacquer white high gloss	dekor buk truflowy decor truffle beech	282-E-06001	**344,00 zł**	**423,12 zł**	81 €

Stilla E60 LED szafka lustrzana | mirror cabinet

gniazdo meblowe Combi Box w komplecie z szafką
Combi Box furniture socket complete with cabinet

szafka wisząca z lustrem z 1 drzwiami z wbudowanym panelem oświetleniowym LED
hanging mirror cabinet with 1 door and integrated LED panel

kolor korpusu body colour	kolor panela panel colour	indeks index	cena netto	cena brutto	net price
lakier biały połysk lacquer white high gloss	dekor buk truflowy decor truffle beech	282-E-06002	**587,00 zł**	**722,01 zł**	139 €

Stilla E80 szafka lustrzana | mirror cabinet

do skompletowania z gniazdem meblowym Combi Box
possibility to add the Combi Box furniture outlet

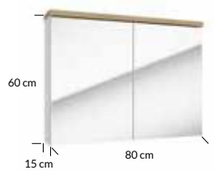

szafka wisząca z lustrem z 2 drzwi
hanging mirror cabinet with 1 doors

kolor korpusu body colour	kolor panela panel colour	indeks index	cena netto	cena brutto	net price
lakier biały połysk lacquer white high gloss	dekor buk truflowy decor truffle beech	282-E-08001	**421,00 zł**	**517,83 zł**	100 €

Stilla E80 LED szafka lustrzana | mirror cabinet

gniazdo meblowe Combi Box w komplecie z szafką
Combi Box furniture socket complete with cabinet

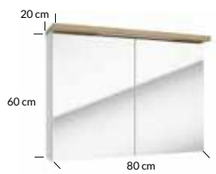

szafka wisząca z lustrem z 2 drzwi z wbudowanym panelem oświetleniowym LED
hanging mirror cabinet with 1 doors and integrated LED panel

kolor korpusu body colour	kolor panela panel colour	indeks index	cena netto	cena brutto	net price
lakier biały połysk lacquer white high gloss	dekor buk truflowy decor truffle beech	282-E-08002	**650,00 zł**	**799,50 zł**	153 €

UWAGA: wymiary szafek zaokrąglono do pełnych centymetrów
NOTE: the dimensions of cabinets were rounded to the nearest centimetres

w komplecie z szafką blendy w 3 kolorach
cabinet includes covers in three color options

UWAGA: wymiary szafek zaokrąglono do pełnych centymetrów
NOTE: the dimensions of cabinets were rounded to the nearest centimetres

Metro System

Łazienka szyta na miarę

Tailor-made bathroom

nagrody | awards

DIAMENT meblarstwa 2021

Więcej o kolekcji

More about the collection

wyróżniki kolekcji | features of the collection

- meble modułowe — modular furniture
- PREMIUM metalowe boki szuflad — metal drawer sides
- soft close — soft close
- lakierowane boki i fronty — lacquered sides and fronts
- drewnopodobny dekor — wood-like decor

kolory | colours

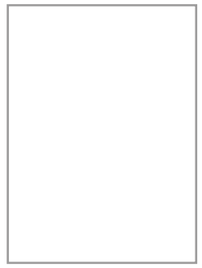

lakier biały połysk
lacquer white high gloss

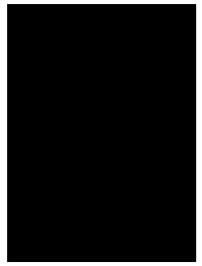

lakier czarny no fingerprint
lacquer black no fingerprint

dekor dąb złoty
decor golden oak

Dobrze dobrane **uchwyty**

Well-chosen **handles**

Pięć wariantów uchwytów do szafek Metro System podkreśla ich modułowy charakter, umożliwiając dopasowanie do różnych stylów wnętrz. Uchwyty można montować pionowo lub poziomo, w zależności od modelu. Fabrycznie wykonane nawierty ułatwiają szybki i precyzyjny montaż.

Uchwyty nie są częścią zestawu, należy zakupić je osobno.

The five handle options for Metro System cabinets highlight their modular character, allowing them to fit various interior styles. The handles can be installed vertically or horizontally, depending on the model. Factory-made drill holes ensure quick and precise installation.

Handles are not included in the set and must be purchased separately.

uchwyty Latte
Latte handles

uchwyty Latte
Latte handles

uchwyty Latte
Latte handles

uchwyty Twig
Twig handles

uchwyty Twig
Twig handles

uchwyty Twig
Twig handles

uchwyty Jo
Jo handles

uchwyty Jo
Jo handles

uchwyty Jo
Jo handles

uchwyty Joy
Joy handles

uchwyty Joy
Joy handles

uchwyty Joy
Joy handles

uchwyty Luna
Luna handles

uchwyty Luna
Luna handles

uchwyty Luna
Luna handles

Funkcjonalne rozwiązania

Functional solutions

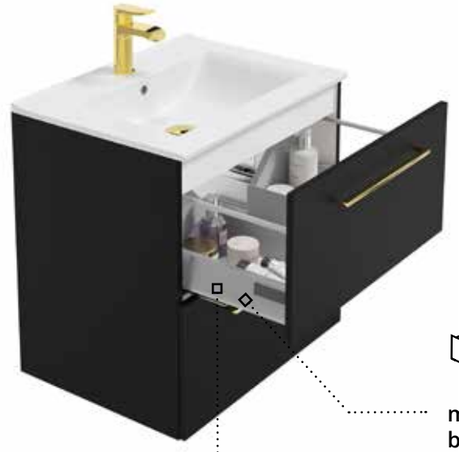

prowadnica z pełnym wysuwem

full-extension slide

PREMIUM

metalowe boki szuflad

metal drawer sides

tylko meble w kolorze:

only furniture in color:

lakier czarny no fingerprint
lacquer black no fingerprint

kosz na bieliznę należy zakupić odobno 282-H-00015

laundry basket is available separately

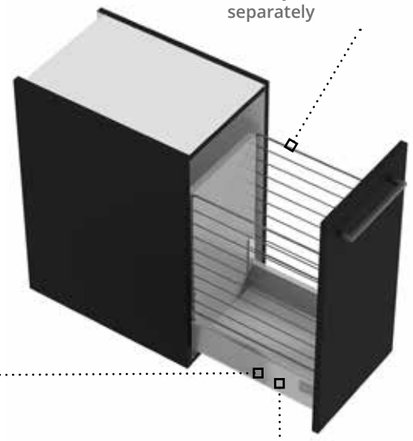

prowadnica z pełnym wysuwem

full-extension slide

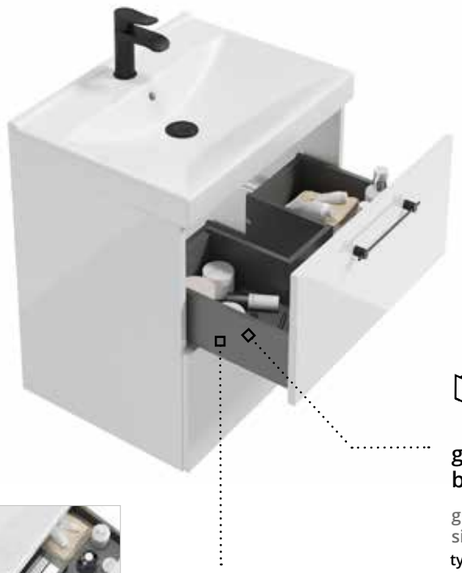

prowadnica z częściowym wysuwem

part-extension slide

BASIC

grafitowe boki szuflad

graphite drawer sides

tylko meble w kolorze:

only furniture in color:

lakier biały połysk
lacquer white high gloss

dekor dąb złoty
decor golden oak

kosz na bieliznę należy zakupić odobno 282-H-00014

laundry basket is available separately

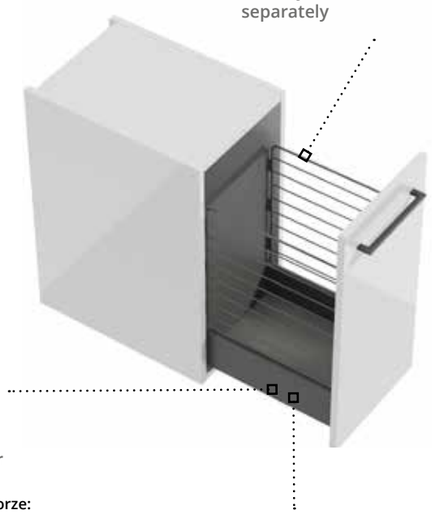

prowadnica z częściowym wysuwem

part-extension slide

Więcej możliwości, kreatywność i modułowość

More possibilities, creativity and modularity

Moduły kolekcji Metro System

Metro System collection modules

szafki pod umywalkę | washbasin cabinets

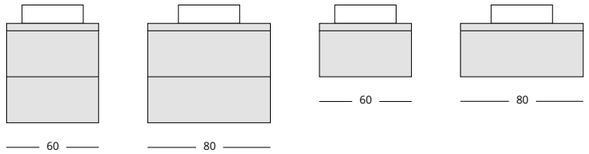

szafki wiszące | wall hang cabinet

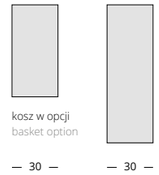

szafki pod blat | countertop cabinet

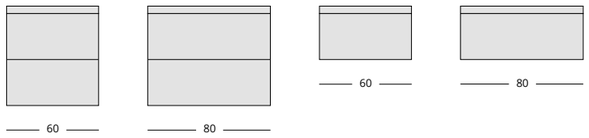

kubiki | cubics

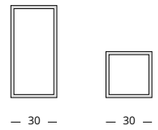

słupek | tall cabinet

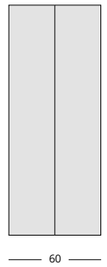

Możliwości łączenia modułów z kolekcji Metro System

Options for integrating modules from the Metro System collection

Metro System D60 szafka podumywalkowa | washbasin cabinet

szafka z możliwością zastosowania umywalki meblowej
cabinet with the possibility of using a inset basin

szafka wisząca z 2 szufladami | wall hang cabinet with 2 drawers

kolor frontu front colour	kolor korpusu body colour	indeks index	cena netto	cena brutto	net price
lakier biały połysk lacquer white high gloss	lakier biały połysk lacquer white high gloss	190-D-06060	**466,00 zł**	**573,18 zł**	110 €

pasujące umywalki meblowe | matching inset basins

Go 60	ceramika | ceramics	1052	**320,00 zł**	**393,60 zł**	76 €
Olex 60	konglomerat | mineral composite	2022	**320,00 zł**	**393,60 zł**	76 €

Metro System D80 szafka podumywalkowa | washbasin cabinet

szafka z możliwością zastosowania umywalki meblowej lub blatu i umywalki nablatowej
cabinet with the possibility of using a inset basin or a countertop and a countertop washbasin

szafka wisząca z 2 szufladami | wall hang cabinet with 2 drawers

kolor frontu front colour	kolor korpusu body colour	indeks index	cena netto	cena brutto	net price
lakier biały połysk lacquer white high gloss	lakier biały połysk lacquer white high gloss	190-D-08061	**530,00 zł**	**651,90 zł**	125 €

pasujące umywalki meblowe | matching inset basins

Go 80	ceramika | ceramics	1054	**430,00 zł**	**528,90 zł**	102 €
Olex 80	konglomerat | mineral composite	2014	**430,00 zł**	**528,90 zł**	102 €

Metro System D60 szafka podumywalkowa | washbasin cabinet

szafka z możliwością zastosowania umywalki meblowej lub blatu i umywalki nablatowej
cabinet with the possibility of using a inset basin or a countertop and a countertop washbasin

szafka wisząca z 1 szufladą | wall hang cabinet with 1 drawer

kolor frontu front colour	kolor korpusu body colour	indeks index	cena netto	cena brutto	net price
lakier biały połysk lacquer white high gloss	lakier biały połysk lacquer white high gloss	190-D-06059	**321,00 zł**	**394,83 zł**	76 €

szafka wisząca z 2 szufladami | wall hang cabinet with 2 drawers

kolor frontu front colour	kolor korpusu body colour	indeks index	cena netto	cena brutto	net price
lakier biały połysk lacquer white high gloss	lakier biały połysk lacquer white high gloss	190-D-06058	**466,00 zł**	**573,18 zł**	110 €
PREMIUM lakier czarny no fingerprint lacquer black no fingerprint	lakier czarny no fingerprint lacquer black no fingerprint	190-D-06062	**642,00 zł**	**789,66 zł**	152 €
dekor dąb złoty decor golden oak	dekor dąb złoty decor golden oak	190-D-06063	**455,00 zł**	**559,65 zł**	108 €

pasujące umywalki meblowe | matching inset basins

Nanu 60	ceramika | ceramics	1032	**320,00 zł**	**393,60 zł**	76 €
Plan 60	ceramika | ceramics	1722	**299,00 zł**	**367,77 zł**	71 €
Puro 60	szkło | glass	3072	**664,00 zł**	**816,72 zł**	157 €
Verso 60	ceramika | ceramics	1042	**350,00 zł**	**430,50 zł**	83 €
Zeen 60	konglomerat | mineral composite	1552	**350,00 zł**	**430,50 zł**	83 €

UWAGA: wymiary szafek zaokrąglono do pełnych centymetrów
NOTE: the dimensions of cabinets were rounded to the nearest centimetres

uchwyty nie są częścią zestawu, należy zakupić je osobno
handles are not included in the set, to be purchased separately

Metro System D80 szafka podumywalkowa | washbasin cabinet

szafka z możliwością zastosowania umywalki meblowej lub blatu i umywalki nablatowej
cabinet with the possibility of using a inset basin or a countertop and a countertop washbasin

szafka wisząca z 1 szufladą | wall hang cabinet with 1 drawer

kolor frontu front colour	kolor korpusu body colour	indeks index	cena netto	cena brutto	net price
lakier biały połysk lacquer white high gloss	lakier biały połysk lacquer white high gloss	190-D-08060	**354,00 zł**	**435,42 zł**	84 €

szafka wisząca z 2 szufladami | wall hang cabinet with 2 drawers

kolor frontu front colour	kolor korpusu body colour	indeks index	cena netto	cena brutto	net price
lakier biały połysk lacquer white high gloss	lakier biały połysk lacquer white high gloss	190-D-08059	**530,00 zł**	**651,90 zł**	125 €
PREMIUM lakier czarny no fingerprint lacquer black no fingerprint	lakier czarny no fingerprint lacquer black no fingerprint	190-D-08062	**749,00 zł**	**921,27 zł**	177 €
dekor dąb złoty decor golden oak	dekor dąb złoty decor golden oak	190-D-08063	**519,00 zł**	**638,37 zł**	123 €

pasujące umywalki meblowe | matching inset basins

Nanu 80	ceramika | ceramics	1034	**430,00 zł**	**528,90 zł**	102 €
Plan 80	ceramika | ceramics	1724	**399,00 zł**	**490,77 zł**	94 €
Puro 80	szkło | glass	3074	**803,00 zł**	**987,69 zł**	189 €
Verso 80	ceramika | ceramics	1044	**460,00 zł**	**565,80 zł**	109 €
Zeen 80	konglomerat | mineral composite	1554	**460,00 zł**	**565,80 zł**	109 €

Szafki wiszące o głębokości 22 cm | wall hung cabinets 22 cm depth

Metro System A30 | wall hang cabinet

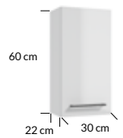

szafka wisząca z 1 drzwiami | wall hang cabinet with 1 door

kolor frontu front colour	kolor korpusu body colour	indeks index	cena netto	cena brutto	net price
lakier biały połysk lacquer white high gloss	lakier biały połysk lacquer white high gloss	190-A-03012	**209,00 zł**	**257,07 zł**	50 €
PREMIUM lakier czarny no fingerprint lacquer black no fingerprint	lakier czarny no fingerprint lacquer black no fingerprint	190-A-03014	**247,00 zł**	**303,81 zł**	59 €
dekor dąb złoty decor golden oak	dekor dąb złoty decor golden oak	190-A-03016	**198,00 zł**	**243,54 zł**	47 €

Metro System A30 | wall hang cabinet

szafka wisząca z 1 drzwiami | wall hang cabinet with 1 door

kolor frontu front colour	kolor korpusu body colour	indeks index	cena netto	cena brutto	net price
lakier biały połysk lacquer white high gloss	lakier biały połysk lacquer white high gloss	190-C-03006	**300,00 zł**	**369,00 zł**	71 €
PREMIUM lakier czarny no fingerprint lacquer black no fingerprint	lakier czarny no fingerprint lacquer black no fingerprint	190-C-03008	**311,00 zł**	**382,53 zł**	74 €
dekor dąb złoty decor golden oak	dekor dąb złoty decor golden oak	190-C-03010	**289,00 zł**	**355,47 zł**	68 €

Szafki wiszące o głębokości 45 cm | wall hung cabinets 45 cm depth

Metro System A30 | wall hang cabinet

szafka z możliwością zastosowania kosza
cabinet with the possibility of using a basket

szafka wisząca z 1 drzwiami | wall hang cabinet with 1 door

kolor frontu front colour	kolor korpusu body colour	indeks index	cena netto	cena brutto	net price
lakier biały połysk lacquer white high gloss	lakier biały połysk lacquer white high gloss	190-A-03013	**289,00 zł**	**355,47 zł**	68 €
PREMIUM lakier czarny no fingerprint lacquer black no fingerprint	lakier czarny no fingerprint lacquer black no fingerprint	190-A-03015	**321,00 zł**	**394,83 zł**	76 €
dekor dąb złoty decor golden oak	dekor dąb złoty decor golden oak	190-A-03017	**279,00 zł**	**343,17 zł**	66 €

Metro System C30 | wall hang cabinet

szafka wisząca z 1 drzwiami | wall hang cabinet with 1 door

kolor frontu front colour	kolor korpusu body colour	indeks index	cena netto	cena brutto	net price
lakier biały połysk lacquer white high gloss	lakier biały połysk lacquer white high gloss	190-C-03007	**391,00 zł**	**480,93 zł**	92 €
PREMIUM lakier czarny no fingerprint lacquer black no fingerprint	lakier czarny no fingerprint lacquer black no fingerprint	190-C-03009	**428,00 zł**	**526,44 zł**	101 €
dekor dąb złoty decor golden oak	dekor dąb złoty decor golden oak	190-C-03011	**380,00 zł**	**467,40 zł**	90 €

Metro System C60 | wall hang cabinet

szafka wisząca z 2 drzwi z miejscem na mop | wall hang cabinet with 2 doors with space for a mop

kolor frontu front colour	kolor korpusu body colour	indeks index	cena netto	cena brutto	net price
lakier biały połysk lacquer white high gloss	lakier biały połysk lacquer white high gloss	190-C-06003	**749,00 zł**	**921,27 zł**	177 €

Szafki pod blat | cabinets under top

Metro System B60 szafka pod blat | cabinet under top

szafka z możliwością zastosowania blatu
cabinet with the possibility of using a countertop

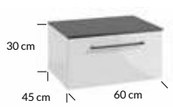

szafka wisząca z 1 szufladą | wall hang cabinet with 1 drawer

kolor frontu front colour	kolor korpusu body colour	indeks index	cena netto	cena brutto	net price
lakier biały połysk lacquer white high gloss	lakier biały połysk lacquer white high gloss	190-B-06007	**316,00 zł**	**388,68 zł**	75 €

w górnej szufladzie brak wycięcia na syfon | there is no cutout for the siphon in the upper drawer

Metro System B60 szafka pod blat | cabinet under top

szafka z możliwością zastosowania blatu
cabinet with the possibility of using a countertop

szafka wisząca z 2 szufladami | wall hang cabinet with 2 drawers

kolor frontu front colour	kolor korpusu body colour	indeks index	cena netto	cena brutto	net price
lakier biały połysk lacquer white high gloss	lakier biały połysk lacquer white high gloss	190-B-06006	**461,00 zł**	**567,03 zł**	109 €

w górnej szufladzie brak wycięcia na syfon | there is no cutout for the siphon in the upper drawer

UWAGA: wymiary szafek zaokrąglono do pełnych centymetrów
NOTE: the dimensions of cabinets were rounded to the nearest centimetres

uchwyty nie są częścią zestawu, należy zakupić je osobno
handles are not included in the set, to be purchased separately

Metro System B80 szafka pod blat | cabinet under top

szafka z możliwością zastosowania blatu
cabinet with the possibility of using a countertop

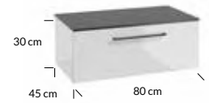

szafka wisząca z 1 szufladą | wall hang cabinet with 1 drawer

kolor frontu front colour	kolor korpusu body colour	indeks index	cena netto	cena brutto	net price
lakier biały połysk lacquer white high gloss	lakier biały połysk lacquer white high gloss	190-B-08004	**354,00 zł**	**435,42 zł**	84 €

w górnej szufladzie brak wycięcia na syfon | there is no cutout for the siphon in the upper drawer

Metro System B80 szafka pod blat | cabinet under top

szafka z możliwością zastosowania blatu
cabinet with the possibility of using a countertop

szafka wisząca z 2 szufladami | wall hang cabinet with 2 drawers

kolor frontu front colour	kolor korpusu body colour	indeks index	cena netto	cena brutto	net price
lakier biały połysk lacquer white high gloss	lakier biały połysk lacquer white high gloss	190-B-08003	**525,00 zł**	**645,75 zł**	124 €

w górnej szufladzie brak wycięcia na syfon | there is no cutout for the siphon in the upper drawer

kosz | basket PREMIUM NEW

pasuje wyłącznie do szafki Metro System A30 głębokiej
the basket only fits in to the Metro System A30 deep cabinet

kosz z prowadnicą PREMIUM | basket with PREMIUM slide

kolor kolour	indeks index	cena netto	cena brutto	net price
jasny szary graphite	282-H-00015	**340,00 zł**	**418,20 zł**	80 €

szafka z koszem | cabinet with basket

kolor frontu front colour	kolor korpusu body colour	indeks index	cena netto	cena brutto	net price
PREMIUM lakier czarny no fingerprint lacquer black no fingerprint	lakier czarny no fingerprint lacquer black no fingerprint	190-A-03015 +282-H-00015	**321,00 zł** **340,00 zł**	**394,83 zł** **418,20 zł**	76 € 80 €

kosz | basket BASIC NEW

pasuje wyłącznie do szafki Metro System A30 głębokiej
the basket only fits in to the Metro System A30 deep cabinet

kosz z prowadnicą BASIC | basket with BASIC slide

kolor kolour	indeks index	cena netto	cena brutto	net price
grafit graphite	282-H-00014	**320,00 zł**	**393,60 zł**	75 €

szafka z koszem | cabinet with basket

kolor frontu front colour	kolor korpusu body colour	indeks index	cena netto	cena brutto	net price
lakier biały połysk lacquer white high gloss	lakier biały połysk lacquer white high gloss	190-A-03013 +282-H-00014	**289,00 zł** **320,00 zł**	**355,47 zł** **393,60 zł**	68 € 75 €
dekor dąb złoty decor golden oak	dekor dąb złoty decor golden oak	190-A-03017 +282-H-00014	**279,00 zł** **320,00 zł**	**343,17 zł** **393,60 zł**	66 € 75 €

kubiki | cubics

uzupełnienie kolekcji
addition to the collection

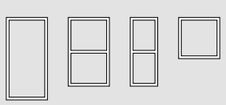

204-205

UWAGA: wymiary szafek zaokrąglono do pełnych centymetrów
NOTE: the dimensions of cabinets were rounded to the nearest centimetres

uchwyty nie są częścią zestawu, należy zakupić je osobno
handles are not included in the set, to be purchased separately

Duo

Sprytne rozwiązania na każdy centymetr

Clever solutions for every inch

Więcej
o kolekcji

More about
the collection

meble modułowe
modular furniture

lakier światłoutwardzalny
lacquer light-cured

kompaktowe wymiary
perfect size

push to open
push to open

meble wiszące
hanging furniture

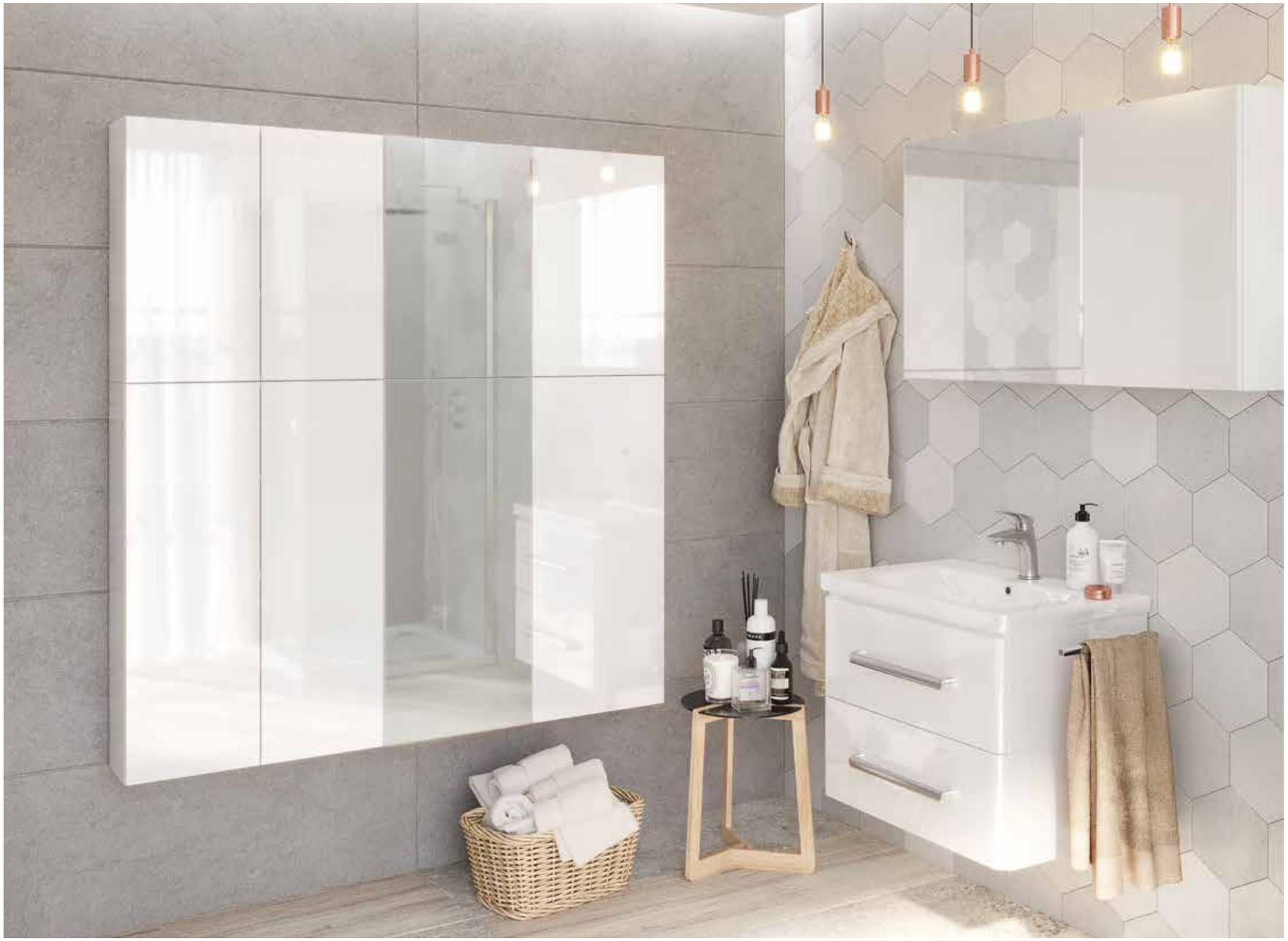

kolory | colours

lakier biały połysk
lacquer white high gloss

uchwyty | handles

nie są częścią zestawu, należy zakupić je osobno
are not included in the set, to be purchased separately

uchwyty Latte
Latte handles

push to open w komplecie
push to open included

Więcej możliwości, kreatywność i modułowość

More possibilities, creativity and modularity

Moduły kolekcji Duo

Duo collection modules

szafki wiszące | wall hang cabinets

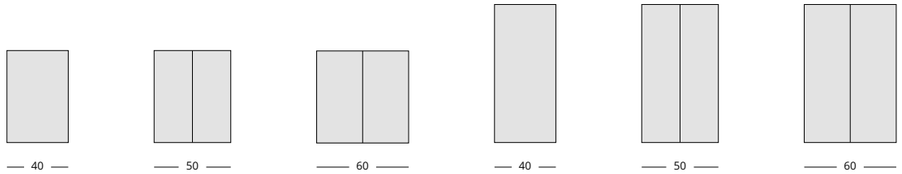

szafki lustrzane | mirror cabinets

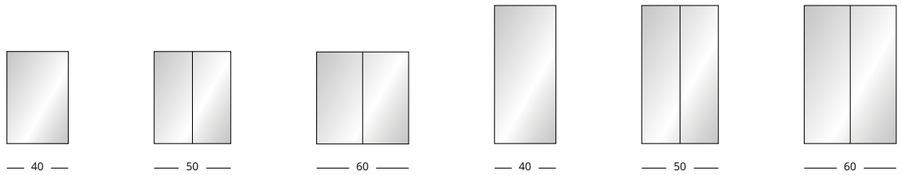

Możliwości łączenia modułów z kolekcji Duo

Options for integrating modules from the Duo collection

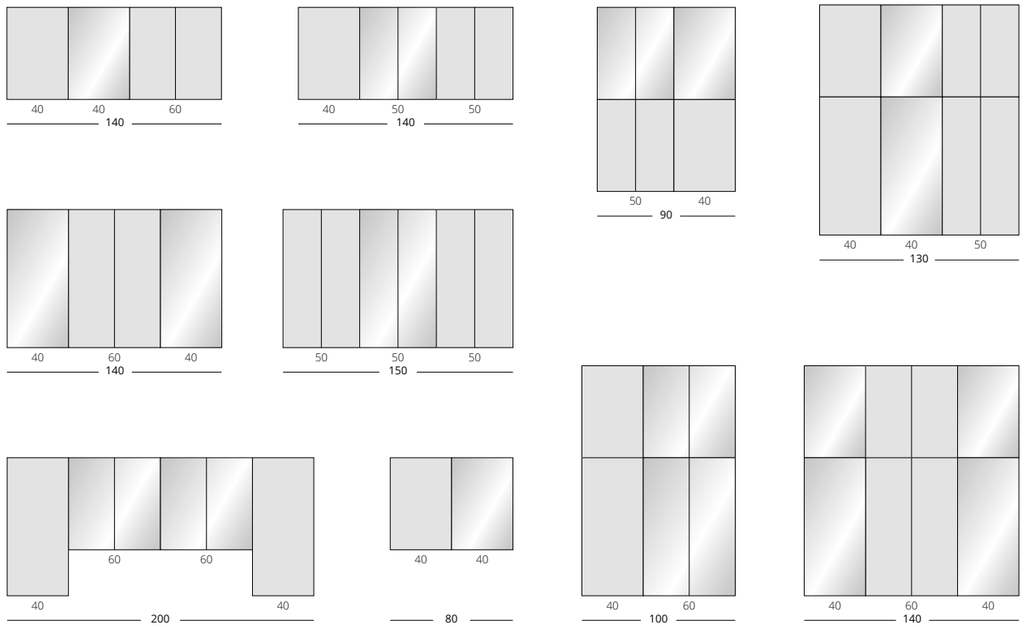

Szafki z frontem lakierowanym | cabinets with lacquered fronts

Duo A40 szafka wisząca | wall hung cabinet

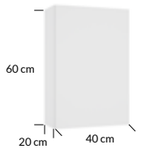

szafka wisząca z 1 drzwiami | wall hang cabinet with 1 door

kolor frontu front colour	kolor korpusu body colour	indeks index	cena netto	cena brutto	net price
lakier biały połysk lacquer white high gloss	lakier biały połysk lacquer white high gloss	282-A-04001	**268,00 zł**	**329,64 zł**	64 €

Duo A50 szafka wisząca | wall hung cabinet

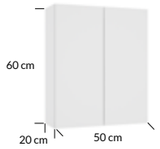

szafka wisząca z 2 drzwi | wall hang cabinet with 2 doors

kolor frontu front colour	kolor korpusu body colour	indeks index	cena netto	cena brutto	net price
lakier biały połysk lacquer white high gloss	lakier biały połysk lacquer white high gloss	282-A-05002	**321,00 zł**	**394,83 zł**	76 €

Duo A60 szafka wisząca | wall hung cabinet

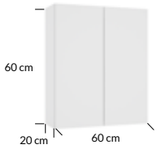

szafka wisząca z 2 drzwi | wall hang cabinet with 2 doors

kolor frontu front colour	kolor korpusu body colour	indeks index	cena netto	cena brutto	net price
lakier biały połysk lacquer white high gloss	lakier biały połysk lacquer white high gloss	282-A-06009	**343,00 zł**	**421,89 zł**	81 €

Duo A40 szafka wisząca | wall hung cabinet

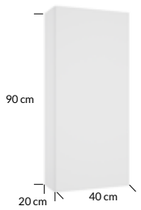

szafka wisząca z 1 drzwiami | wall hang cabinet with 1 door

kolor frontu front colour	kolor korpusu body colour	indeks index	cena netto	cena brutto	net price
lakier biały połysk lacquer white high gloss	lakier biały połysk lacquer white high gloss	282-A-04002	**332,00 zł**	**408,36 zł**	79 €

Duo A50 szafka wisząca | wall hung cabinet

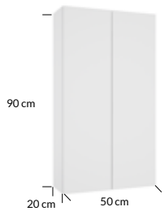

szafka wisząca z 2 drzwi | wall hang cabinet with 2 doors

kolor frontu front colour	kolor korpusu body colour	indeks index	cena netto	cena brutto	net price
lakier biały połysk lacquer white high gloss	lakier biały połysk lacquer white high gloss	282-A-05003	**407,00 zł**	**500,61 zł**	96 €

Duo A60 szafka wisząca | wall hung cabinet

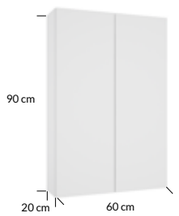

szafka wisząca z 2 drzwi | wall hang cabinet with 2 doors

kolor frontu front colour	kolor korpusu body colour	indeks index	cena netto	cena brutto	net price
lakier biały połysk lacquer white high gloss	lakier biały połysk lacquer white high gloss	282-A-06010	**450,00 zł**	**553,50 zł**	106 €

UWAGA: wymiary szafek zaokrąglono do pełnych centymetrów
NOTE: the dimensions of cabinets were rounded to the nearest centimetres

uchwyty nie są częścią zestawu, należy zakupić je osobno
handles are not included in the set, to be purchased separately

Szafki z frontem lustrzanym | cabinets with a mirror on the front

Duo E40 szafka lustrzana | mirror cabinet

szafka wisząca z 1 drzwiami | wall hang cabinet with 1 door

kolor korpusu body colour	indeks index	cena netto	cena brutto	net price
lakier biały połysk lacquer white high gloss	282-E-04003	**300,00 zł**	**369,00 zł**	71 €

Duo E50 szafka lustrzana | mirror cabinet

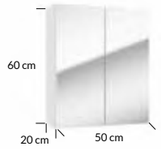

szafka wisząca z 2 drzwi | wall hang cabinet with 2 doors

kolor korpusu body colour	indeks index	cena netto	cena brutto	net price
lakier biały połysk lacquer white high gloss	282-E-05006	**354,00 zł**	**435,42 zł**	84 €

Duo E60 szafka lustrzana | mirror cabinet

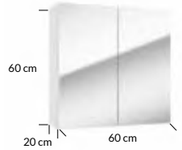

szafka wisząca z 2 drzwi | wall hang cabinet with 2 doors

kolor korpusu body colour	indeks index	cena netto	cena brutto	net price
lakier biały połysk lacquer white high gloss	282-E-06009	**375,00 zł**	**461,25 zł**	89 €

Duo E40 szafka lustrzana | mirror cabinet

szafka wisząca z 1 drzwiami | wall hang cabinet with 1 door

kolor korpusu body colour	indeks index	cena netto	cena brutto	net price
lakier biały połysk lacquer white high gloss	282-E-04004	**364,00 zł**	**447,72 zł**	86 €

Duo E50 szafka lustrzana | mirror cabinet

szafka wisząca z 2 drzwi | wall hang cabinet with 2 doors

kolor korpusu body colour	indeks index	cena netto	cena brutto	net price
lakier biały połysk lacquer white high gloss	282-E-05007	**439,00 zł**	**539,97 zł**	104 €

Duo E60 szafka lustrzana | mirror cabinet

szafka wisząca z 2 drzwi | wall hang cabinet with 2 doors

kolor korpusu body colour	indeks index	cena netto	cena brutto	net price
lakier biały połysk lacquer white high gloss	282-E-06010	**482,00 zł**	**592,86 zł**	114 €

UWAGA: wymiary szafek zaokrąglono do pełnych centymetrów
NOTE: the dimensions of cabinets were rounded to the nearest centimetres

uchwyty nie są częścią zestawu, należy zakupić je osobno
handles are not included in the set, to be purchased separately

Capri

Dla poszukiwaczy sprawdzonych rozwiązań

For seekers of proven solutions

Więcej
o kolekcji

More about
the collection

front mdf
front mdf

soft close
soft close

metalowe uchwyty
metal handles

lakierowane boki i fronty
lacquered sides and fronts

lakier światłoutwardzalny
lacquer light-cured

kolory | colours

lakier biały połysk
lacquer white high gloss

uchwyty | handles

w zestawie z szafką
included

uchwyty Freja
Freja handles

Capri D55 szafka podumywalkowa | washbasin cabinet

zestaw: szafka stojąca z 2 drzwi i umywalką Porto 55
set: standing cabinet with 2 doors and washbasin Porto 55

kolor frontu front colour	kolor korpusu body colour	indeks index	cena netto	cena brutto	net price
lakier biały połysk lacquer white high gloss	lakier biały połysk lacquer white high gloss	001-Z-05508+3031	**834,00 zł**	**1025,82 zł**	197 €

Capri D55 szafka podumywalkowa | washbasin cabinet

zestaw: szafka stojąca z 2 drzwi i umywalką Porto 55
set: standing cabinet with 2 doors and washbasin Porto 55

kolor frontu front colour	kolor korpusu body colour	indeks index	cena netto	cena brutto	net price
lakier biały połysk lacquer white high gloss	lakier biały połysk lacquer white high gloss	001-Z-05507+3031	**834,00 zł**	**1025,82 zł**	197 €

Capri D65 szafka podumywalkowa | washbasin cabinet

zestaw: szafka stojąca z 2 drzwi i umywalką Porto 65
set: standing cabinet with 2 doors and washbasin Porto 65

kolor frontu front colour	kolor korpusu body colour	indeks index	cena netto	cena brutto	net price
lakier biały połysk lacquer white high gloss	lakier biały połysk lacquer white high gloss	001-Z-06508+3032	**906,00 zł**	**1114,38 zł**	214 €

Capri D65 szafka podumywalkowa | washbasin cabinet

zestaw: szafka stojąca z 2 drzwi i umywalką Porto 65
set: standing cabinet with 2 doors and washbasin Porto 65

kolor frontu front colour	kolor korpusu body colour	indeks index	cena netto	cena brutto	net price
lakier biały połysk lacquer white high gloss	lakier biały połysk lacquer white high gloss	001-Z-06507+3032	**906,00 zł**	**1114,38 zł**	214 €

Capri C32 słupek | tall cabinet

szafka stojąca z 2 drzwi | standing cabinet with 2 doors

kolor frontu front colour	kolor korpusu body colour	indeks index	cena netto	cena brutto	net price
lakier biały połysk lacquer white high gloss	lakier biały połysk lacquer white high gloss	001-Z-03208	**682,00 zł**	**838,86 zł**	161 €

UWAGA: wymiary szafek zaokrąglono do pełnych centymetrów
NOTE: the dimensions of cabinets were rounded to the nearest centimetres

uchwyty i nóżki w zestawie z szafką
handles and legs included

Capri C32 słupek | tall cabinet

szafka stojąca z 2 drzwi | standing cabinet with 2 doors

kolor frontu front colour	kolor korpusu body colour	indeks index	cena netto	cena brutto	net price
lakier biały połysk lacquer white high gloss	lakier biały połysk lacquer white high gloss	001-Z-03207	**682,00 zł**	**838,86 zł**	161 €

UWAGA: wymiary szafek zaokrąglono do pełnych centymetrów
NOTE: the dimensions of cabinets were rounded to the nearest centimetres

uchwyty i nóżki w zestawie z szafką
handles and legs included

Mea

Funkcjonalność jest najważniejsza

Functionality is paramount

Więcej
o kolekcji

More about
the collection

metalowe uchwyty
metal handles

lakierowane boki i fronty
lacquered sides and fronts

meble na nóżkach
furniture on legs

kolory | colours

lakier biały połysk
lacquer white high gloss

uchwyty | handles

w zestawie z szafką
included

uchwyt Victoria
Victoria handle

Mea D40 szafka podumywalkowa | washbasin cabinet

zestaw: szafka stojąca z 1 drzwiami i umywalką Roberto 40
set: standing cabinet with 1 door and washbasin Roberto 40

kolor frontu front colour	kolor korpusu body colour	indeks index	cena netto	cena brutto	net price
lakier biały połysk lacquer white high gloss	lakier biały połysk lacquer white high gloss	207-D-04001+1528	**439,00 zł**	**539,97 zł**	104 €

Mea D45 szafka podumywalkowa | washbasin cabinet

zestaw: szafka stojąca z 2 drzwi i umywalką Tomaso 45
set: standing cabinet with 2 doors and washbasin Tomaso 45

kolor frontu front colour	kolor korpusu body colour	indeks index	cena netto	cena brutto	net price
lakier biały połysk lacquer white high gloss	lakier biały połysk lacquer white high gloss	207-D-04501+1569	**450,00 zł**	**553,50 zł**	106 €

Mea D50 szafka podumywalkowa | washbasin cabinet

zestaw: szafka stojąca z 2 drzwi i umywalką Roberto 50
set: standing cabinet with 2 doors and washbasin Roberto 50

kolor frontu front colour	kolor korpusu body colour	indeks index	cena netto	cena brutto	net price
lakier biały połysk lacquer white high gloss	lakier biały połysk lacquer white high gloss	207-D-05005+1520	**476,00 zł**	**585,48 zł**	112 €

Mea D50 szafka podumywalkowa | washbasin cabinet

zestaw: szafka stojąca z 2 drzwi i 1 szufladą i umywalką Roberto 50
set: standing cabinet with 2 doors and 1 drawer and washbasin Roberto 50

kolor frontu front colour	kolor korpusu body colour	indeks index	cena netto	cena brutto	net price
lakier biały połysk lacquer white high gloss	lakier biały połysk lacquer white high gloss	207-D-05006+1520	**501,00 zł**	**616,23 zł**	118 €

Mea D55 szafka podumywalkowa | washbasin cabinet

zestaw: szafka stojąca z 2 drzwi i umywalką Roberto 55
set: standing cabinet with 2 doors and washbasin Roberto 55

kolor frontu front colour	kolor korpusu body colour	indeks index	cena netto	cena brutto	net price
lakier biały połysk lacquer white high gloss	lakier biały połysk lacquer white high gloss	207-D-05505+1521	**523,00 zł**	**643,29 zł**	124 €

UWAGA: wymiary szafek zaokrąglono do pełnych centymetrów
NOTE: the dimensions of cabinets were rounded to the nearest centimetres

uchwyty i nóżki w zestawie z szafką
handles and legs included

Mea D55 szafka podumywalkowa | washbasin cabinet

zestaw: szafka stojąca z 2 drzwi i 1 szufladą i umywalką Roberto 55
set: standing cabinet with 2 doors and 1 drawer and washbasin Roberto 55

kolor frontu front colour	kolor korpusu body colour	indeks index	cena netto	cena brutto	net price
lakier biały połysk lacquer white high gloss	lakier biały połysk lacquer white high gloss	207-D-05506+1521	**548,00 zł**	**674,04 zł**	129 €

Mea D65 szafka podumywalkowa | washbasin cabinet

zestaw: szafka stojąca z 2 drzwi i 1 szufladą i umywalką Roberto 65
set: standing cabinet with 2 doors and 1 drawer and washbasin Roberto 65

kolor frontu front colour	kolor korpusu body colour	indeks index	cena netto	cena brutto	net price
lakier biały połysk lacquer white high gloss	lakier biały połysk lacquer white high gloss	207-D-06506+1522	**675,00 zł**	**830,25 zł**	159 €

Mea D75 szafka podumywalkowa | washbasin cabinet

zestaw: szafka stojąca z 3 drzwi i umywalką Roberto 75
set: standing cabinet with 2 doors and washbasin Roberto 75

kolor frontu front colour	kolor korpusu body colour	indeks index	cena netto	cena brutto	net price
lakier biały połysk lacquer white high gloss	lakier biały połysk lacquer white high gloss	207-D-07503+1523	**834,00 zł**	**1025,82 zł**	197 €

Mea D50 szafka podumywalkowa | washbasin cabinet

zestaw: szafka stojąca z 2 drzwi i 1 szufladą i umywalką Barcelona 50
set: standing cabinet with 2 doors and 1 drawer and washbasin Barcelona 50

kolor frontu front colour	kolor korpusu body colour	indeks index	cena netto	cena brutto	net price
lakier biały połysk lacquer white high gloss	lakier biały połysk lacquer white high gloss	207-D-05007+2420	**807,00 zł**	**992,61 zł**	190 €

Mea D60 szafka podumywalkowa | washbasin cabinet

zestaw: szafka stojąca z 2 drzwi i 1 szufladą i umywalką Go 60
set: standing cabinet with 2 doors and 1 drawer and washbasin Go 60

kolor frontu front colour	kolor korpusu body colour	indeks index	cena netto	cena brutto	net price
lakier biały połysk lacquer white high gloss	lakier biały połysk lacquer white high gloss	207-D-06001+1052	**899,00 zł**	**1105,77 zł**	212 €

UWAGA: wymiary szafek zaokrąglono do pełnych centymetrów
NOTE: the dimensions of cabinets were rounded to the nearest centimetres

uchwyty i nóżki w zestawie z szafką
handles and legs included

Mea D60 szafka podumywalkowa | washbasin cabinet

zestaw: szafka stojąca z 2 drzwi i 1 szufladą i umywalką Bonito 60
set: standing cabinet with 2 doors and 1 drawer and washbasin Bonito 60

kolor frontu front colour	kolor korpusu body colour	indeks index	cena netto	cena brutto	net price
lakier biały połysk lacquer white high gloss	lakier biały połysk lacquer white high gloss	207-D-06001+1072	**900,00 zł**	**1107,00 zł**	212 €

Mea C30 słupek | tall cabinet

szafka stojąca z 2 drzwi
standing cabinet with 2 doors

kolor frontu front colour	kolor korpusu body colour	indeks index	cena netto	cena brutto	net price
lakier biały połysk lacquer white high gloss	lakier biały połysk lacquer white high gloss	207-C-03003	**523,00 zł**	**643,29 zł**	124 €

Mea C170 słupek | tall cabinet

szafka stojąca z 2 drzwi i 1 szufladą
set: standing cabinet with 2 doors and 1 drawer

kolor frontu front colour	kolor korpusu body colour	indeks index	cena netto	cena brutto	net price
lakier biały połysk lacquer white high gloss	lakier biały połysk lacquer white high gloss	207-C-03503	**561,00 zł**	**690,03 zł**	132 €

Mea C60 słupek | tall cabinet

szafka stojąca z miejscem na mop z 3 drzwi
standing cabinet with space for a mop with 3 doors

kolor frontu front colour	kolor korpusu body colour	indeks index	cena netto	cena brutto	net price
lakier biały połysk lacquer white high gloss	lakier biały połysk lacquer white high gloss	207-C-06001	**770,00 zł**	**947,10 zł**	182 €

Mea B30 szafka z blatem | cabinet with countertop

szafka stojąca z blatem, 1 drzwiami i 1 szufladą
standing cabinet with top, 1 door and 1 drawer

kolor frontu front colour	kolor korpusu body colour	indeks index	cena netto	cena brutto	net price
lakier biały połysk lacquer white high gloss	lakier biały połysk lacquer white high gloss	207-B-03003	**351,00 zł**	**431,73 zł**	83 €

UWAGA: wymiary szafek zaokrąglono do pełnych centymetrów
NOTE: the dimensions of cabinets were rounded to the nearest centimetres

uchwyty i nóżki w zestawie z szafką
handles and legs included

Mea A30 szafka wisząca | wall hung cabinet

szafka wisząca z 1 drzwiami
wall hang cabinet with 1 door

kolor frontu front colour	kolor korpusu body colour	indeks index	cena netto	cena brutto	net price
lakier biały połysk lacquer white high gloss	lakier biały połysk lacquer white high gloss	207-A-03003	**249,00 zł**	**306,27 zł**	59 €

Mea A50 szafka wisząca | wall hung cabinet

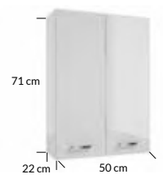

szafka wisząca z 2 drzwi
wall hang cabinet with 2 doors

kolor frontu front colour	kolor korpusu body colour	indeks index	cena netto	cena brutto	net price
lakier biały połysk lacquer white high gloss	lakier biały połysk lacquer white high gloss	207-A-05003	**325,00 zł**	**399,75 zł**	77 €

Mea B50 szafka z blatem | cabinet with countertop

szafka stojąca z blatem, 2 drzwi i 1 szufladą
standing cabinet with top, 2 doorS and 1 drawer

kolor frontu front colour	kolor korpusu body colour	indeks index	cena netto	cena brutto	net price
lakier biały połysk lacquer white high gloss	lakier biały połysk lacquer white high gloss	207-B-05003	**450,00 zł**	**553,50 zł**	106 €

UWAGA: wymiary szafek zaokrąglono do pełnych centymetrów
NOTE: the dimensions of cabinets were rounded to the nearest centimetres

uchwyty i nóżki w zestawie z szafką
handles and legs included

Novelty

Klasyka, która nigdy nie wychodzi z mody

Classics that never go out of style

Więcej
o kolekcji

More about
the collection

metalowe uchwyty
metal handles

lakier światłoutwardzalny
lacquer light-cured

kompaktowe wymiary
perfect size

lakierowane boki i fronty
lacquered sides and fronts

drewnopodobny dekor
wood-like decor

kolory | colours

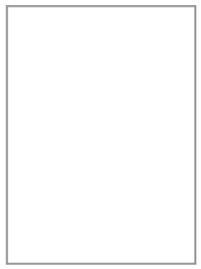

lakier biały połysk
lacquer white high gloss

dekor buk truflowy
decor truffle beech

uchwyty | handles

w zestawie z szafką
included

uchwyt Victoria
Victoria handle

uchwyt Victoria
Victoria handle

Novelty D40 szafka podumywalkowa | washbasin cabinet

zestaw: szafka stojąca z 1 drzwiami i umywalką Roberto 40
set: standing cabinet with 1 door and washbasin Roberto 40

kolor frontu front colour	kolor korpusu body colour	indeks index	cena netto	cena brutto	net price
lakier biały połysk lacquer white high gloss	lakier biały połysk lacquer white high gloss	207-D-04002+1528	461,00 zł	567,03 zł	109 €

Novelty D45 szafka podumywalkowa | washbasin cabinet

zestaw: szafka stojąca z 2 drzwi i umywalką Tomaso 45
set: standing cabinet with 2 doors and washbasin Tomaso 45

kolor frontu front colour	kolor korpusu body colour	indeks index	cena netto	cena brutto	net price
lakier biały połysk lacquer white high gloss	lakier biały połysk lacquer white high gloss	207-D-04502+1569	495,00 zł	608,85 zł	117 €

Novelty D50 szafka podumywalkowa | washbasin cabinet

zestaw: szafka stojąca z 2 drzwi i umywalką Tomaso 50
set: standing cabinet with 2 doors and washbasin Tomaso 50

kolor frontu front colour	kolor korpusu body colour	indeks index	cena netto	cena brutto	net price
lakier biały połysk lacquer white high gloss	lakier biały połysk lacquer white high gloss	207-D-05008+1560	517,00 zł	635,91 zł	122 €

Novelty D50 szafka podumywalkowa | washbasin cabinet

zestaw: szafka stojąca z 2 drzwi i 1 szufladą i umywalką Tomaso 50
set: standing cabinet with 2 doors and 1 drawer and washbasin Tomaso 50

kolor frontu front colour	kolor korpusu body colour	indeks index	cena netto	cena brutto	net price
lakier biały połysk lacquer white high gloss	lakier biały połysk lacquer white high gloss	207-D-05009+1560	540,00 zł	664,20 zł	128 €

Novelty D65 szafka podumywalkowa | washbasin cabinet

zestaw: szafka stojąca z 2 drzwi i 1 szufladą i umywalką Tomaso 65
set: standing cabinet with 2 doors and 1 drawer and washbasin tomaso 65

kolor frontu front colour	kolor korpusu body colour	indeks index	cena netto	cena brutto	net price
lakier biały połysk lacquer white high gloss	lakier biały połysk lacquer white high gloss	207-D-06507+1562	775,00 zł	953,25 zł	183 €

Novelty D75 szafka podumywalkowa | washbasin cabinet

zestaw: szafka stojąca z 3 drzwi i umywalką Roberto 75
set: standing cabinet with 2 doors and washbasin Roberto 75

kolor frontu front colour	kolor korpusu body colour	indeks index	cena netto	cena brutto	net price
lakier biały połysk lacquer white high gloss	lakier biały połysk lacquer white high gloss	207-D-07504+1523	865,00 zł	1063,95 zł	204 €

Novelty D50 szafka podumywalkowa | washbasin cabinet

zestaw: szafka stojąca z 2 drzwi i 1 szufladą i umywalką Barcelona 50
set: standing cabinet with 2 doors and 1 drawer and washbasin Barcelona 50

kolor frontu front colour	kolor korpusu body colour	indeks index	cena netto	cena brutto	net price
lakier biały połysk lacquer white high gloss	lakier biały połysk lacquer white high gloss	207-D-05010+2420	854,00 zł	1050,42 zł	201 €

Novelty D60 szafka podumywalkowa | washbasin cabinet

zestaw: szafka stojąca z 2 drzwi i 1 szufladą i umywalką Go 60
set: standing cabinet with 2 doors and 1 drawer and washbasin Go 60

kolor frontu front colour	kolor korpusu body colour	indeks index	cena netto	cena brutto	net price
lakier biały połysk lacquer white high gloss	lakier biały połysk lacquer white high gloss	207-D-06002+1052	931,00 zł	1145,13 zł	220 €

Novelty D60 szafka podumywalkowa | washbasin cabinet

zestaw: szafka stojąca z 2 drzwi i 1 szufladą i umywalką Bonito 60
set: standing cabinet with 2 doors and 1 drawer and washbasin Bonito 60

kolor frontu front colour	kolor korpusu body colour	indeks index	cena netto	cena brutto	net price
lakier biały połysk lacquer white high gloss	lakier biały połysk lacquer white high gloss	207-D-06002+1072	900,00 zł	1107,00 zł	212 €

Novelty C35 słupek | tall cabinet

szafka stojąca z 2 drzwi i 1 szufladą
standing cabinet with 2 doors and 1 drawer

kolor frontu front colour	kolor korpusu body colour	indeks index	cena netto	cena brutto	net price
lakier biały połysk lacquer white high gloss	lakier biały połysk lacquer white high gloss	207-C-03504	595,00 zł	731,85 zł	140 €

UWAGA: wymiary szafek zaokrąglono do pełnych centymetrów
NOTE: the dimensions of cabinets were rounded to the nearest centimetres

uchwyty i nóżki w zestawie z szafką
handles and legs included

UWAGA: wymiary szafek zaokrąglono do pełnych centymetrów
NOTE: the dimensions of cabinets were rounded to the nearest centimetres

uchwyty i nóżki w zestawie z szafką
handles and legs included

Novelty C60 słupek | tall cabinet

szafka stojąca z miejscem na mop z 3 drzwi
standing cabinet with space for a mop with 3 doors

kolor frontu front colour	kolor korpusu body colour	indeks index	cena netto	cena brutto	net price
lakier biały połysk lacquer white high gloss	lakier biały połysk lacquer white high gloss	207-C-06002	**781,00 zł**	**960,63 zł**	184 €

Novelty B30 szafka z blatem | cabinet with countertop

szafka stojąca z blatem, 1 drzwiami i 1 szufladą
standing cabinet with top, 1 door and 1 drawer

kolor frontu front colour	kolor korpusu body colour	indeks index	cena netto	cena brutto	net price
lakier biały połysk lacquer white high gloss	lakier biały połysk lacquer white high gloss	207-B-03004	**371,00 zł**	**456,33 zł**	88 €

Novelty B50 szafka z blatem | cabinet with countertop

szafka stojąca z 2 drzwi i 1 szufladą
standing cabinet with 2 doors and 1 drawer

kolor frontu front colour	kolor korpusu body colour	indeks index	cena netto	cena brutto	net price
lakier biały połysk lacquer white high gloss	lakier biały połysk lacquer white high gloss	207-B-05004	**495,00 zł**	**608,85 zł**	117 €

Novelty A30 szafka wisząca | wall hung cabinet

szafka wisząca z 1 drzwiami
wall hang cabinet with 1 door

kolor frontu front colour	kolor korpusu body colour	indeks index	cena netto	cena brutto	net price
lakier biały połysk lacquer white high gloss	lakier biały połysk lacquer white high gloss	207-A-03004	**270,00 zł**	**332,10 zł**	64 €

Novelty A50 szafka wisząca | wall hung cabinet

szafka wisząca z 2 drzwi
wall hang cabinet with 2 doors

kolor frontu front colour	kolor korpusu body colour	indeks index	cena netto	cena brutto	net price
lakier biały połysk lacquer white high gloss	lakier biały połysk lacquer white high gloss	207-A-05004	**393,00 zł**	**483,39 zł**	93 €

UWAGA: wymiary szafek zaokrąglono do pełnych centymetrów
NOTE: the dimensions of cabinets were rounded to the nearest centimetres

uchwyty i nóżki w zestawie z szafką
handles and legs included

Novelty D45 szafka podumywalkowa | washbasin cabinet

zestaw: szafka stojąca z 2 drzwi i umywalką Tomaso 45
set: standing cabinet with 2 doors and washbasin Tomaso 45

kolor frontu front colour	kolor korpusu body colour	indeks index	cena netto	cena brutto	net price
dekor buk truflowy decor truffle beech	dekor buk truflowy decor truffle beech	207-D-04503+1569	**450,00 zł**	**553,50 zł**	106 €

Novelty D50 szafka podumywalkowa | washbasin cabinet

zestaw: szafka stojąca z 2 drzwi i 1 szufladą i umywalką Tomaso 50
set: standing cabinet with 2 doors and 1 drawer and washbasin Tomaso 50

kolor frontu front colour	kolor korpusu body colour	indeks index	cena netto	cena brutto	net price
dekor buk truflowy decor truffle beech	dekor buk truflowy decor truffle beech	207-D-05011+1560	**528,00 zł**	**649,44 zł**	125 €

Novelty D60 szafka podumywalkowa | washbasin cabinet

zestaw: szafka stojąca z 2 drzwi i umywalką Tomaso 60
set: standing cabinet with 2 doors and washbasin Tomaso 60

kolor frontu front colour	kolor korpusu body colour	indeks index	cena netto	cena brutto	net price
dekor buk truflowy decor truffle beech	dekor buk truflowy decor truffle beech	207-D-06005+1565	**664,00 zł**	**816,72 zł**	157 €

Novelty C30 słupek | tall cabinet

szafka stojąca z 2 drzwi
standing cabinet with 2 doors

kolor frontu front colour	kolor korpusu body colour	indeks index	cena netto	cena brutto	net price
dekor buk truflowy decor truffle beech	dekor buk truflowy decor truffle beech	207-C-03004	**523,00 zł**	**643,29 zł**	124 €

UWAGA: wymiary szafek zaokrąglono do pełnych centymetrów
NOTE: the dimensions of cabinets were rounded to the nearest centimetres

uchwyty i nóżki w zestawie z szafką
handles and legs included

Catania

Wszystko w jednym miejscu

All in one place

Więcej
o kolekcji

More about
the collection

wyróżniki kolekcji | features of the collection

metalowe uchwyty
metal handles

lakier światłoutwardzalny
lacquer light-cured

drewnopodobny dekor
wood-like decor

meble na nóżkach
furniture on legs

kolory | colours

lakier biały połysk
lacquer white high gloss

biały laminat
white laminate

dekor dąb złoty
decor golden oak

uchwyty | handles

w zestawie z szafką
included

uchwyt Victoria
Victoria handle

uchwyt Victoria
Victoria handle

Catania Z60 szafka podumywalkowa z lustrem i umywalką | washbasin cabinet with mirror and washbasin

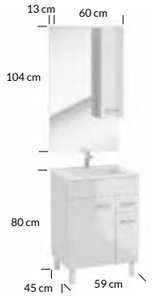

zestaw: szafka stojąca podumywalkowa z 2 drzwi, 1 szufladą i umywalką Plan 60;
z lustrem z szafką z drzwiami i oświetleniem LED

set: standing washbasin cabinet with 2 doors, 1 drawer and plan 60 washbasin;
with a mirror a cabinet with doors and LED lighting

LED

kolor frontu front colour	kolor korpusu body colour	indeks index	cena netto	cena brutto	net price
lakier biały połysk lacquer white high gloss	biały laminat white laminate	282-Z-06003+1722	**1138,00 zł**	**1399,74 zł**	268 €

Catania Z80 szafka podumywalkowa z lustrem i umywalką | washbasin cabinet with mirror and washbasin

zestaw: szafka stojąca podumywalkowa z 3 drzwi, 1 szufladą i umywalką Plan 80;
z lustrem z szafką z drzwiami i oświetleniem LED

set: standing washbasin cabinet with 3 doors, 1 drawer and Plan 88 washbasin;
with a mirror a cabinet with doors and LED lighting

LED

kolor frontu front colour	kolor korpusu body colour	indeks index	cena netto	cena brutto	net price
lakier biały połysk lacquer white high gloss	biały laminat white laminate	034-Z-08004+1724	**1415,00 zł**	**1740,45 zł**	333 €

Catania Z60 szafka podumywalkowa z lustrem i umywalką | washbasin cabinet with mirror and washbasin

zestaw: szafka stojąca podumywalkowa z 2 drzwi, 1 szufladą i umywalką Plan 60;
z lustrem z szafką z drzwiami i oświetleniem LED

set: standing washbasin cabinet with 2 doors, 1 drawer and Plan 60 washbasin;
with a mirror a cabinet with doors and LED lighting

LED

kolor frontu front colour	kolor korpusu body colour	indeks index	cena netto	cena brutto	net price
dekor dąb złoty decor golden oak	dekor dąb złoty decor golden oak	282-Z-06004+1722	**1138,00 zł**	**1399,74 zł**	268 €

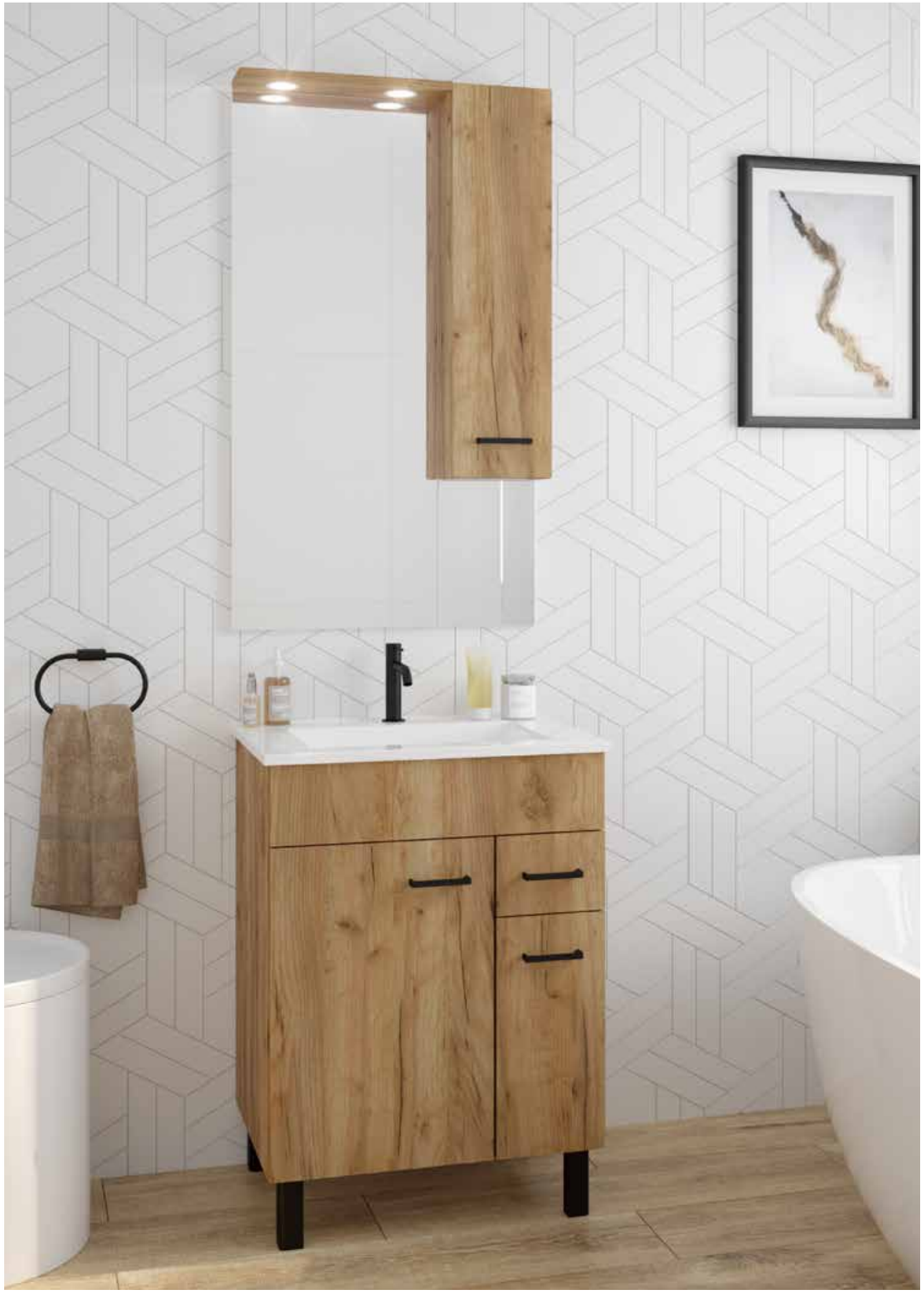

UWAGA: wymiary szafek zaokrąglono do pełnych centymetrów
NOTE: the dimensions of cabinets were rounded to the nearest centimetres

uchwyty i nóżki w zestawie z szafką
handles and legs included

Malibu

Piękno w funkcjonalnej formie

Beauty in a functional form

Więcej
o kolekcji

More about
the collection

lakier światłoutwardzalny
lacquer
light-cured

lakierowane fronty
lacquered
fronts

drewnopodobny dekor
wood-like
decor

oświetlenie led
led
lighting

kolory | colours

lakier biały połysk
lacquer white high gloss

biały laminat
white laminate

dekor dąb złoty
decor golden oak

uchwyty | handles

w zestawie z szafką
included

uchwyt Natasha
Natasha handle

uchwyt Natasha
Natasha handle

Malibu Z65 szafka podumywalkowa z lustrem i umywalką | washbasin cabinet with mirror and washbasin

zestaw: szafka stojąca podumywalkowa z 2 drzwi, 1 szufladą i umywalką Roberto 60;
z lustrem z szafką z drzwiami i oświetleniem LED

set: standing washbasin cabinet with 2 doors, 1 drawer and Roberto 60 washbasin;
with a mirror a cabinet with doors and LED lighting

LED

kolor frontu front colour	kolor korpusu body colour	indeks index	cena netto	cena brutto	net price
lakier biały połysk lacquer white high gloss	biały laminat white laminate	106-Z-06501+1522	**959,00 zł**	**1179,57 zł**	226 €

Malibu Z75 szafka podumywalkowa z lustrem i umywalką | washbasin cabinet with mirror and washbasin

zestaw: szafka stojąca podumywalkowa z 2 drzwi, 1 szufladą i umywalką Roberto 75;
z lustrem z szafką z drzwiami i oświetleniem LED

set: standing washbasin cabinet with 2 doors, 1 drawer and Roberto 75 washbasin;
with a mirror a cabinet with doors and LED lighting

LED

kolor frontu front colour	kolor korpusu body colour	indeks index	cena netto	cena brutto	net price
lakier biały połysk lacquer white high gloss	biały laminat white laminate	282-Z-07501+1523	**1098,00 zł**	**1350,54 zł**	259 €

Malibu Z85 szafka podumywalkowa z lustrem i umywalką | washbasin cabinet with mirror and washbasin

zestaw: szafka stojąca podumywalkowa z 3 drzwi, 1 szufladą i umywalką Roberto 85;
z lustrem z szafką z drzwiami i oświetleniem LED

set: standing washbasin cabinet with 3 doors, 1 drawer and Roberto 85 washbasin;
with a mirror a cabinet with doors and LED lighting

LED

kolor frontu front colour	kolor korpusu body colour	indeks index	cena netto	cena brutto	net price
lakier biały połysk lacquer white high gloss	biały laminat white laminate	106-Z-08502+1524	**1236,00 zł**	**1520,28 zł**	291 €

Malibu Z65 szafka podumywalkowa z lustrem i umywalką | washbasin cabinet with mirror and washbasin

zestaw: szafka stojąca podumywalkowa z 2 drzwi, 1 szufladą i umywalką Roberto 60;
z lustrem z szafką z drzwiami i oświetleniem LED

set: standing washbasin cabinet with 2 doors, 1 drawer and Roberto 60 washbasin;
with a mirror a cabinet with doors and LED lighting

LED

kolor frontu front colour	kolor korpusu body colour	indeks index	cena netto	cena brutto	net price
dekor dąb złoty decor golden oak	dekor dąb złoty decor golden oak	106-Z-06502+1522	**959,00 zł**	**1179,57 zł**	226 €

Malibu Z75 szafka podumywalkowa z lustrem i umywalką | washbasin cabinet with mirror and washbasin

zestaw: szafka stojąca podumywalkowa z 3 drzwi, 1 szufladą i umywalką Roberto 75;
z lustrem z szafką z drzwiami i oświetleniem LED

set: standing washbasin cabinet with 2 doors, 1 drawer and Roberto 75 washbasin;
with a mirror a cabinet with doors and LED lighting

LED

kolor frontu front colour	kolor korpusu body colour	indeks index	cena netto	cena brutto	net price
dekor dąb złoty decor golden oak	dekor dąb złoty decor golden oak	106-Z-07502+1523	**1098,00 zł**	**1350,54 zł**	259 €

Malibu C32 słupek | tall cabinet

szafka stojąca z 2 drzwi i 1 szufladą
standing cabinet with 2 doors and 1 drawer

kolor frontu front colour	kolor korpusu body colour	indeks index	cena netto	cena brutto	net price
dekor dąb złoty decor golden oak	dekor dąb złoty decor golden oak	106-C-03211	**510,00 zł**	**627,30 zł**	120 €

UWAGA: wymiary szafek zaokrąglono do pełnych centymetrów
NOTE: the dimensions of cabinets were rounded to the nearest centimetres

uchwyty i nóżki w zestawie z szafką
handles and legs included

UWAGA: wymiary szafek zaokrąglono do pełnych centymetrów
NOTE: the dimensions of cabinets were rounded to the nearest centimetres

uchwyty i nóżki w zestawie z szafką
handles and legs included

Bari

Przytulnie i praktycznie

Cozy and practical

Więcej
o kolekcji

More about
the collection

front mdf
front mdf

frezowane fronty
milled fronts

lakier światłoutwardzalny
lacquer light-cured

lakierowane fronty
lacquered fronts

kolory | colours

lakier biały połysk
lacquer white high gloss

biały laminat
white laminate

dekor dąb sonoma
decor sonoma oak

uchwyty | handles

w zestawie z szafką
included

uchwyt Romeo
Romeo handle

Bari D45 szafka podumywalkowa | washbasin cabinet

szafka stojąca z 1 drzwiami
set: standing cabinet with 1 door

kolor frontu front colour	kolor korpusu body colour	indeks index	cena netto	cena brutto	net price
lakier biały połysk lacquer white high gloss	biały laminat white laminate	186-D-04506	**313,00 zł**	**384,99 zł**	74 €
lakier biały połysk lacquer white high gloss	dekor dąb sonoma decor sonoma oak	186-D-04507	**325,00 zł**	**399,75 zł**	77 €

pasująca umywalka meblowa | matching inset basin

Tomaso 45	ceramika | ceramics	1569	**172,00 zł**	**211,56 zł**	41 €

Bari D55 szafka podumywalkowa | washbasin cabinet

szafka stojąca z 2 drzwi
standing cabinet with 2 doors

kolor frontu front colour	kolor korpusu body colour	indeks index	cena netto	cena brutto	net price
lakier biały połysk lacquer white high gloss	biały laminat white laminate	186-D-05517	**377,00 zł**	**463,71 zł**	89 €
lakier biały połysk lacquer white high gloss	dekor dąb sonoma decor sonoma oak	186-D-05518	**389,00 zł**	**478,47 zł**	92 €

pasująca umywalka meblowa | matching inset basin

Roberto 55	ceramika | ceramics	1521	**204,00 zł**	**250,92 zł**	48 €

Bari D60 szafka podumywalkowa | washbasin cabinet

szafka stojąca z 2 drzwi
standing cabinet with 2 doors

kolor frontu front colour	kolor korpusu body colour	indeks index	cena netto	cena brutto	net price
lakier biały połysk lacquer white high gloss	biały laminat white laminate	186-D-06012	**402,00 zł**	**494,46 zł**	95 €
lakier biały połysk lacquer white high gloss	dekor dąb sonoma decor sonoma oak	186-D-06013	**415,00 zł**	**510,45 zł**	98 €

pasująca umywalka meblowa | matching inset basin

Tomaso 60	ceramika | ceramics	1565	**300,00 zł**	**369 zł**	71 €

Bari D70 szafka podumywalkowa | washbasin cabinet

szafka stojąca z 1 drzwiami
set: standing cabinet with 1 door

kolor frontu front colour	kolor korpusu body colour	indeks index	cena netto	cena brutto	net price
lakier biały połysk lacquer white high gloss	biały laminat white laminate	186-D-07001	**432,00 zł**	**531,36 zł**	102 €
lakier biały połysk lacquer white high gloss	dekor dąb sonoma decor sonoma oak	186-D-07003	**446,00 zł**	**548,58 zł**	105 €

Bari słupek | tall cabinet

szafka stojąca z 2 drzwi
standing cabinet with 2 doors

kolor frontu front colour	kolor korpusu body colour	indeks index	cena netto	cena brutto	net price
lakier biały połysk lacquer white high gloss	biały laminat white laminate	186-C-03502	**510,00 zł**	**627,30 zł**	120 €
lakier biały połysk lacquer white high gloss	dekor dąb sonoma decor sonoma oak	186-C-03508	**535,00 zł**	**658,05 zł**	126 €

UWAGA: wymiary szafek zaokrąglono do pełnych centymetrów
NOTE: the dimensions of cabinets were rounded to the nearest centimetres

uchwyty i nóżki w zestawie z szafką
handles and legs included

Bari B35 szafka z blatem | cabinet with countertop

szafka stojąca z blatem i 3 szufladami
standing cabinet with top and 3 drawers

kolor frontu front colour	kolor korpusu body colour	indeks index	cena netto	cena brutto	net price
lakier biały połysk lacquer white high gloss	biały laminat white laminate	186-B-03501	**363,00 zł**	**446,49 zł**	85 €
lakier biały połysk lacquer white high gloss	dekor dąb sonoma decor sonoma oak	186-B-03506	**377,00 zł**	**463,71 zł**	89 €

Bari A35 szafka wisząca | wall hung cabinet

szafka wisząca z 1 drzwiami
wall hang cabinet with 1 door

kolor frontu front colour	kolor korpusu body colour	indeks index	cena netto	cena brutto	net price
lakier biały połysk lacquer white high gloss	biały laminat white laminate	186-A-03501	**410,00 zł**	**504,30 zł**	97 €
lakier biały połysk lacquer white high gloss	dekor dąb sonoma decor sonoma oak	186-A-03506	**269,00 zł**	**330,87 zł**	64 €

Bari E70 LED szafka lustrzana | mirror cabinet

gniazdo meblowe Combi Box w komplecie z szafką
Combi Box furniture socket complete with cabinet

szafka wisząca z lustrem z 3 drzwi i oświetleniem LED
hanging mirror cabinet with 3 doors and LED lighting

kolor frontu front colour	kolor korpusu body colour	indeks index	cena netto	cena brutto	net price
lakier biały połysk lacquer white high gloss	biały laminat white laminate	186-E-07001	**645,00 zł**	**793,35 zł**	152 €
lakier biały połysk lacquer white high gloss	dekor dąb sonoma decor sonoma oak	186-E-07002	**656,00 zł**	**806,88 zł**	155 €

UWAGA: wymiary szafek zaokrąglono do pełnych centymetrów
NOTE: the dimensions of cabinets were rounded to the nearest centimetres

uchwyty i nóżki w zestawie z szafką
handles and legs included

Mila

Klasyczne meble – uniwersalna elegancja

Classic furniture - universal elegance

Więcej
o kolekcji

More about
the collection

UV

lakier światłoutwardzalny

lacquer
light-cured

lakierowane fronty

lacquered
fronts

wieszak na ręcznik

towel
rack

meble na nóżkach

furniture
on legs

kolory | colours

lakier biały połysk
lacquer white high gloss

biały laminat
white laminate

uchwyty | handles

w zestawie z szafką
included

uchwyt Star
Star handle

uchwyt Gambit
Gambit handle

Mila D50 szafka podumywalkowa | washbasin cabinet

zestaw: szafka stojąca z 2 drzwi i umywalką Torrent 50
set: standing cabinet with 2 doors and washbasin Torrent 50

kolor frontu front colour	kolor korpusu body colour	indeks index	cena netto	cena brutto	net price
☐ lakier biały połysk lacquer white high gloss	biały laminat white laminate	108-D-05026+1120	**380,00 zł**	**467,40 zł**	90 €

Mila D60 szafka podumywalkowa | washbasin cabinet

zestaw: szafka stojąca z 2 drzwi i umywalką Tomaso 60
set: standing cabinet with 2 doors and washbasin Tomaso 60

kolor frontu front colour	kolor korpusu body colour	indeks index	cena netto	cena brutto	net price
☐ lakier biały połysk lacquer white high gloss	biały laminat white laminate	108-D-06002+1565	**700,00 zł**	**861,00 zł**	165 €

Mila C30 słupek | tall cabinet

szafka stojąca z 2 drzwi
standing cabinet with 2 doors

kolor frontu front colour	kolor korpusu body colour	indeks index	cena netto	cena brutto	net price
☐ lakier biały połysk lacquer white high gloss	biały laminat white laminate	108-C-03012	**465,00 zł**	**571,95 zł**	110 €

Mila C30 słupek | tall cabinet

szafka stojąca z 4 drzwi i 1 szufladą
standing cabinet with 4 doors and 1 drawer

kolor frontu front colour	kolor korpusu body colour	indeks index	cena netto	cena brutto	net price
☐ lakier biały połysk lacquer white high gloss	biały laminat white laminate	108-C-05008	**700,00 zł**	**861,00 zł**	165 €

Mila B50 szafka z blatem | cabinet with countertop

szafka stojąca z blatem z 2 drzwi i 1 szufladą
standing cabinet with top with 2 doors and 1 drawer

kolor frontu front colour	kolor korpusu body colour	indeks index	cena netto	cena brutto	net price
☐ lakier biały połysk lacquer white high gloss	biały laminat white laminate	108-B-05008	**430,00 zł**	**528,90 zł**	102 €

Mila A50 szafka wisząca | wall hung cabinet

szafka wisząca z 2 drzwi
wall hang cabinet with 2 doors

kolor frontu front colour	kolor korpusu body colour	indeks index	cena netto	cena brutto	net price
☐ lakier biały połysk lacquer white high gloss	biały laminat white laminate	108-A-05008	**300,00 zł**	**369,00 zł**	71 €

UWAGA: wymiary szafek zaokrąglono do pełnych centymetrów
NOTE: the dimensions of cabinets were rounded to the nearest centimetres

uchwyty i nóżki w zestawie z szafką
handles and legs included

UWAGA: wymiary szafek zaokrąglono do pełnych centymetrów
NOTE: the dimensions of cabinets were rounded to the nearest centimetres

uchwyty i nóżki w zestawie z szafką
handles and legs included

Venus

Siła tkwi w prostocie

The power is in the simplicity

Więcej
o kolekcji

More about
the collection

**lakier
światłoutwardzalny**

lacquer
light-cured

**lakierowane
fronty**

lacquered
fronts

**kompaktowe
wymiary**

perfect
size

kolory | colours

lakier biały połysk
lacquer white high gloss

biały laminat
white laminate

uchwyty | handles

w zestawie z szafką
included

uchwyt Natasha
Natasha handle

Venus D45 szafka podumywalkowa | washbasin cabinet

zestaw: szafka stojąca z 2 drzwi i umywalką Tomaso 45
set: standing cabinet with 2 doors and washbasin Tomaso 45

kolor frontu front colour	kolor korpusu body colour	indeks index	cena netto	cena brutto	net price
☐ lakier biały połysk lacquer white high gloss	biały laminat white laminate	108-D-04501+1569	**317,00 zł**	**389,91 zł**	75 €

Venus D50 szafka podumywalkowa | washbasin cabinet

zestaw: szafka stojąca z 2 drzwi i umywalką Tomaso 50
set: standing cabinet with 2 doors and washbasin Tomaso 50

kolor frontu front colour	kolor korpusu body colour	indeks index	cena netto	cena brutto	net price
☐ lakier biały połysk lacquer white high gloss	biały laminat white laminate	108-D-05025+1560	**354,00 zł**	**435,42 zł**	84 €

Venus D50 szafka podumywalkowa | washbasin cabinet

zestaw: szafka stojąca z 2 drzwi i umywalką Torrent 50
set: standing cabinet with 2 doors and washbasin Torrent 50

kolor frontu front colour	kolor korpusu body colour	indeks index	cena netto	cena brutto	net price
☐ lakier biały połysk lacquer white high gloss	biały laminat white laminate	108-D-05001+1120	**331,00 zł**	**407,13 zł**	78 €

Venus D55 szafka podumywalkowa | washbasin cabinet

zestaw: szafka stojąca z 2 drzwi i umywalką Tomaso 55
set: standing cabinet with 2 doors and washbasin Tomaso 55

kolor frontu front colour	kolor korpusu body colour	indeks index	cena netto	cena brutto	net price
☐ lakier biały połysk lacquer white high gloss	biały laminat white laminate	108-D-05501+1561	**386,00 zł**	**474,78 zł**	91 €

Venus D60 szafka podumywalkowa | washbasin cabinet

zestaw: szafka stojąca z 2 drzwi i umywalką Tomaso 60
set: standing cabinet with 2 doors and washbasin Tomaso 60

kolor frontu front colour	kolor korpusu body colour	indeks index	cena netto	cena brutto	net price
☐ lakier biały połysk lacquer white high gloss	biały laminat white laminate	108-D-06001+1565	**535,00 zł**	**658,05 zł**	126 €

Venus D65 szafka podumywalkowa | washbasin cabinet

zestaw: szafka stojąca z 2 drzwi i 1 szufladą i umywalką Tomaso 65
set: standing cabinet with 2 doors and 1 drawer and washbasin Tomaso 65

kolor frontu front colour	kolor korpusu body colour	indeks index	cena netto	cena brutto	net price
☐ lakier biały połysk lacquer white high gloss	biały laminat white laminate	108-D-06501+1562	**562,00 zł**	**691,26 zł**	133 €

Venus C30 słupek | tall cabinet

szafka stojąca z 2 drzwi
standing cabinet with 2 doors

kolor frontu front colour	kolor korpusu body colour	indeks index	cena netto	cena brutto	net price
☐ lakier biały połysk lacquer white high gloss	biały laminat white laminate	108-C-03004	**315,00 zł**	**387,45 zł**	75 €

Venus C35 słupek | tall cabinet

szafka stojąca z 2 drzwi i 1 szufladą
standing cabinet with 2 doors and 1 drawer

kolor frontu front colour	kolor korpusu body colour	indeks index	cena netto	cena brutto	net price
☐ lakier biały połysk lacquer white high gloss	biały laminat white laminate	108-C-03504	**359,00 zł**	**441,57 zł**	85 €

Venus C50 słupek | tall cabinet

szafka stojąca z 4 drzwi i 1 szufladą
standing cabinet with 4 doors and 1 drawer

kolor frontu front colour	kolor korpusu body colour	indeks index	cena netto	cena brutto	net price
☐ lakier biały połysk lacquer white high gloss	biały laminat white laminate	108-C-05006	**637,00 zł**	**783,51 zł**	150 €

Venus B30 szafka z blatem | cabinet with countertop

szafka stojąca z blatem, 1 drzwiami
standing cabinet with top, 1 door

kolor frontu front colour	kolor korpusu body colour	indeks index	cena netto	cena brutto	net price
☐ lakier biały połysk lacquer white high gloss	biały laminat white laminate	108-B-03004	**203,00 zł**	**249,69 zł**	48 €

UWAGA: wymiary szafek zaokrąglono do pełnych centymetrów
NOTE: the dimensions of cabinets were rounded to the nearest centimetres

uchwyty w zestawie z szafką
handles included

UWAGA: wymiary szafek zaokrąglono do pełnych centymetrów
NOTE: the dimensions of cabinets were rounded to the nearest centimetres

uchwyty w zestawie z szafką
handles included

Venus B50 szafka z blatem | cabinet with countertop

szafka stojąca z blatem, 2 drzwi i 1 szufladą
standing cabinet with top, 2 doors and 1 drawer

kolor frontu front colour	kolor korpusu body colour	indeks index	cena netto	cena brutto	net price
lakier biały połysk lacquer white high gloss	biały laminat white laminate	108-B-05006	**277,00 zł**	**340,71 zł**	66 €

Venus A30 szafka wisząca | wall hung cabinet

szafka wisząca z 1 drzwiami
wall hang cabinet with 1 door

kolor frontu front colour	kolor korpusu body colour	indeks index	cena netto	cena brutto	net price
lakier biały połysk lacquer white high gloss	biały laminat white laminate	108-A-03004	**173,00 zł**	**212,79 zł**	41 €

Venus A50 szafka wisząca | wall hung cabinet

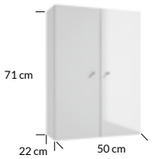

szafka wisząca z 2 drzwi
wall hang cabinet with 2 doors

kolor frontu front colour	kolor korpusu body colour	indeks index	cena netto	cena brutto	net price
lakier biały połysk lacquer white high gloss	biały laminat white laminate	108-A-05006	**228,00 zł**	**280,44 zł**	54 €

UWAGA: wymiary szafek zaokrąglono do pełnych centymetrów
NOTE: the dimensions of cabinets were rounded to the nearest centimetres

uchwyty w zestawie z szafką
handles included

Kim | Campo

Łazienka w mikro skali

Micro scale bathroom

Więcej
o kolekcji

More about
the collection

**lakier
światłoutwardzalny**

lacquer
light-cured

**kompaktowe
wymiary**

perfect
size

**lakierowane
boki i fronty**

lacquered
sides and fronts

**drewnopodobny
dekor**

wood-like
decor

kolory | colours

lakier biały połysk
lacquer white high gloss

biały laminat
white laminate

czarny
black

lakier czarny no fingerprint
lacquer black no fingerprint

dekor dąb złoty
decor golden oak

uchwyty | handles

w zestawie z szafką
included

uchwyt Romeo
Romeo handle

uchwyt Romeo
Romeo handle

uchwyt Romeo
Romeo handle

uchwyt Jo
Jo handle

uchwyt Jo
Jo handle

uchwyt Jo
Jo handle

Kim D40 szafka podumywalkowa | washbasin cabinet

zestaw: szafka wisząca z 1 drzwiami i umywalką Mini 40
set: wall hang cabinet with 1 door and washbasin Mini 40

kolor frontu front colour	kolor korpusu body colour	indeks index	cena netto	cena brutto	net price
lakier biały połysk lacquer white high gloss	biały laminat white laminate	282-D-04004+1406	**418,00 zł**	**514,14 zł**	99 €
lakier czarny no fingerprint lacquer black no fingerprint	czarny black	190-D-04017+1406	**440,00 zł**	**541,20 zł**	104 €
dekor dąb złoty decor golden oak	dekor dąb złoty decor golden oak	190-D-04016+1406	**418,00 zł**	**514,14 zł**	99 €

Kim D50 szafka podumywalkowa | washbasin cabinet

zestaw: szafka wisząca z 1 drzwiami i umywalką Mini 50
set: wall hang cabinet with 1 door and washbasin Mini 50

kolor frontu front colour	kolor korpusu body colour	indeks index	cena netto	cena brutto	net price
lakier biały połysk lacquer white high gloss	biały laminat white laminate	190-D-05063+1430	**500,00 zł**	**615,00 zł**	118 €
lakier czarny no fingerprint lacquer black no fingerprint	czarny black	190-D-05065+1430	**520,00 zł**	**639,60 zł**	123 €
dekor dąb złoty decor golden oak	dekor dąb złoty decor golden oak	190-D-05066+1430	**500,00 zł**	**615,00 zł**	118 €

Campo D40 szafka podumywalkowa | washbasin cabinet NEW

zestaw: szafka wisząca z 1 drzwiami i umywalką Club 40
set: wall hang cabinet with 1 door and washbasin Club 40

kolor frontu front colour	kolor korpusu body colour	indeks index	cena netto	cena brutto	net price
lakier biały połysk lacquer white high gloss	biały laminat white laminate	001-D-04011+1517	**460,00 zł**	**565,80 zł**	109 €
czarny black	czarny black	001-D-04019+1517	**460,00 zł**	**565,80 zł**	109 €
dekor dąb złoty decor golden oak	dekor dąb złoty decor golden oak	001-D-04012+1517	**460,00 zł**	**565,80 zł**	109 €

UWAGA: wymiary szafek zaokrąglono do pełnych centymetrów
NOTE: the dimensions of cabinets were rounded to the nearest centimetres

uchwyty w zestawie z szafką
handles included

Pik

Przestrzeń na wagę złota

Space at a premium

Więcej
o kolekcji

More about
the collection

kompaktowe wymiary

perfect
size

meble na nóżkach

furniture
on legs

kolory | colours

biały laminat
white laminate

uchwyty | handles

w zestawie z szafką
included

uchwyt Arco
Arco handle

Pik D45 szafka podumywalkowa | washbasin cabinet

zestaw: szafka stojąca z 2 drzwi i umywalką Tomaso 45
set: standing cabinet with 2 doors and washbasin Tomaso 45

kolor frontu front colour	kolor korpusu body colour	indeks index	cena netto	cena brutto	net price
biały laminat white laminate	biały laminat white laminate	095-D-04501+1569	**305,00 zł**	**375,15 zł**	72 €

Pik D50 szafka podumywalkowa | washbasin cabinet

zestaw: szafka stojąca z 2 drzwi i umywalką Tomaso 50
set: standing cabinet with 2 doors and washbasin Tomaso 50

kolor frontu front colour	kolor korpusu body colour	indeks index	cena netto	cena brutto	net price
biały laminat white laminate	biały laminat white laminate	095-D-05006+1560	**377,00 zł**	**463,71 zł**	89 €

Pik D55 szafka podumywalkowa | washbasin cabinet

zestaw: szafka stojąca z 2 drzwi i umywalką Tomaso 55
set: standing cabinet with 2 doors and washbasin Tomaso 55

kolor frontu front colour	kolor korpusu body colour	indeks index	cena netto	cena brutto	net price
biały laminat white laminate	biały laminat white laminate	095-D-05501+1561	**443,00 zł**	**544,89 zł**	105 €

Pik C30 słupek | tall cabinet

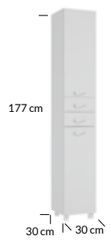

szafka stojąca z 2 drzwi i 2 szufladami
standing cabinet with 2 doors and 2 drawers

kolor frontu front colour	kolor korpusu body colour	indeks index	cena netto	cena brutto	net price
biały laminat white laminate	biały laminat white laminate	095-C-03004	**446,00 zł**	**548,58 zł**	105 €

Pik B60 słupek | tall cabinet

szafka stojąca nad pralkę z 2 drzwi
standing washing machine base cabinet with 2 doors

kolor frontu front colour	kolor korpusu body colour	indeks index	cena netto	cena brutto	net price
biały laminat white laminate	biały laminat white laminate	095-B-06001	**351,00 zł**	**431,73 zł**	83 €

UWAGA: wymiary szafek zaokrąglono do pełnych centymetrów
NOTE: the dimensions of cabinets were rounded to the nearest centimetres

uchwyty i nóżki w zestawie z szafką
handles and legs included

Lustra | szafki lustrzane | kinkiety

Mirrors | mirror cabinets | sconce

lustra
mirrors

szafki lustrzane
mirror cabinets

kinkiety
sconce

kolory | colours

lakier biały połysk
lacquer white high gloss

lakier biały mat
lacquer white matt

biały laminat
white laminate

lakier bodega mat
lacquer bodega matt

lakier czarny no fingerprint
lacquer black no fingerprint

czarny
black

dekor dąb evoke
decor evoke oak

dekor dąb sonoma
decor sonoma oak

dekor dąb złoty
decor golden oak

Velar L50 LED lustro | mirror NEW

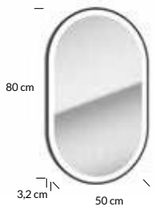

płaskie, wudowane oświetlenie LED | flat, LED lighting

kolor korpusu body colour	indeks index	cena netto	cena brutto	net price
czarny black	MZ-L-LED-0003	**950,00 zł**	**1168,50 zł**	224 €

Coni L60 LED lustro | mirror NEW

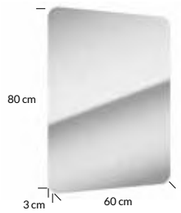

płaskie, wudowane oświetlenie LED | flat, LED lighting

kolor colour	indeks index	cena netto	cena brutto	net price
lustro mirror	MZ-L-LED-0001	**1000,00 zł**	**1230,00 zł**	235 €

Solis L75 LED lustro | mirror NEW

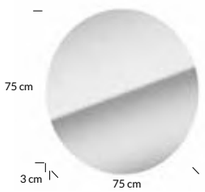

płaskie, wudowane oświetlenie LED | flat, LED lighting

kolor colour	indeks index	cena netto	cena brutto	net price
lustro mirror	MZ-L-LED-0002	**1000,00 zł**	**1230,00 zł**	235 €

Como L60/80 lustro | mirror

płaskie | flat

kolor korpusu body colour	indeks index	cena netto	cena brutto	net price
lakier biały połysk lacquer white high gloss	123-L-06001	**370,00 zł**	**455,10 zł**	88 €

Dot LED L60/80 lustro | mirror

płaskie z wbudowanym oświetleniem LED | flat with integrated LED lighting

kolor korpusu body colour	indeks index	cena netto	cena brutto	net price
lakier biały połysk lacquer white high gloss	217-L-06001	**947,00 zł**	**1164,81 zł**	223 €
lakier biały mat lacquer white matt	217-L-06007	**947,00 zł**	**1164,81 zł**	223 €

UWAGA: wymiary szafek zaokrąglono do pełnych centymetrów
NOTE: the dimensions of cabinets were rounded to the nearest centimetres

Mo-re L60 lustro | mirror

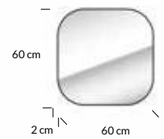

płaskie | flat

kolor korpusu body colour	indeks index	cena netto	cena brutto	net price
lakier biały mat lacquer white matt	291-L-06001	**715,00 zł**	**879,45 zł**	169 €
lakier czarny no fingerprint lacquer black no fingerprint	291-L-06002	**715,00 zł**	**879,45 zł**	169 €
lakier bodega mat lacquer bodega matt	291-L-06003	**715,00 zł**	**879,45 zł**	169 €

Mo-re L50 lustro | mirror

płaskie | flat

kolor korpusu body colour	indeks index	cena netto	cena brutto	net price
lakier biały mat lacquer white matt	291-L-05004	**935,00 zł**	**1150,05 zł**	220 €
lakier czarny no fingerprint lacquer black no fingerprint	291-L-05005	**935,00 zł**	**1150,05 zł**	220 €
lakier bodega mat lacquer bodega matt	291-L-05006	**935,00 zł**	**1150,05 zł**	220 €

możliwość zawieszenia w pionie lub poziomie | vertical or horizontal

Mo-re E60 szafka lustrzana | mirror cabinet

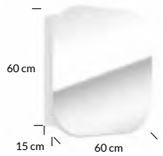

szafka wisząca z 1 drzwiami | wall hang cabinet with 1 door

kolor frontu front colour	kolor korpusu body colour	indeks index	cena netto	cena brutto	net price
lakier biały mat lacquer white matt	biały laminat white laminate	291-E-06001	**1100,00 zł**	**1353,00 zł**	259 €
lakier czarny no fingerprint lacquer black no fingerprint	czarny black	291-E-06002	**1100,00 zł**	**1353,00 zł**	259 €

Salsa E40 szafka lustrzana | mirror cabinet

do skompletowania z gniazdem meblowym Combi Box
possibility to add the Combi Box furniture outlet

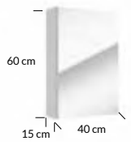

szafka wisząca z lustrem z 1 drzwiami
hanging mirror cabinet with 1 door

kolor korpusu body colour	indeks index	cena netto	cena brutto	net price
lakier biały połysk lacquer white high gloss	242-E-04001	**279,00 zł**	**343,17 zł**	66 €

Salsa E50 szafka lustrzana | mirror cabinet

do skompletowania z gniazdem meblowym Combi Box
possibility to add the Combi Box furniture outlet

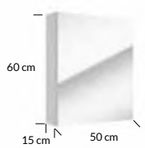

szafka wisząca z lustrem z 1 drzwiami
hanging mirror cabinet with 1 door

kolor korpusu body colour	indeks index	cena netto	cena brutto	net price
lakier biały połysk lacquer white high gloss	242-E-05003	**305,00 zł**	**375,15 zł**	72 €

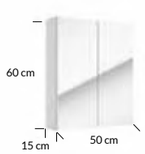

szafka wisząca z lustrem z 2 drzwi
hanging mirror cabinet with 2 doors

kolor korpusu body colour	indeks index	cena netto	cena brutto	net price
lakier biały połysk lacquer white high gloss	242-E-05009	**335,00 zł**	**412,05 zł**	79 €

UWAGA: wymiary szafek zaokrąglono do pełnych centymetrów
NOTE: the dimensions of cabinets were rounded to the nearest centimetres

Salsa E60 szafka lustrzana | mirror cabinet

do skompletowania z gniazdem meblowym Combi Box
possibility to add the Combi Box furniture outlet

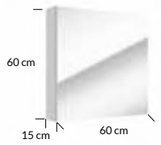

szafka wisząca z lustrem z 1 drzwiami
hanging mirror cabinet with 1 door

kolor korpusu body colour	indeks index	cena netto	cena brutto	net price
lakier biały połysk lacquer white high gloss	242-E-06002	**317,00 zł**	**389,91 zł**	75 €
lakier czarny no fingerprint lacquer black no fingerprint	242-E-06008	**375,00 zł**	**461,25 zł**	89 €
dekor dąb złoty decor golden oak	242-E-06009	**321,00 zł**	**394,83 zł**	76 €
dekor dąb evoke decor evoke oak	242-E-06013	**340,00 zł**	**418,20 zł**	80 €

szafka wisząca z lustrem z 2 drzwi
hanging mirror cabinet with 2 doors

kolor korpusu body colour	indeks index	cena netto	cena brutto	net price
lakier biały połysk lacquer white high gloss	242-E-06012	**350,00 zł**	**430,50 zł**	82 €

Salsa E65 szafka lustrzana | mirror cabinet

do skompletowania z gniazdem meblowym Combi Box
possibility to add the Combi Box furniture outlet

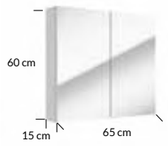

szafka wisząca z lustrem z 2 drzwi
hanging mirror cabinet with 2 doors

kolor korpusu body colour	indeks index	cena netto	cena brutto	net price
lakier biały połysk lacquer white high gloss	242-E-06501	**343,00 zł**	**421,89 zł**	81 €

Salsa E75 szafka lustrzana | mirror cabinet

do skompletowania z gniazdem meblowym Combi Box
possibility to add the Combi Box furniture outlet

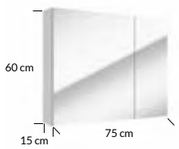

szafka wisząca z lustrem z 2 drzwi
hanging mirror cabinet with 2 doors

kolor korpusu body colour	indeks index	cena netto	cena brutto	net price
lakier biały połysk lacquer white high gloss	242-E-07501	**369,00 zł**	**453,87 zł**	87 €

Salsa E80 szafka lustrzana | mirror cabinet

do skompletowania z gniazdem meblowym Combi Box
possibility to add the Combi Box furniture outlet

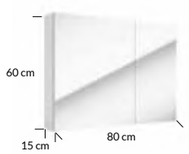

szafka wisząca z lustrem z 2 drzwi
hanging mirror cabinet with 2 doors

kolor korpusu body colour	indeks index	cena netto	cena brutto	net price
lakier biały połysk lacquer white high gloss	242-E-08001	**471,00 zł**	**579,33 zł**	111 €
lakier czarny no fingerprint lacquer black no fingerprint	242-E-08002	**557,00 zł**	**685,11 zł**	132 €
dekor dąb złoty decor golden oak	242-E-08003	**471,00 zł**	**579,33 zł**	111 €
dekor dąb evoke decor evoke oak	242-E-08004	**480,00 zł**	**590,40 zł**	113 €

UWAGA: wymiary szafek zaokrąglono do pełnych centymetrów
NOTE: the dimensions of cabinets were rounded to the nearest centimetres

Salsa E85 szafka lustrzana | mirror cabinet

do skompletowania z gniazdem meblowym Combi Box
possibility to add the Combi Box furniture outlet

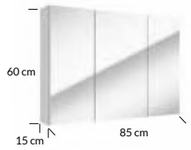

szafka wisząca z lustrem z 3 drzwi
hanging mirror cabinet with 3 doors

kolor korpusu body colour	indeks index	cena netto	cena brutto	net price
lakier biały połysk lacquer white high gloss	242-E-08501	**471,00 zł**	**579,33 zł**	111 €

Stilla E60 szafka lustrzana | mirror cabinet

do skompletowania z gniazdem meblowym Combi Box
possibility to add the Combi Box furniture outlet

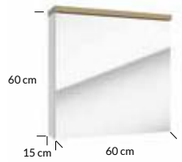

szafka wisząca z lustrem z 1 drzwiami
hanging mirror cabinet with 1 door

kolor korpusu body colour	kolor panela panel colour	indeks index	cena netto	cena brutto	net price
lakier biały połysk lacquer white high gloss	dekor buk truflowy decor truffle beech	282-E-06001	**344,00 zł**	**423,12 zł**	81 €

Stilla E60 LED szafka lustrzana | mirror cabinet

gniazdo meblowe Combi Box w komplecie z szafką
Combi Box furniture socket complete with cabinet

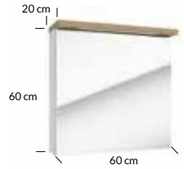

szafka wisząca z lustrem z 1 drzwiami z wbudowanym panelem oświetleniowym LED
hanging mirror cabinet with 1 door and integrated LED panel

kolor korpusu body colour	kolor panela panel colour	indeks index	cena netto	cena brutto	net price
lakier biały połysk lacquer white high gloss	dekor buk truflowy decor truffle beech	282-E-06002	**587,00 zł**	**722,01 zł**	139 €

Stilla E80 szafka lustrzana | mirror cabinet

do skompletowania z gniazdem meblowym Combi Box
possibility to add the Combi Box furniture outlet

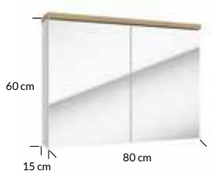

szafka wisząca z lustrem z 2 drzwi
hanging mirror cabinet with 1 doors

kolor korpusu body colour	kolor panela panel colour	indeks index	cena netto	cena brutto	net price
lakier biały połysk lacquer white high gloss	dekor buk truflowy decor truffle beech	282-E-08001	**421,00 zł**	**517,83 zł**	100 €

Stilla E80 LED szafka lustrzana | mirror cabinet

gniazdo meblowe Combi Box w komplecie z szafką
Combi Box furniture socket complete with cabinet

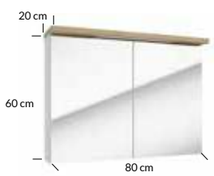

szafka wisząca z lustrem z 2 drzwi z wbudowanym panelem oświetleniowym LED
hanging mirror cabinet with 1 doors and integrated LED panel

kolor korpusu body colour	kolor panela panel colour	indeks index	cena netto	cena brutto	net price
lakier biały połysk lacquer white high gloss	dekor buk truflowy decor truffle beech	282-E-08002	**650,00 zł**	**799,50 zł**	153 €

UWAGA: wymiary szafek zaokrąglono do pełnych centymetrów
NOTE: the dimensions of cabinets were rounded to the nearest centimetres

Space System E60 szafka lustrzana | mirror cabinet NEW

do skompletowania z gniazdem meblowym Combi Box
possibility to add the Combi Box furniture outlet

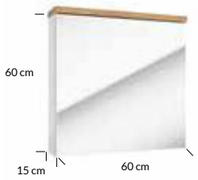

szafka wisząca z 1 drzwiami
wall hang cabinet with 1 door

kolor korpusu body colour	kolor panela panel colour	indeks index	cena netto	cena brutto	net price
lakier biały połysk lacquer white high gloss	dekor dąb złoty decor golden oak	106-E-06006	**380,00 zł**	**467,40 zł**	90 €

Space System E80 szafka lustrzana | mirror cabinet NEW

do skompletowania z gniazdem meblowym Combi Box
possibility to add the Combi Box furniture outlet

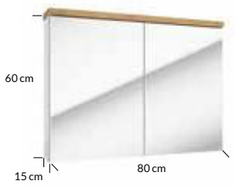

szafka wisząca z lustrem z 2 drzwi
hanging mirror cabinet with 2 doors

kolor korpusu body colour	kolor panela panel colour	indeks index	cena netto	cena brutto	net price
lakier biały połysk lacquer white high gloss	dekor dąb złoty decor golden oak	106-E-08003	**440,00 zł**	**541,20 zł**	104 €

Empoli E60 szafka lustrzana LED | mirror cabinet LED

gniazdo meblowe Combi Box w komplecie z szafką
Combi Box furniture socket complete with cabinet

szafka wisząca z lustrem z 1 drzwiami z wbudowanym panelem oświetleniowym LED
hanging mirror cabinet with 1 door and integrated LED panel

kolor korpusu body colour	indeks index	cena netto	cena brutto	net price
dekor dąb złoty decor golden oak	282-E-06008	**600,00 zł**	**738,00 zł**	142 €

Bari E70 LED szafka lustrzana | mirror cabinet

gniazdo meblowe Combi Box w komplecie z szafką
Combi Box furniture socket complete with cabinet

szafka wisząca z lustrem z 3 drzwi i oświetleniem LED
hanging mirror cabinet with 3 doors and LED lighting

kolor frontu front colour	kolor korpusu body colour	indeks index	cena netto	cena brutto	net price
lakier biały połysk lacquer white high gloss	biały laminat white laminate	186-E-07001	**645,00 zł**	**793,35 zł**	152 €
lakier biały połysk lacquer white high gloss	dekor dąb sonoma decor sonoma oak	186-E-07002	**656,00 zł**	**806,88 zł**	155 €

Gizmo E50 szafka lustrzana | mirror cabinet

do skompletowania z gniazdem meblowym Combi Box
possibility to add the Combi Box furniture outlet

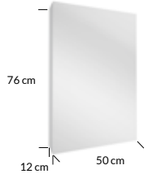

szafka wisząca z lustrem z 1 drzwiami
hanging mirror cabinet with 1 door

kolor korpusu body colour	indeks index	cena netto	cena brutto	net price
biały laminat white laminate	190-E-05007	**255,00 zł**	**313,35 zł**	60 €

UWAGA: wymiary szafek zaokrąglono do pełnych centymetrów
NOTE: the dimensions of cabinets were rounded to the nearest centimetres

Gizmo E60 szafka lustrzana | mirror cabinet

do skompletowania z gniazdem meblowym Combi Box
possibility to add the Combi Box furniture outlet

szafka wisząca z lustrem z 2 drzwi
hanging mirror cabinet with 2 doors

kolor korpusu body colour	indeks index	cena netto	cena brutto	net price
biały laminat white laminate	190-E-06007	**281,00 zł**	**345,63 zł**	67 €

Lupo E50 szafka lustrzana | mirror cabinet

do skompletowania z gniazdem meblowym Combi Box
possibility to add the Combi Box furniture outlet

szafka wisząca z lustrem z 1 drzwiami
hanging mirror cabinet with 1 door

kolor korpusu body colour	indeks index	cena netto	cena brutto	net price
biały laminat white laminate	190-E-05003	**270,00 zł**	**332,10 zł**	64 €

Lupo E60 szafka lustrzana | mirror cabinet

do skompletowania z gniazdem meblowym Combi Box
possibility to add the Combi Box furniture outlet

szafka wisząca z lustrem z 2 drzwi
hanging mirror cabinet with 2 doors

kolor korpusu body colour	indeks index	cena netto	cena brutto	net price
biały laminat white laminate	190-E-06003	**294,00 zł**	**361,62 zł**	70 €

Loreto E50 szafka lustrzana | mirror cabinet

do skompletowania z gniazdem meblowym Combi Box
possibility to add the Combi Box furniture outlet

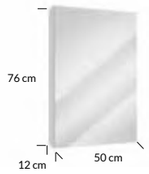

szafka wisząca z lustrem z 1 drzwiami
hanging mirror cabinet with 1 door

kolor korpusu body colour	indeks index	cena netto	cena brutto	net price
lakier biały połysk lacquer white high gloss	001-E-05002	**281,00 zł**	**345,63 zł**	67 €

Loreto E60 szafka lustrzana | mirror cabinet

do skompletowania z gniazdem meblowym Combi Box
possibility to add the Combi Box furniture outlet

szafka wisząca z lustrem z 1 drzwiami
hanging mirror cabinet with 1 door

kolor korpusu body colour	indeks index	cena netto	cena brutto	net price
lakier biały połysk lacquer white high gloss	001-E-06010	**294,00 zł**	**361,62 zł**	70 €

UWAGA: wymiary szafek zaokrąglono do pełnych centymetrów
NOTE: the dimensions of cabinets were rounded to the nearest centimetres

Lisa LED 30 cm kinkiet | sconce

kolor colour	materiał material	indeks index	cena netto	cena brutto	net price
czarny mat black matt	metal metal	MO-S-KIN-0034	**177,00 zł**	**217,71 zł**	42 €
chrom połysk chrome high gloss	metal metal	MO-S-KIN-0029	**177,00 zł**	**217,71 zł**	42 €

pasuje do wszystkich szafek lustrzanych i luster
fits to all the mirror cabinets and mirrors

Lisa LED 40 cm kinkiet | sconce

kolor colour	materiał material	indeks index	cena netto	cena brutto	net price
czarny mat black matt	metal metal	MO-S-KIN-0035	**190,00 zł**	**233,70 zł**	45 €
chrom połysk chrome high gloss	metal metal	MO-S-KIN-0032	**190,00 zł**	**233,70 zł**	45 €

pasuje do wszystkich szafek lustrzanych i luster
fits to all the mirror cabinets and mirrors

Lisa LED 60 cm kinkiet | sconce

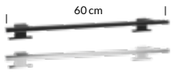

kolor colour	materiał material	indeks index	cena netto	cena brutto	net price
czarny mat black matt	metal metal	MO-S-KIN-0036	**241,00 zł**	**296,43 zł**	57 €
chrom połysk chrome high gloss	metal metal	MO-S-KIN-0033	**241,00 zł**	**296,43 zł**	57 €

pasuje do wszystkich szafek lustrzanych i luster z minimalną szerokością 60 cm
fits to all the mirror cabinets and mirrors with a minimum width of 60 cm

Combi Box

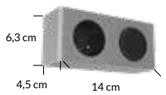

gniazdo meblowe z włącznikiem oświetlenia
furniture socket with light switch

kolor colour	indeks index	cena netto	cena brutto	net price
srebrny silver	MO-S-ZES-0063	**65,00 zł**	**79,95 zł**	16 €

akcesoria | accessories

Umywalki

Washbasins

Umywalki meblowe
Inset basins

Umywalki nablatowe
Countertop washbasins

Noel umywalka nablatowa | countertop washbasin

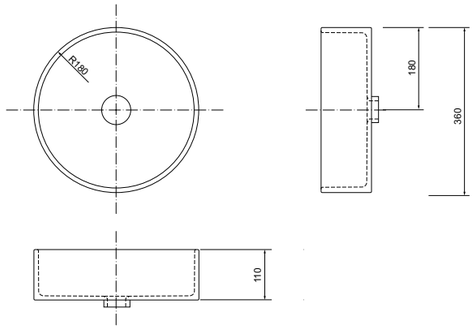

materiał: ceramika — indeks: 5028 — cena netto: 350 zł
cena brutto: 430,50 zł

material: ceramics — index: 5028 — price: 83 €

Bolia umywalka nablatowa | countertop washbasin

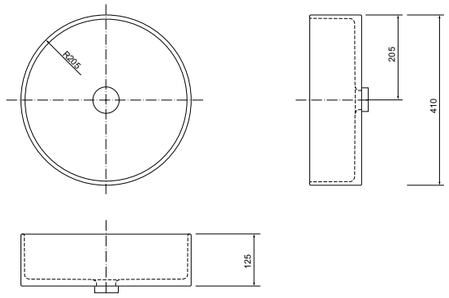

materiał: ceramika — indeks: 5038 — cena netto: 350 zł
cena brutto: 430,50 zł

material: ceramics — index: 5038 — price: 83 €

Caria umywalka nablatowa | countertop washbasin

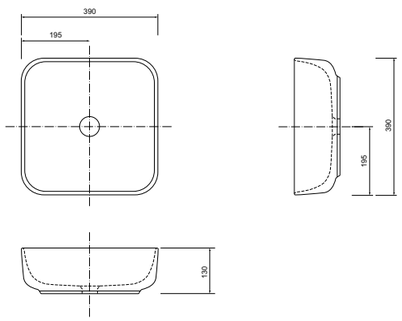

materiał: ceramika — indeks: 5048 — cena netto: 350 zł
cena brutto: 430,50 zł

material: ceramics — index: 5048 — price: 83 €

Vieneto umywalka nablatowa | countertop washbasin

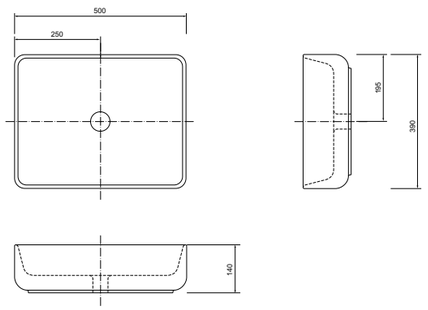

materiał: ceramika — indeks: 5060 — cena netto: 350 zł
cena brutto: 430,50 zł

material: ceramics — index: 5060 — price: 83 €

brak korka w zestawie z umywalką | no plug included with the washbasin
dopuszcza się niewielką tolerancję wymiarów | small dimensional tolerances are allowed

Isla umywalka nablatowa | countertop washbasin

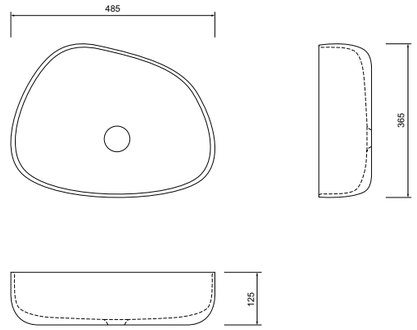

materiał: ceramika — indeks: 5050 — cena netto: 350 zł
cena brutto: 430,50 zł

material: ceramics — index: 5050 — price: 83 €

Corse umywalka nablatowa | countertop washbasin

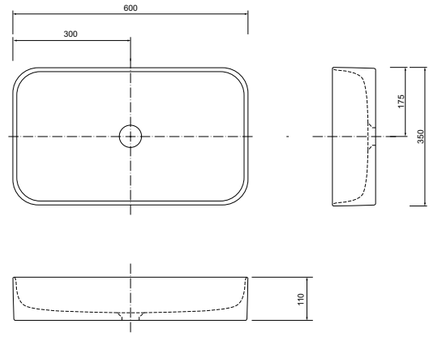

materiał: ceramika — indeks: 5082 — cena netto: 350 zł
cena brutto: 430,50 zł

material: ceramics — index: 5082 — price: 83 €

Teramo umywalka nablatowa | countertop washbasin

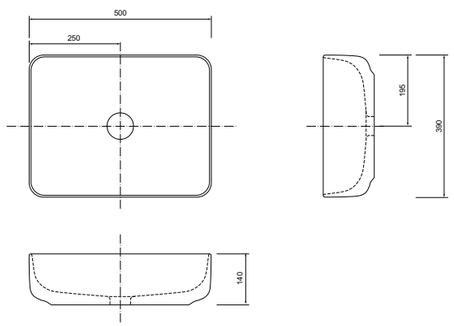

materiał: ceramika — indeks: 5070 — cena netto: 460 zł
cena brutto: 565,80 zł

material: ceramics — index: 5070 — price: 109 €

Ido 40 umywalka nablatowa | countertop washbasin NEW

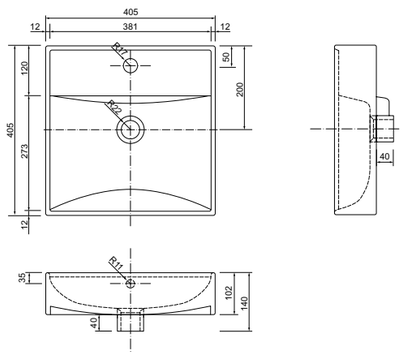

materiał: ceramika — indeks: 1068 — cena netto: 350 zł
cena brutto: 430,50 zł

material: ceramics — index: 1068 — price: 83 €

brak korka w zestawie z umywalką | no plug included with the washbasin
dopuszcza się niewielką tolerancję wymiarów | small dimensional tolerances are allowed

Ido 60 umywalka nablatowa | countertop washbasin NEW

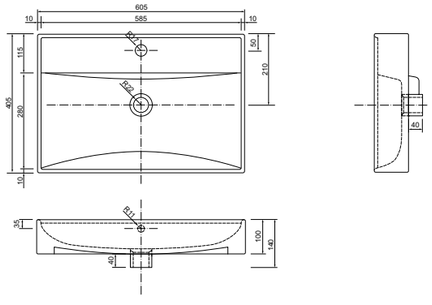

materiał: ceramika indeks: 1062 cena netto: 390 zł
cena brutto: 479,70 zł
material: ceramics index: 1062 price: 92 €

Nanu 60 umywalka meblowa | inset basin

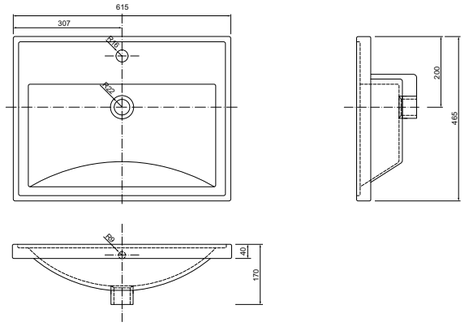

materiał: ceramika indeks: 1032 cena netto: 320 zł
cena brutto: 393,60 zł
material: ceramics index: 1032 price: 76 €

Nanu 80 umywalka meblowa | inset basin

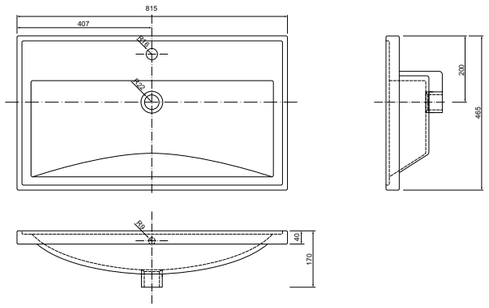

materiał: ceramika indeks: 1034 cena netto: 430 zł
cena brutto: 528,90 zł
material: ceramics index: 1034 price: 102 €

Verso 60 umywalka meblowa | inset basin

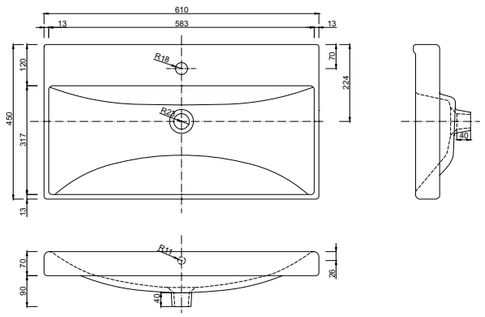

materiał: ceramika indeks: 1042 cena netto: 350 zł
cena brutto: 430,50 zł
material: ceramics index: 1042 price: 83 €

brak korka w zestawie z umywalką | no plug included with the washbasin
dopuszcza się niewielką tolerancję wymiarów | small dimensional tolerances are allowed

Verso 80 umywalka meblowa | inset basin

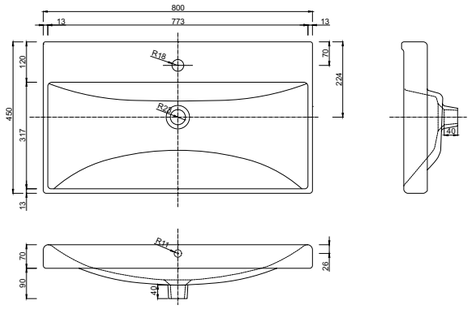

materiał: ceramika indeks: 1044 cena netto: 460 zł
cena brutto: 565,80 zł
material: ceramics index: 1044 price: 109 €

Verso 100 umywalka meblowa | inset basin

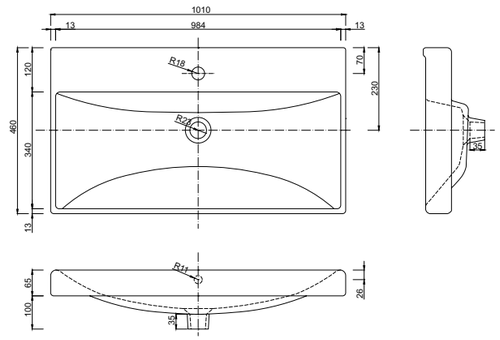

materiał: ceramika indeks: 1046 cena netto: 699 zł
cena brutto: 859,77 zł
material: ceramics index: 1046 price: 165 €

Zeen 60 umywalka meblowa | inset basin

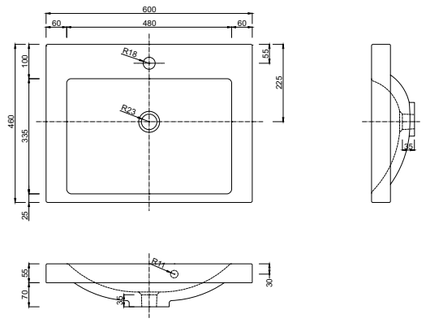

materiał: konglomerat indeks: 1552 cena netto: 350 zł
cena brutto: 430,50 zł
material: mineral composite index: 1552 price: 83 €

Zeen 80 umywalka meblowa | inset basin

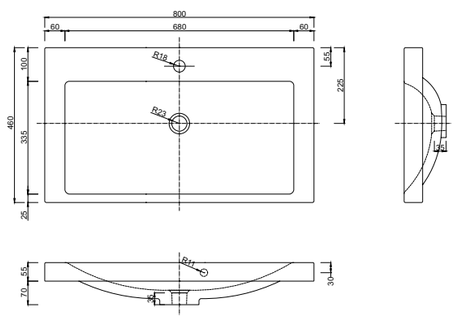

materiał: konglomerat indeks: 1554 cena netto: 460 zł
cena brutto: 565,80 zł
material: mineral composite index: 1554 price: 109 €

brak korka w zestawie z umywalką | no plug included with the washbasin
dopuszcza się niewielką tolerancję wymiarów | small dimensional tolerances are allowed

Zeen 100 umywalka meblowa | inset basin

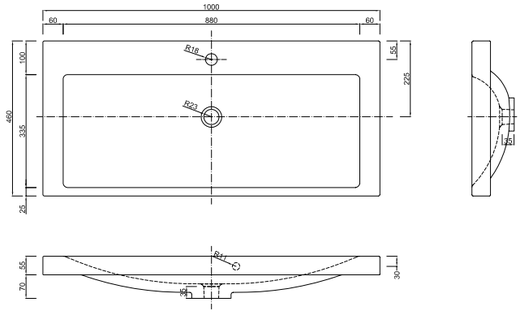

materiał: konglomerat indeks: 1556 cena netto: 699 zł
cena brutto: 859,77 zł
material: mineral composite index: 1556 price: 165 €

Plan 60 umywalka meblowa | inset basin

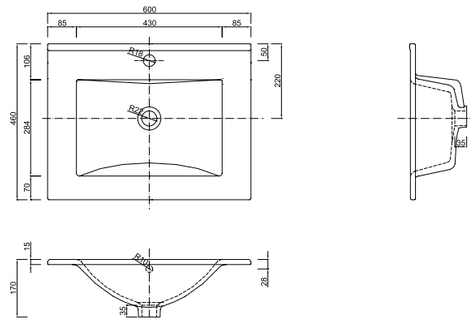

materiał: ceramika indeks: 1722 cena netto: 299 zł
cena brutto: 367,77 zł
material: ceramics index: 1722 price: 71 €

Plan 80 umywalka meblowa | inset basin

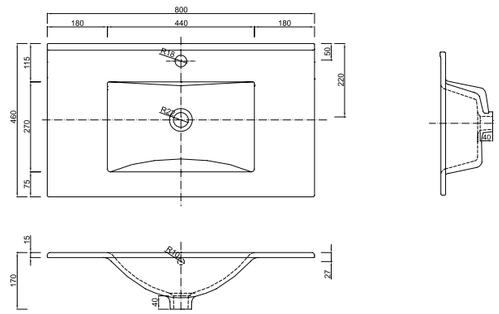

materiał: ceramika indeks: 1724 cena netto: 399 zł
cena brutto: 490,77 zł
material: ceramics index: 1724 price: 94 €

Plan 90 lewa umywalka meblowa lewa | inset basin left NEW

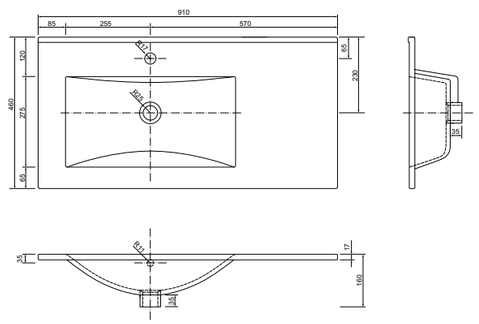

materiał: ceramika indeks: 1725 cena netto: 700 zł
cena brutto: 861,00 zł
material: ceramics index: 1725 price: 165 €

brak korka w zestawie z umywalką | no plug included with the washbasin
dopuszcza się niewielką tolerancję wymiarów | small dimensional tolerances are allowed

PLAN 90 prawa umywalka meblowa prawa | inset basin right NEW

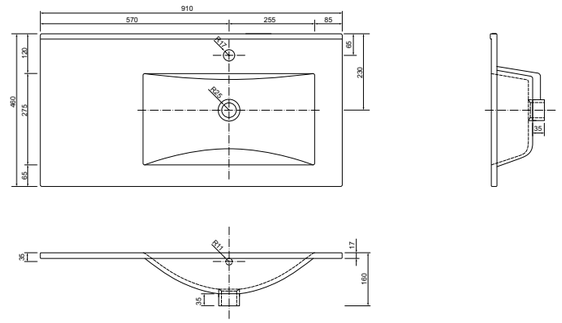

materiał: ceramika indeks: 1729 cena netto: 700 zł
cena brutto: 861,00 zł
material: ceramics index: 1729 price: 165 €

Plan 100 umywalka meblowa | inset basin

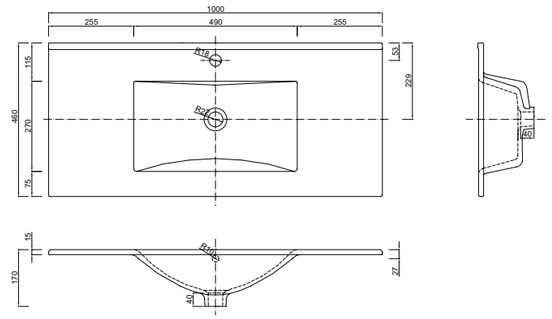

materiał: ceramika indeks: 1726 cena netto: 660 zł
cena brutto: 811,80 zł
material: ceramics index: 1726 price: 156 €

Plan 120 umywalka meblowa dwukomorowa | double-chamber inset washbasin

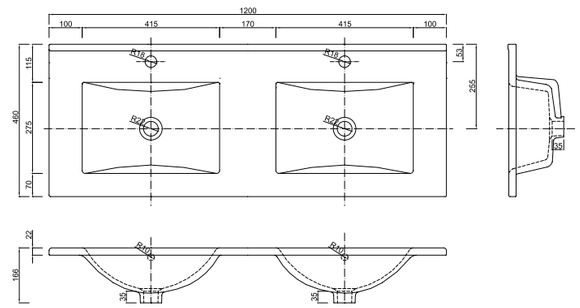

materiał: ceramika indeks: 1728 cena netto: 870 zł
cena brutto: 1070,10 zł
material: ceramics index: 1728 price: 205 €

Puro 60 umywalka meblowa | inset basin

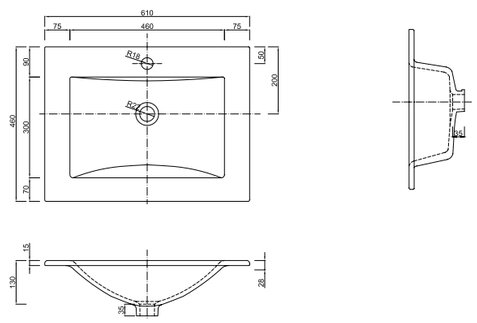

materiał: szkło indeks: 3072 cena netto: 664 zł
cena brutto: 816,72 zł
material: glass index: 3072 price: 157 €

brak korka w zestawie z umywalką | no plug included with the washbasin
dopuszcza się niewielką tolerancję wymiarów | small dimensional tolerances are allowed

Puro 80 umywalka meblowa | inset basin

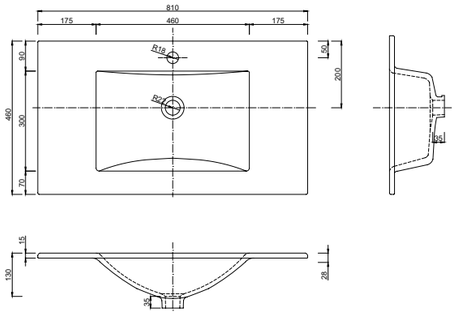

materiał: szkło indeks: 3074 cena netto: 803 zł
cena brutto: 987,69 zł
material: glass index: 3074 price: 189 €

Go 60 umywalka meblowa | inset basin

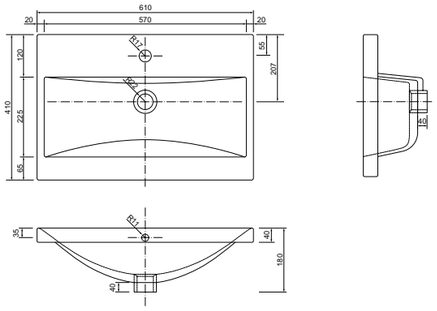

materiał: ceramika indeks: 1052 cena netto: 320 zł
cena brutto: 393,60 zł
material: ceramics index: 1052 price: 76 €

Go 80 umywalka meblowa | inset basin

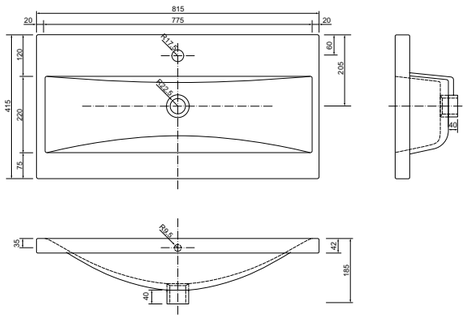

materiał: ceramika indeks: 1054 cena netto: 430 zł
cena brutto: 528,90 zł
material: ceramics index: 1054 price: 102 €

Olex 60 umywalka meblowa | inset basin

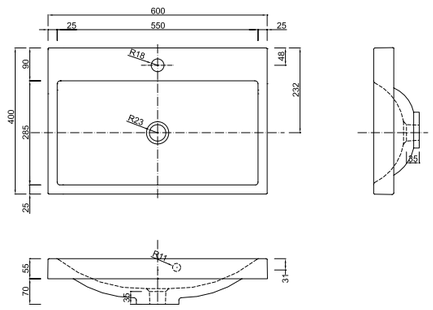

materiał: konglomerat indeks: 2022 cena netto: 320 zł
cena brutto: 393,60 zł
material: mineral composite index: 2022 price: 76 €

brak korka w zestawie z umywalką | no plug included with the washbasin
dopuszcza się niewielką tolerancję wymiarów | small dimensional tolerances are allowed

Olex 80 umywalka meblowa | inset basin

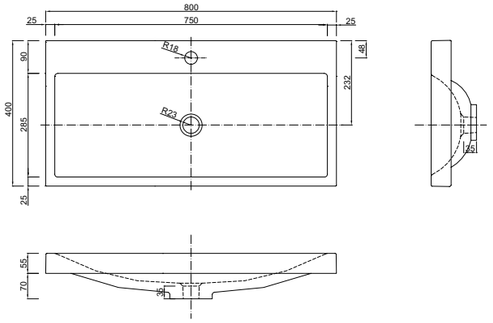

materiał: konglomerat indeks: 2014 cena netto: 430 zł
cena brutto: 528,90 zł
material: mineral composite index: 2014 price: 102 €

Porto 55 umywalka meblowa | inset basin

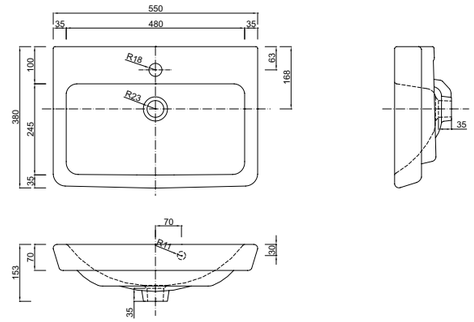

materiał: ceramika indeks: 3031 cena netto: 589 zł
cena brutto: 724,47 zł
material: ceramics index: 3031 price: 139 €

Porto 65 umywalka meblowa | inset basin

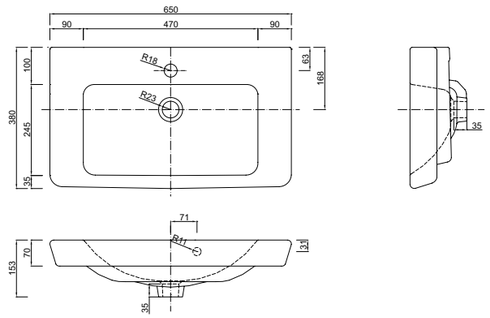

materiał: ceramika indeks: 3032 cena netto: 621 zł
cena brutto: 763,83 zł
material: ceramics index: 3032 price: 147 €

Tummy 40 umywalka meblowa | inset basin

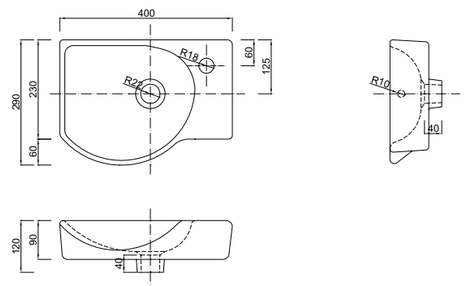

materiał: ceramika indeks: 1508 cena netto: 260 zł
cena brutto: 319,80 zł
material: ceramics index: 1508 price: 62 €

brak korka w zestawie z umywalką | no plug included with the washbasin
dopuszcza się niewielką tolerancję wymiarów | small dimensional tolerances are allowed

Club 40 umywalka meblowa | inset basin NEW

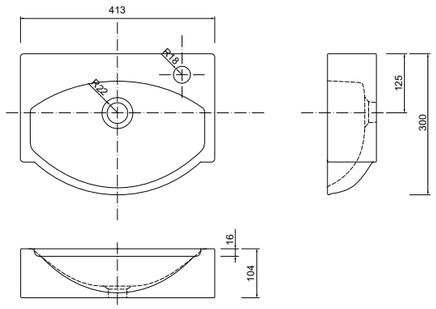

materiał: ceramika — indeks: 1517 — cena netto: 250 zł
cena brutto: 307,50 zł

material: ceramics — index: 1517 — price: 59 €

Mini 40 umywalka meblowa | inset basin

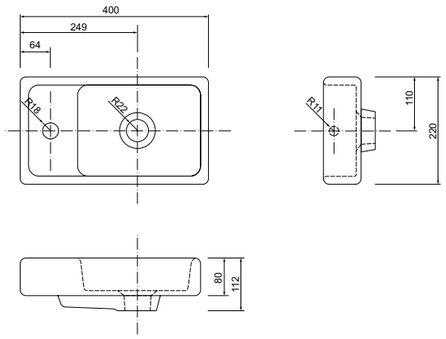

materiał: ceramika — indeks: 1406 — cena netto: 193 zł
cena brutto: 237,39 zł

material: ceramics — index: 1406 — price: 46 €

Mini 50 umywalka meblowa | inset basin

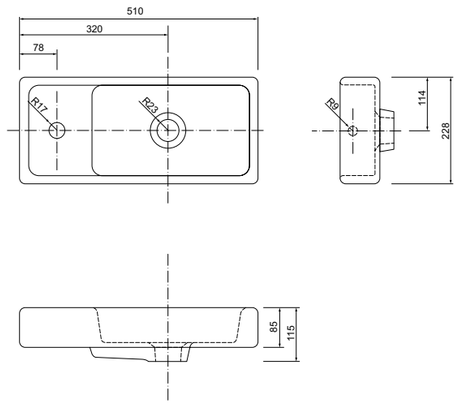

materiał: ceramika — indeks: 1430 — cena netto: 280 zł
cena brutto: 344,40 zł

material: ceramics — index: 1430 — price: 66 €

Venezia 50 umywalka meblowa | inset basin NEW

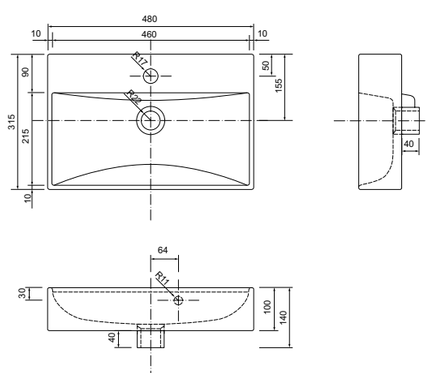

materiał: ceramika — indeks: 1440 — cena netto: 350 zł
cena brutto: 430,50 zł

material: ceramics — index: 1440 — price: 83 €

brak korka w zestawie z umywalką | no plug included with the washbasin
dopuszcza się niewielką tolerancję wymiarów | small dimensional tolerances are allowed

Barcelona 50 umywalka meblowa | inset basin

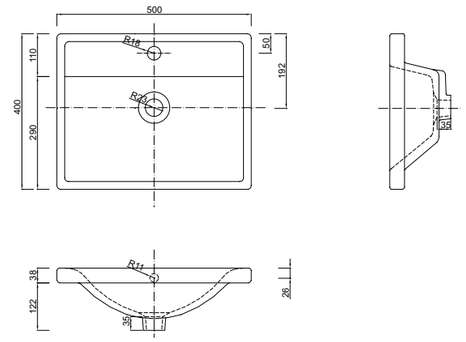

materiał: ceramika — indeks: 2420 — cena netto: 290 zł
cena brutto: 356,70 zł

material: ceramics — index: 2420 — price: 69 €

Bonito 60 umywalka meblowa | inset basin NEW

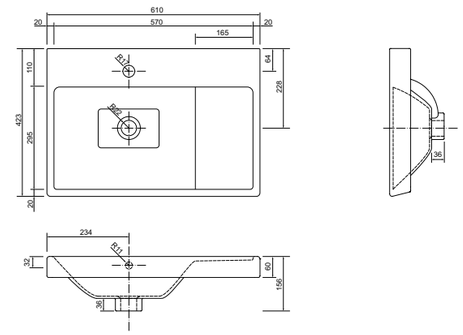

materiał: ceramika — indeks: 1072 — cena netto: 370 zł
cena brutto: 455,10 zł

material: ceramics — index: 1072 — price: 88 €

Bonito 80 umywalka meblowa | inset basin

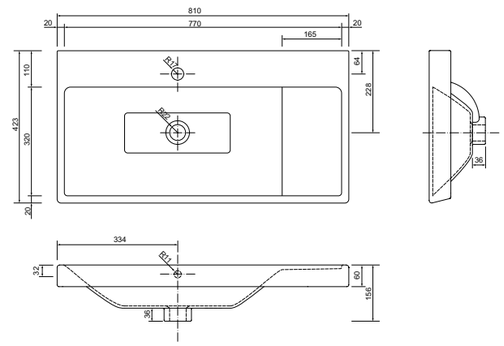

materiał: ceramika — indeks: 1074 — cena netto: 460 zł
cena brutto: 565,80 zł

material: ceramics — index: 1074 — price: 109 €

Tomaso 45 umywalka meblowa | inset basin

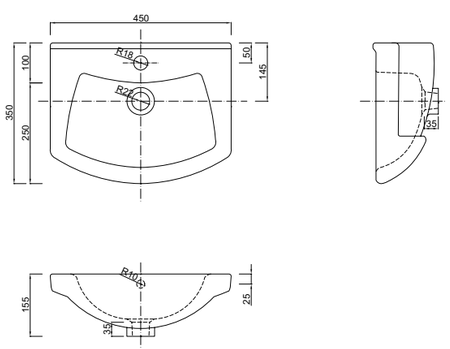

materiał: ceramika — indeks: 1569 — cena netto: 172 zł
cena brutto: 211,56 zł

material: ceramics — index: 1569 — price: 41 €

brak korka w zestawie z umywalką | no plug included with the washbasin
dopuszcza się niewielką tolerancję wymiarów | small dimensional tolerances are allowed

Tomaso 50 umywalka meblowa | inset basin

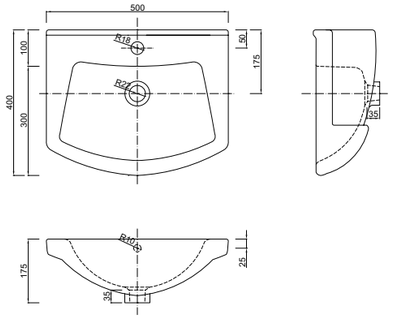

materiał: ceramika indeks: 1560 cena netto: 193 zł
cena brutto: 237,39 zł
material: ceramics index: 1560 price: 46 €

Tomaso 55 umywalka meblowa | inset basin

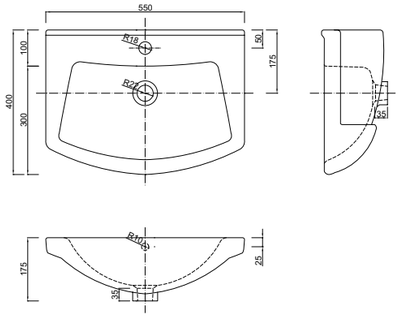

materiał: ceramika indeks: 1561 cena netto: 214 zł
cena brutto: 263,22 zł
material: ceramics index: 1561 price: 51 €

Tomaso 60 umywalka meblowa | inset basin

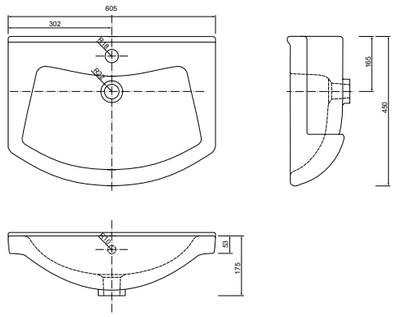

materiał: ceramika indeks: 1565 cena netto: 300 zł
cena brutto: 369,00 zł
material: ceramics index: 1565 price: 71 €

Tomaso 65 umywalka meblowa | inset basin

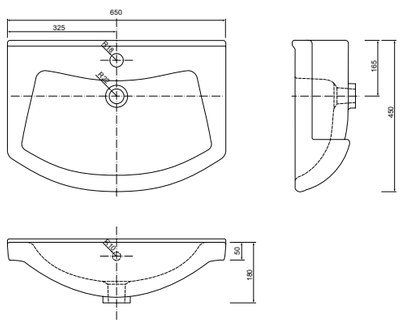

materiał: ceramika indeks: 1562 cena netto: 321 zł
cena brutto: 394,83 zł
material: ceramics index: 1562 price: 76 €

brak korka w zestawie z umywalką | no plug included with the washbasin
dopuszcza się niewielką tolerancję wymiarów | small dimensional tolerances are allowed

Roberto 40 umywalka meblowa | inset basin

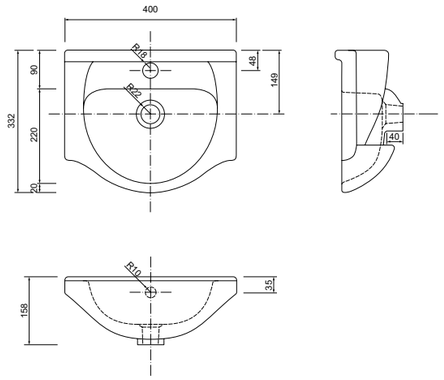

materiał: ceramika indeks: 1528 cena netto: 161 zł
cena brutto: 198,03 zł
material: ceramics index: 1528 price: 38 €

Roberto 50 umywalka meblowa | inset basin

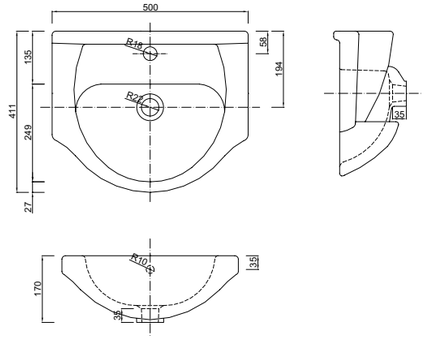

materiał: ceramika indeks: 1520 cena netto: 177 zł
cena brutto: 217,71 zł
material: ceramics index: 1520 price: 42 €

Roberto 55 umywalka meblowa | inset basin

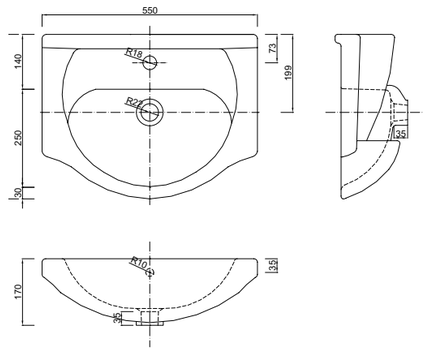

materiał: ceramika indeks: 1521 cena netto: 204 zł
cena brutto: 250,92 zł
material: ceramics index: 1521 price: 48 €

Roberto 60 umywalka meblowa | inset basin

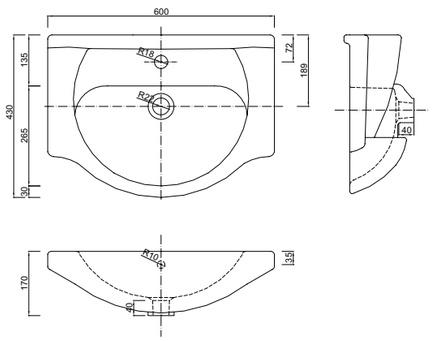

materiał: ceramika indeks: 1527 cena netto: 300 zł
cena brutto: 369,00 zł
material: ceramics index: 1527 price: 71 €

brak korka w zestawie z umywalką | no plug included with the washbasin
dopuszcza się niewielką tolerancję wymiarów | small dimensional tolerances are allowed

Roberto 75 umywalka meblowa | inset basin

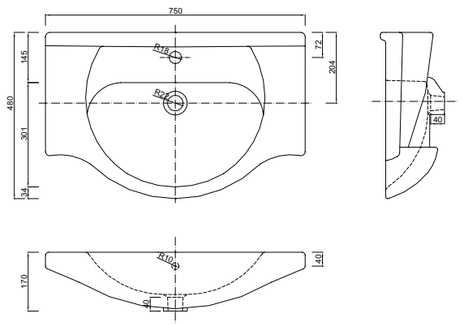

materiał: ceramika
material: ceramics

indeks: 1523 cena netto: 471 zł
cena brutto: 579,33 zł
index: 1523 price: 111 €

Roberto 85 umywalka meblowa | inset basin

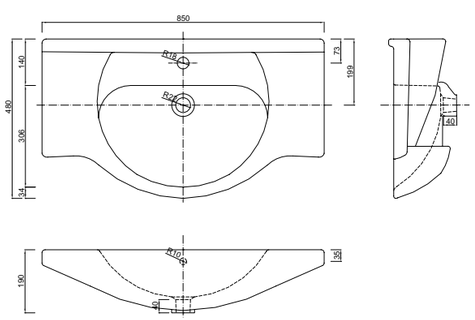

materiał: ceramika
material: ceramics

indeks: 1524 cena netto: 653 zł
cena brutto: 803,19 zł
index: 1524 price: 154 €

brak korka w zestawie z umywalką | no plug included with the washbasin
dopuszcza się niewielką tolerancję wymiarów | small dimensional tolerances are allowed

akcesoria | accessories

Blaty

Countertops

blaty
countertops

kolory | colours

konglomerat
chiara blanco
mineral composite
chiara blanco

konglomerat
etna black
mineral composite
etna black

konglomerat
Foria blanco
mineral composite
Foria blanco

konglomerat
Foria negro
mineral composite
Foria negro

lakier biały połysk
lacquer white high gloss

dekor dąb złoty
decor golden oak

dekor czarny beton-
decor black storm

dekor buk truflowy
decor truffle beech

dekor hikora vero
decor hickory vero

dekor black velvet
decor black velvet

Blaty o głębokości 45,7 cm i grubości 1,2 cm | countertops 45,7 cm deep and 1,2 cm thick

Blaty konglomerat chiara blanco

countertops mineral composite chiara blanco

szer. × wys. × gł. | w×h×d	indeks / index	cena netto	cena brutto	net price
50,5 x 1,2 x 45,7 cm	MZ-K-BLA-0093	**980,00 zł**	**1205,40 zł**	231 €
60,5 x 1,2 x 45,7 cm	MZ-K-BLA-0096	**1097,00 zł**	**1349,31 zł**	259 €
80,5 x 1,2 x 45,7 cm	MZ-K-BLA-0099	**1226,00 zł**	**1507,98 zł**	289 €
90,6 x 1,2 x 45,7 cm	MZ-K-BLA-0102	**1349,00 zł**	**1659,27 zł**	318 €
100,6 x 1,2 x 45,7 cm	MZ-K-BLA-0076	**1477,00 zł**	**1816,71 zł**	348 €
110,6 x 1,2 x 45,7 cm	MZ-K-BLA-0079	**1531,00 zł**	**1883,13 zł**	361 €
120,6 x 1,2 x 45,7 cm	MZ-K-BLA-0083	**1659,00 zł**	**2040,57 zł**	391 €
130,6 x 1,2 x 45,7 cm	MZ-K-BLA-0086	**1782,00 zł**	**2191,86 zł**	420 €
140,6 x 1,2 x 45,7 cm	MZ-K-BLA-0090	**2039,00 zł**	**2507,97 zł**	480 €

Blaty konglomerat etna black

countertops mineral composite etna black

szer. × wys. × gł. | w×h×d	indeks / index	cena netto	cena brutto	net price
50,5 x 1,2 x 45,7 cm	MZ-K-BLA-0122	**980,00 zł**	**1205,40 zł**	231 €
60,5 x 1,2 x 45,7 cm	MZ-K-BLA-0125	**1097,00 zł**	**1349,31 zł**	259 €
80,5 x 1,2 x 45,7 cm	MZ-K-BLA-0128	**1226,00 zł**	**1507,98 zł**	289 €
90,6 x 1,2 x 45,7 cm	MZ-K-BLA-0131	**1349,00 zł**	**1659,27 zł**	318 €
100,6 x 1,2 x 45,7 cm	MZ-K-BLA-0105	**1477,00 zł**	**1816,71 zł**	348 €
110,6 x 1,2 x 45,7 cm	MZ-K-BLA-0108	**1531,00 zł**	**1883,13 zł**	361 €
120,6 x 1,2 x 45,7 cm	MZ-K-BLA-0112	**1659,00 zł**	**2040,57 zł**	391 €
130,6 x 1,2 x 45,7 cm	MZ-K-BLA-0115	**1782,00 zł**	**2191,86 zł**	420 €
140,6 x 1,2 x 45,7 cm	MZ-K-BLA-0119	**2039,00 zł**	**2507,97 zł**	480 €

Blaty konglomerat Foria blanco

countertops mineral composite Foria blanco

szer. × wys. × gł. | w×h×d	indeks / index	cena netto	cena brutto	net price
60,5 x 1,2 x 45,7 cm	MZ-K-BLA-0059	**600,00 zł**	**738,00 zł**	142 €
80,5 x 1,2 x 45,7 cm	MZ-K-BLA-0060	**690,00 zł**	**848,70 zł**	163 €
90,6 x 1,2 x 45,7 cm	MZ-K-BLA-0061	**790,00 zł**	**971,70 zł**	186 €
110,6 x 1,2 x 45,7 cm	MZ-K-BLA-0062	**890,00 zł**	**1094,70 zł**	210 €

Blaty konglomerat Foria negro

countertops mineral composite Foria negro

szer. × wys. × gł. | w×h×d	indeks / index	cena netto	cena brutto	net price
60,5 x 1,2 x 45,7 cm	MZ-K-BLA-0067	**600,00 zł**	**738,00 zł**	142 €
80,5 x 1,2 x 45,7 cm	MZ-K-BLA-0068	**690,00 zł**	**848,70 zł**	163 €
90,6 x 1,2 x 45,7 cm	MZ-K-BLA-0069	**790,00 zł**	**971,70 zł**	186 €
110,6 x 1,2 x 45,7 cm	MZ-K-BLA-0070	**890,00 zł**	**1094,70 zł**	210 €

otwór w blacie na syfon należy wykonać podczas montażu umywalki
hole in the countertop for siphon needs to be made during installation of washbasin

Blaty o głębokości 45,7 cm i grubości 3,2 cm | countertops 45,7 cm deep and 3,2 cm thick

Blaty dekor hikora vero

countertops decor hickory vero

szer. × wys. × gł. | w×h×d	indeks / index	cena netto	cena brutto	net price
50,5 x 3,2 x 45,7 cm	001-F-05020	**241,00 zł**	**296,43 zł**	57 €
60,5 x 3,2 x 45,7 cm	001-F-06027	**268,00 zł**	**329,64 zł**	64 €
80,5 x 3,2 x 45,7 cm	001-F-08027	**321,00 zł**	**394,83 zł**	76 €
90,6 x 3,2 x 45,7 cm	001-F-09022	**348,00 zł**	**428,04 zł**	82 €
100,6 x 3,2 x 45,7 cm	001-F-10028	**370,00 zł**	**455,10 zł**	88 €
110,6 x 3,2 x 45,7 cm	001-F-11022	**396,00 zł**	**487,08 zł**	94 €
120,6 x 3,2 x 45,7 cm	001-F-12029	**423,00 zł**	**520,29 zł**	100 €
130,6 x 3,2 x 45,7 cm	001-F-13022	**450,00 zł**	**553,50 zł**	106 €
140,6 x 3,2 x 45,7 cm	001-F-14027	**471,00 zł**	**579,33 zł**	111 €

Blaty dekor black velvet

countertops decor black velvet

szer. × wys. × gł. | w×h×d	indeks / index	cena netto	cena brutto	net price
50,5 x 3,2 x 45,7 cm	001-F-05022	**220,00 zł**	**270,60 zł**	52 €
60,5 x 3,2 x 45,7 cm	001-F-06029	**247,00 zł**	**303,81 zł**	59 €
80,5 x 3,2 x 45,7 cm	001-F-08029	**284,00 zł**	**349,32 zł**	67 €
90,6 x 3,2 x 45,7 cm	001-F-09024	**311,00 zł**	**382,53 zł**	74 €
100,6 x 3,2 x 45,7 cm	001-F-10030	**332,00 zł**	**408,36 zł**	79 €
110,6 x 3,2 x 45,7 cm	001-F-11024	**359,00 zł**	**441,57 zł**	85 €
120,6 x 3,2 x 45,7 cm	001-F-12031	**386,00 zł**	**474,78 zł**	91 €
130,6 x 3,2 x 45,7 cm	001-F-13024	**412,00 zł**	**506,76 zł**	97 €
140,6 x 3,2 x 45,7 cm	001-F-14029	**434,00 zł**	**533,82 zł**	103 €

otwór w blacie na syfon należy wykonać podczas montażu umywalki
hole in the countertop for siphon needs to be made during installation of washbasin

Blaty o głębokości 23 cm i grubości 2,5 cm | countertops 23 cm deep and 2,5 cm thick

Blaty uni lakier biały połysk
countertops lacquer white high gloss

szer. × wys. × gł. | w×h×d	indeks / index	cena netto	cena brutto	net price
30 x 2,5 x 23 cm	125-F-03001	**93,00 zł**	**114,39 zł**	22 €
60 x 2,5 x 23 cm	125-F-06007	**127,00 zł**	**156,21 zł**	30 €

Blaty uni dekor dąb złoty
countertops decor golden oak

szer. × wys. × gł. | w×h×d	indeks / index	cena netto	cena brutto	net price
30 x 2,5 x 23 cm	282-F-03001	**79,00 zł**	**97,17 zł**	19 €
60 x 2,5 x 23 cm	125-F-06011	**98,00 zł**	**120,54 zł**	24 €

Blaty uni dekor czarny beton
countertops decor black storm

szer. × wys. × gł. | w×h×d	indeks / index	cena netto	cena brutto	net price
30 x 2,5 x 23 cm	125-F-03006	**79,00 zł**	**97,17 zł**	19 €
60 x 2,5 x 23 cm	125-F-06010	**98,00 zł**	**120,54 zł**	24 €

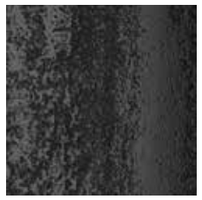

Blaty uni dekor buk truflowy
countertops decor truffle beech

szer. × wys. × gł. | w×h×d	indeks / index	cena netto	cena brutto	net price
30 x 2,5 x 23 cm	125-F-03002	**79,00 zł**	**97,17 zł**	19 €
60 x 2,5 x 23 cm	125-F-06008	**98,00 zł**	**120,54 zł**	24 €

otwór w blacie na syfon należy wykonać podczas montażu umywalki
hole in the countertop for siphon needs to be made during installation of washbasin

Blaty o głębokości 46 cm i grubości 2,5 cm | countertops 46 cm deep and 2,5 cm thick

Blaty uni lakier biały połysk
countertops lacquer white high gloss

szer. × wys. × gł. | w×h×d	indeks / index	cena netto	cena brutto	net price
30 x 2,5 x 46 cm	125-F-03003	**127,00 zł**	**156,21 zł**	30 €
60 x 2,5 x 46 cm	282-F-06007	**204,00 zł**	**250,92 zł**	48 €
80 x 2,5 x 46 cm	282-F-08004	**255,00 zł**	**313,65 zł**	60 €
90 x 2,5 x 46 cm	125-F-09002	**268,00 zł**	**329,64 zł**	64 €
100 x 2,5 x 46 cm	282-F-10003	**280,00 zł**	**344,40 zł**	66 €
120 x 2,5 x 46 cm	125-F-12023	**294,00 zł**	**361,62 zł**	70 €

Blaty uni dekor dąb złoty
countertops decor golden oak

szer. × wys. × gł. | w×h×d	indeks / index	cena netto	cena brutto	net price
30 x 2,5 x 46 cm	282-F-03002	**98,00 zł**	**120,54 zł**	24 €
60 x 2,5 x 46 cm	282-F-06005	**166,00 zł**	**204,18 zł**	40 €
80 x 2,5 x 46 cm	282-F-08002	**204,00 zł**	**250,92 zł**	48 €
90 x 2,5 x 46 cm	282-F-09003	**218,00 zł**	**268,14 zł**	52 €
100 x 2,5 x 46 cm	282-F-10001	**230,00 zł**	**282,90 zł**	55 €
120 x 2,5 x 46 cm	282-F-12005	**243,00 zł**	**298,89 zł**	58 €

Blaty uni dekor czarny beton
countertops decor black storm

szer. × wys. × gł. | w×h×d	indeks / index	cena netto	cena brutto	net price
30 x 2,5 x 46 cm	125-F-03005	**98,00 zł**	**120,54 zł**	24 €
60 x 2,5 x 46 cm	125-F-06009	**166,00 zł**	**204,18 zł**	40 €
80 x 2,5 x 46 cm	125-F-08007	**204,00 zł**	**250,92 zł**	48 €
90 x 2,5 x 46 cm	125-F-09003	**218,00 zł**	**268,14 zł**	52 €
100 x 2,5 x 46 cm	282-F-10002	**230,00 zł**	**282,90 zł**	55 €
120 x 2,5 x 46 cm	125-F-12021	**243,00 zł**	**298,89 zł**	58 €

Blaty uni dekor buk truflowy
countertops decor truffle beech

szer. × wys. × gł. | w×h×d	indeks / index	cena netto	cena brutto	net price
30 x 2,5 x 46 cm	125-F-03004	**98,00 zł**	**120,54 zł**	24 €
60 x 2,5 x 46 cm	282-F-06006	**166,00 zł**	**204,18 zł**	40 €
80 x 2,5 x 46 cm	282-F-08003	**204,00 zł**	**250,92 zł**	48 €
90 x 2,5 x 46 cm	125-F-09001	**218,00 zł**	**268,14 zł**	52 €
120 x 2,5 x 46 cm	282-F-12006	**243,00 zł**	**298,89 zł**	58 €

otwór w blacie na syfon należy wykonać podczas montażu umywalki
hole in the countertop for siphon needs to be made during installation of washbasin

Kubiki

Cubics

kubiki
cubics

meble modułowe
modular furniture

kompaktowe wymiary
perfect size

drewnopodobny dekor
wood-like decor

meble wiszące
hanging furniture

kolory | colours

biały laminat
white laminate

kaszmir mat
cashmere matt

dekor czarny beton
decor black storm

dekor buk truflowy
decor truffle beech

dekor hikora vero
decor hickory vero

dekor dąb artisan
decor artisan oak

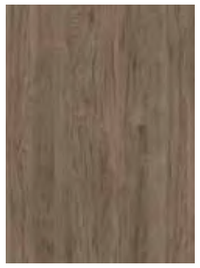

dekor orzech rockford
decor rockford nut

Kubiki A20 | cubics

szafka wisząca | wall hang cabinet

	kolor colour	indeks index	cena netto	cena brutto	net price
	laminat biały połysk laminate white high gloss	001-A-02013	**495,00 zł**	**608,85 zł**	117 €
NEW	kaszmir mat cashmere matt	001-A-02017	**495,00 zł**	**608,85 zł**	117 €
NEW	dekor dąb artisan decor artisan oak	001-A-02018	**495,00 zł**	**608,85 zł**	117 €
NEW	dekor orzech rockford decor rockford nut	001-A-02019	**495,00 zł**	**608,85 zł**	117 €
	dekor hikora vero decor hickory vero	001-A-02011	**435,60 zł**	**535,79 zł**	103 €

Kubiki A30 | cubics

szafka wisząca | wall hang cabinet

	kolor colour	indeks index	cena netto	cena brutto	net price
	laminat biały połysk laminate white high gloss	001-A-03016	**535,70 zł**	**658,91 zł**	127 €
NEW	kaszmir mat cashmere matt	001-A-03027	**490,00 zł**	**602,70 zł**	116 €
NEW	dekor dąb artisan decor artisan oak	001-A-03028	**490,00 zł**	**602,70 zł**	116 €
NEW	dekor orzech rockford decor rockford nut	001-A-03029	**490,00 zł**	**602,70 zł**	116 €
	dekor hikora vero decor hickory vero	001-A-03014	**477,40 zł**	**587,20 zł**	113 €

Kubiki A30 | cubics

szafka wisząca | wall hang cabinet

	kolor colour	indeks index	cena netto	cena brutto	indeks index
	biały laminat white laminate	001-A-03022	**489,50 zł**	**602,09 zł**	116 €
	dekor hikora vero decor hickory vero	001-A-03021	**490,00 zł**	**602,70 zł**	116 €

Kubiki A30 | cubics

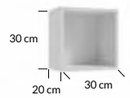

szafka wisząca | wall hang cabinet

	kolor colour	indeks index	cena netto	cena brutto	net price
FSC	biały laminat white laminate	125-A-03025	**115,00 zł**	**141,45 zł**	28 €
FSC	dekor dąb złoty decor golden oak	282-A-03015	**115,00 zł**	**141,45 zł**	28 €
FSC	dekor czarny beton decor black storm	125-A-03010	**115,00 zł**	**141,45 zł**	28 €
FSC	dekor buk truflowy decor truffle beech	125-A-03011	**115,00 zł**	**141,45 zł**	28 €

Kubiki A30 | cubics

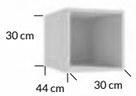

szafka wisząca | wall hang cabinet

	kolor colour	indeks index	cena netto	cena brutto	net price
FSC	biały laminat white laminate	125-A-03024	**128,00 zł**	**157,44 zł**	31 €
FSC	dekor dąb złoty decor golden oak	282-A-03016	**128,00 zł**	**157,44 zł**	31 €
FSC	dekor czarny beton decor black storm	125-A-03009	**128,00 zł**	**157,44 zł**	31 €
FSC	dekor buk truflowy decor truffle beech	125-A-03023	**128,00 zł**	**157,44 zł**	31 €

Kubiki A30 | cubics

szafka wisząca | wall hang cabinet

	kolor colour	indeks index	cena netto	cena brutto	net price
	biały laminat white laminate	125-A-03021	**218,00 zł**	**268,14 zł**	52 €
FSC	dekor dąb złoty decor golden oak	125-A-03026	**218,00 zł**	**268,14 zł**	52 €
FSC	dekor czarny beton decor black storm	125-A-03018	**218,00 zł**	**268,14 zł**	52 €
	dekor buk truflowy decor truffle beech	125-A-03019	**218,00 zł**	**268,14 zł**	52 €

Uchwyty | nóżki

Handles | legs

uchwyty
handles

nóżki
legs

Jo uchwyt | handle NEW

do samodzielnego montażu na meblu | self-assembly on furniture

kolor colour	typ type	materiał material	indeks index	cena netto	cena brutto	net price
czarny mat black matt	dwupunktowy two-point	metal metal	001-H-00092	**15,00 zł**	**18,45 zł**	4 €
chrom połysk chrome high gloss	dwupunktowy two-point	metal metal	001-H-00093	**15,00 zł**	**18,45 zł**	4 €
czarny mat black matt	dwupunktowy two-point	metal metal	001-H-00064	**24,00 zł**	**29,52 zł**	6 €
chrom połysk chrome high gloss	dwupunktowy two-point	metal metal	001-H-00063	**24,00 zł**	**29,52 zł**	6 €

Joy uchwyt | handle NEW

do samodzielnego montażu na meblu | self-assembly on furniture

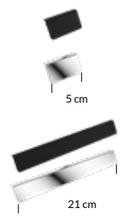

kolor colour	typ type	materiał material	indeks index	cena netto	cena brutto	net price
czarny mat black matt	dwupunktowy two-point	aluminium aluminium	001-H-00068	**15,00 zł**	**18,45 zł**	4 €
chrom połysk chrome high gloss	dwupunktowy two-point	aluminium aluminium	001-H-00067	**15,00 zł**	**18,45 zł**	4 €
czarny mat black matt	dwupunktowy two-point	aluminium aluminium	001-H-00066	**25,00 zł**	**30,74 zł**	6 €
chrom połysk chrome high gloss	dwupunktowy two-point	aluminium aluminium	001-H-00065	**25,00 zł**	**30,74 zł**	6 €

Luna uchwyt | handle NEW

do samodzielnego montażu na meblu | self-assembly on furniture

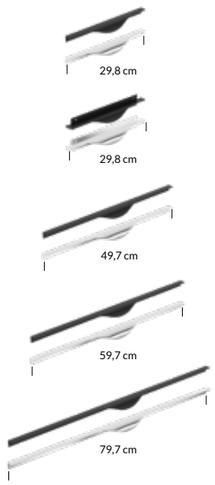

kolor colour	typ type	materiał material	indeks index	cena netto	cena brutto	net price
czarny mat black matt	listwowy strip	aluminium aluminium	001-H-00077	**35,00 zł**	**43,05 zł**	8 €
chrom połysk chrome high gloss	listwowy strip	aluminium aluminium	001-H-00078	**35,00 zł**	**43,05 zł**	8 €
czarny mat black matt	listwowy strip	aluminium aluminium	001-H-00071	**45,00 zł**	**55,35 zł**	11 €
chrom połysk chrome high gloss	listwowy strip	aluminium aluminium	001-H-00072	**45,00 zł**	**55,35 zł**	11 €
czarny mat black matt	listwowy strip	aluminium aluminium	001-H-00079	**50,00 zł**	**61,50 zł**	12 €
chrom połysk chrome high gloss	listwowy strip	aluminium aluminium	001-H-00080	**50,00 zł**	**61,50 zł**	12 €
czarny mat black matt	listwowy strip	aluminium aluminium	001-H-00075	**60,00 zł**	**73,80 zł**	14 €
chrom połysk chrome high gloss	listwowy strip	aluminium aluminium	001-H-00076	**60,00 zł**	**73,80 zł**	14 €
czarny mat black matt	listwowy strip	aluminium aluminium	001-H-00073	**70,00 zł**	**86,10 zł**	16 €
chrom połysk chrome high gloss	listwowy strip	aluminium aluminium	001-H-00074	**70,00 zł**	**86,10 zł**	16 €

Puro uchwyt | handle

do samodzielnego montażu na meblu | self-assembly on furniture

kolor colour	typ type	materiał material	indeks index	cena netto	cena brutto	net price
czarny mat black matt	jednopunktowy single-point	metal metal	001-H-00018	**45,00 zł**	**55,35 zł**	11 €
złoty połysk gold high gloss	jednopunktowy single-point	metal metal	001-H-00017	**45,00 zł**	**55,35 zł**	11 €
chrom połysk chrome high gloss	jednopunktowy single-point	metal metal	001-H-00016	**45,00 zł**	**55,35 zł**	11 €

Twig uchwyt | handle

do samodzielnego montażu na meblu | self-assembly on furniture

kolor colour	typ type	materiał material	indeks index	cena netto	cena brutto	net price
czarny mat black matt	jednopunktowy single-point	metal metal	001-H-00036	**11,00 zł**	**13,53 zł**	3 €
złoty połysk gold high gloss	jednopunktowy single-point	metal metal	001-H-00035	**16,00 zł**	**19,68 zł**	4 €
chrom połysk chrome high gloss	jednopunktowy single-point	metal metal	001-H-00034	**11,00 zł**	**13,53 zł**	3 €

czarny mat black matt	dwupunktowy two-point	metal metal	001-H-00032	**22,00 zł**	**27,06 zł**	5 €
złoty połysk gold high gloss	dwupunktowy two-point	metal metal	001-H-00031	**26,00 zł**	**31,98 zł**	6 €
chrom połysk chrome high gloss	dwupunktowy two-point	metal metal	001-H-00033	**22,00 zł**	**27,06 zł**	5 €

Latte uchwyt | handle

do samodzielnego montażu na meblu | self-assembly on furniture

kolor colour	typ type	materiał material	indeks index	cena netto	cena brutto	net price
czarny mat black matt	dwupunktowy two-point	metal metal	190-H-00056	**22,00 zł**	**27,06 zł**	5 €
złoty połysk gold high gloss	dwupunktowy two-point	metal metal	190-H-00058	**26,00 zł**	**31,98 zł**	6 €
chrom połysk chrome high gloss	dwupunktowy two-point	metal metal	190-H-00054	**22,00 zł**	**27,06 zł**	5 €

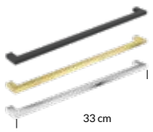

czarny mat black matt	dwupunktowy two-point	metal metal	190-H-00061	**44,00 zł**	**54,12 zł**	10 €
złoty połysk gold high gloss	dwupunktowy two-point	metal metal	190-H-00063	**48,00 zł**	**59,04 zł**	11 €
chrom połysk chrome high gloss	dwupunktowy two-point	metal metal	190-H-00060	**44,00 zł**	**54,12 zł**	10 €

Shiny uchwyt | handle

do samodzielnego montażu na meblu | self-assembly on furniture

kolor colour	typ type	materiał material	indeks index	cena netto	cena brutto	net price
czarny mat black matt	dwupunktowy two-point	metal metal	001-H-00020	**60,00 zł**	**73,80 zł**	14 €
chrom połysk chrome high gloss	dwupunktowy two-point	metal metal	001-H-00019	**60,00 zł**	**73,80 zł**	14 €

Sky nóżka | leg

do samodzielnego montażu na meblu | self-assembly on furniture

kolor colour	typ type	materiał material	indeks index	cena netto	cena brutto	net price
czarny mat black matt	niska low	metal metal	001-H-00028	**100,00 zł**	**123,00 zł**	24 €
chrom połysk chrome high gloss	niska low	metal metal	001-H-00027	**100,00 zł**	**123,00 zł**	24 €
czarny mat black matt	wysoka high	metal metal	001-H-00030	**140,00 zł**	**172,20 zł**	33 €
chrom połysk chrome high gloss	wysoka high	metal metal	001-H-00029	**140,00 zł**	**172,20 zł**	33 €

ilość w opakowaniu: 2 szt.
quantity in package: 2 pcs.

Modica nóżka | leg

do samodzielnego montażu na meblu | self-assembly on furniture

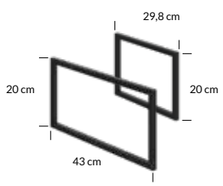

kolor colour	szerokość width	materiał material	indeks index	cena netto	cena brutto	net price
czarny mat black matt	29,8 cm	metal metal	001-H-00015	**390,00 zł**	**479,70 zł**	92 €
czarny mat black matt	43 cm	metal metal	001-H-00014	**420,00 zł**	**516,60 zł**	99 €

ilość w opakowaniu: 2 szt.
quantity in package: 2 pcs.

Rock 34
Flou 38
Como 44
Faro 50
Empoli 74
Space System 80
Nobu 86
Rietti 90
Stilla 96
Metro System 108
Duo 118
Capri 124

128 Mea
134 Novelty
140 Catania
144 Malibu
148 Bari
152 Mila
156 Venus
162 Kim | Campo
172 lustra | mirrors
173 szafki lustrzane
mirror cabinets
196 blaty | countertops

lakier biały połysk
lacquer white high gloss

Fuego 6
Isole 12
Avola 18
Mo-re 24
lustra | mirrors 172

6 Fuego

lakier biały mat
lacquer white matt

lakier czarny mat
lacquer black matt

Faro 50
kubiki | cubics 202

24 Mo-re
74 Empoli
108 Metro System
162 Campo
172 lustra | mirrors
173 szafki lustrzane
mirror cabinets

lakier kaszmir mat
lacquer cashmere matt

lakier czarny mat no fingerprint
lacquer black matt no fingerprint

UWAGA: Ze względu na różnice wynikające z techniki druku, powyższe wybarwienia mogą odbiegać od oryginału.
NOTE: Due to the printing process, the colours in this catalogue may vary from the actual products.

Mo-re 24
lustra | mirrors 172

44 Como

lakier bodega mat
lacquer bodega matt

lakier ciemny zielony mat
lacquer dark green matt

Catania 140
Malibu 144
Bari 148
Mila 152
Venus 156
Kim | Campo 162
Pik 166
szafki lustrzane 173
mirror cabinets
kubiki | cubics 202

62 Fiora
162 Campo
172 lustra | mirrors

biały laminat
white laminate

czarny
black

Faro 50
kubiki | cubics 202

148 Bari
173 szafki lustrzane
mirror cabinets

dekor dąb artisan
decor artisan oak

dekor dąb sonoma
decor sonoma oak

UWAGA: Ze względu na różnice wynikające z techniki druku, powyższe wybarwienia mogą odbiegać od oryginału.
NOTE: Due to the printing process, the colours in this catalogue may vary from the actual products.

Fiora 62
Delano 66
Empoli 74
Space System 80
Nobu 86
Metro System 108
Catania 140

dekor dąb złoty
decor golden oak

144 Malibu
162 Kim | Campo
173 szafki lustrzane
mirror cabinets
196 blaty | countertops
202 kubiki | cubics

Rietti 90
szafki lustrzane 173
mirror cabinets

dekor dąb evoke
decor evoke oak

dekor hikora vero
decor hickory vero

196 blaty | countertops
202 kubiki | cubics

Stilla 96
Novelty 134
szafki lustrzane 173
mirror cabinets
blaty | countertops 196
kubiki | cubics 202

dekor buk truflowy
decor truffle beech

dekor orzech rockford
decor rockford nut

50 Faro
70 Lozano
202 kubiki | cubics

UWAGA: Ze względu na różnice wynikające z techniki druku, powyższe wybarwienia mogą odbiegać od oryginału.
NOTE: Due to the printing process, the colours in this catalogue may vary from the actual products.

Stilla 96
blaty | countertops 196
kubiki | cubics 202

dekor czarny beton
decor black storm

dekor black velvet
decor black velvet

196 blaty | countertops

---

blaty | countertops 196

konglomerat Chiara blanco
mineral composite Chiara blanco

konglomerat Etna black
mineral composite Etna black

196 blaty | countertops

---

blaty | countertops 196

konglomerat Foria blanco
mineral composite Foria blanco

konglomerat Foria negro
mineral composite Foria negro

196 blaty | countertops

UWAGA: Ze względu na różnice wynikające z techniki druku, powyższe wybarwienia mogą odbiegać od oryginału.
NOTE: Due to the printing process, the colours in this catalogue may vary from the actual products.

Region | Region

.Deftrans

Siedziba | Headquarters

Deftrans sp. z o.o.
Wszewilki, ul. Sulmierzycka 73
56-300 Milicz, POLAND
+48 71 384 04 86
biuro@deftrans.com.pl

Fabryka | Production site No.1

ul. Krotoszyńska 152
63-430 Odolanów, POLAND
+48 71 384 04 86
biuro@deftrans.com.pl

Fabryka | Production site No.2

Jedlanka 1
21-450 Jedlanka, POLAND

Region | Region

1. +48 603 377 112
2. +48 609 565 338
3. +48 887 122 471
4. +48 693 999 776
5. +48 605 616 888
6. +48 887 510 081
8. +48 665 299 111
9 +48 885 661 194
10 +48 721 552 054
11 +48 885 778 110

Bok | Customer Service

+48 71 384 04 86 (w. 1, 2)
biuro@deftrans.com.pl

Reklamacje | Complaints

+48 71 384 04 86 (w. 4)
reklamacje@deftrans.com.pl

Eksport | Export

+48 887 471 107 EN
+48 607 906 888 DE

export@deftrans.com.pl

Zainspiruj się | Get inspired

Wejdź na naszą stronę internetową defra.pl. Znajdziesz tam aktualny katalog. Zachęcamy do pobrania dodatkowych materiałów i plików, które umożliwią zaprojektowanie tworzenie nowych kreacji przestrzeni.

Visit our website defra.pl. There, you will find the latest catalog. We encourage you to download additional materials and files that will help you design and create new spatial arrangements.

Odwiedź nas | Visit us

instagram.com/defrapl

facebook.com/defrapl

Katalog nie stanowi oferty handlowej w rozumieniu prawa. Producent zastrzega sobie prawo do zmian asortymentowych i konstrukcyjnych w produktach zawartych w katalogu. Wszelkie kopiowanie i powielanie projektów jest zabronione. Kolorystyka na zdjęciach w katalogu może różnić się od rzeczywistej.

The catalogue does not constitute a commercial offer within the meaning of the law.
The manufacturer reserves the right for assortment and design changes in the products included in the catalogue. Copying and duplicating of design is strictly forbidden. Colours in the photos in the catalogue may differ from the actual one.

.thinkECO
eco-policy by .Deftrans

Produkty certyfikowane FSC® są dostarczone na życzenie klienta

FSC® certified products are delivered at customer's request

.Deftrans

kom KREATYWNY OBIEKT MULTIFUNKCYJNY

kom SPOŁECZNA SZKOŁA PODSTAWOWA im. ASTRID LINDGREN

Dumni z naszych mebli,

odpowiedzialni za region

Deftrans jest polskim producentem mebli łazienkowych i kuchennych. W naszym 30-letnim doświadczeniu kierujemy się wytyczonymi wartościami zrównoważonego rozwoju i odpowiedzialnego dizajnu. Ergonomiczne rozwiązania kolekcji Defra sprzyjają funkcjonalności. Komponenty i stosowane nowoczesne technologie zapewniają wysoką jakość przez cały okres użytkowania mebli. Dodatkowo ich modułowy charakter daje możliwość elastycznego modyfikowania i tworzenia nowych kreacji przestrzeni.

Grupa Deftrans, z wiodącą marką Defra oraz wspierającymi rozwój społeczny instytucjami - Kreatywnym Obiektem Multifunkcyjnym i Społeczną Szkołą Podstawową - tworzy harmonijny system organizacji, w którym biznes, edukacja i kultura wzajemnie przenikają się, uzupełniają i łączą. Społeczna Szkoła Podstawowa im. Astrid Lindgren w Miliczu prowadzona przez Fundację KOM dba o wszechstronny rozwój w myśl zasady, że pierwszym krokiem ku zmianie świata na lepsze jest edukacja dzieci.

Kreatywny Obiekt Multifunkcyjny wspiera regionalne dziedzictwo kulturowe. Mieści się w zrewitalizowanym budynku dawnej fabryki szklanych ozdób. KOM z Muzeum Bombki i Ambasadą Wzornika Dolnośląskiego tworzy edukacyjno – turystyczną bazę, promującą historię, kulturę i przyrodniczy potencjał Doliny Baryczy.

Proud of our furniture,

responsible for the region

Deftrans is a Polish manufacturer of bathroom and kitchen furniture. Throughout our 30 years of experience, we have been guided by our founding principles of sustainable development and responsible design. The Defra collection features a range of ergonomic and functional solutions. The top quality components and modern technologies used ensure reliable, long- term use. Additionally, the modular design allows for flexible and fresh spacial configurations.

Spearheaded by the Defra brand and incorporating various institutions supporting social development – the Kreatywny Obiekt Multifunkcyjny (KOM) educational and arts centre, and the Astrid Lindgren Primary School – the Deftrans Group creates a harmonious organisational system where business, education and culture intersect. The Astrid Lindgren Primary School in Milicz, run by KOM, offers comprehensive development following the principle that the first step towards changing the world for the better is children's education.

KOM, located in the renovated building of a former glass ornaments factory, supports regional cultural heritage and, together with the Bauble Museum and the Lower Silesian Template Embassy, creates an educational and tourist base to promote the history, culture and natural potential of the Barycz Valley.