.Defra
by Deftrans

meble łazienkowe

kolekcja Nino

bathroom furniture - Nino collection

defra.pl

Więcej
o kolekcji
More about
the collection

Nino

Funkcjonalność dopasowana do Twoich potrzeb

Functionality that adapts to your needs

Nino to propozycja dla tych, którzy szukają połączenia prostoty, elastyczności i funkcjonalności. Dzięki przemyślanej modułowości i minimalistycznej estetyce, kolekcja doskonale odnajduje się w różnych kontekstach – od małych łazienek po przestronne salony kąpielowe.

Nino is a proposal for those seeking a combination of simplicity, flexibility, and functionality. With its well-thought-out modularity and minimalist aesthetics, the collection perfectly fits various contexts – from compact bathrooms to spacious bathing salons.

meble zmontowane (ASM)
assembled furniture (ASM)

meble modułowe
modular furniture

soft close
soft close

szuflada slim
slim drawer

drewnopodobny dekor
wood-like decor

Trzy kolory – wiele możliwości aranżacyjnych

Kolory kolekcji zostały dobrane tak, by harmonijnie współgrać z różnymi stylami wnętrz – od skandynawskiej lekkości po elegancki minimalizm. Wszystkie wykończenia świetnie prezentują się zarówno solo, jak i w zestawieniach kontrastowych.

Three colors – endless design possibilities

The collection colors have been carefully selected to harmonize with a variety of interior styles – from Scandinavian lightness to elegant minimalism. All finishes look stunning both on their own and in contrasting combinations.

lakierowane boki i fronty

lacquered sides and fronts

Biały połysk

– czysta baza, idealna do każdego wnętrza

White gloss

– a pure base, perfect for any interior

Kaszmir mat

– ciepła neutralność z nowoczesnym wykończeniem

Cashmere matt

– warm neutrality with a modern finish

lakierowane boki i fronty

lacquered sides and fronts

drewnopodobny dekor

wood-like decor

Dąb vicenza jasny

– szlachetna struktura drewna, która ociepla przestrzeń

Light Vicenza oak

– a noble wood texture that brings warmth to the space

Zaprojektuj tak, jak potrzebujesz. Nino daje Ci swobodę łączenia.

Szafki podumywalkowe w różnych wymiarach, elementy dodatkowe, kubiki, blaty i kompatybilne umywalki – kolekcja Nino pozwala tworzyć zestawy idealnie dopasowane do przestrzeni i potrzeb użytkownika.

Design it the way you need. Nino gives you the freedom to combine.

Vanity cabinets in various sizes, additional elements, cubics, countertops, and compatible basins – the Nino collection allows you to create sets perfectly tailored to the space and user needs.

Zestawiaj elementy pod jednym blatem, twórz zestawy meblowe lub pojedyncze zabudowy – wszystko zależy od projektu.
To Ty decydujesz, jak wygląda funkcjonalność.

meble modułowe
modular furniture

Combine elements under a single countertop, create continuous furniture configuration, or standalone units – everything depends on the project.
You decide how functionality looks.

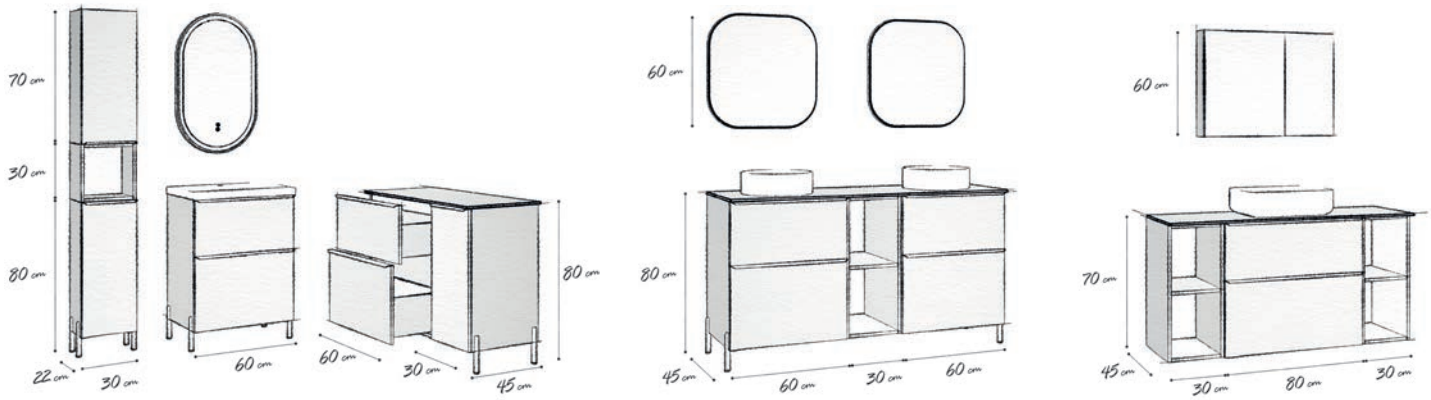

Poznaj elementy kolekcji Nino Discover the Nino collection

Szafki podumywalkowe o głębokości 45 cm

z możliwością zastosowania umywalki meblowej lub umywalki nablatowej z blatem

Washbasin cabinets with a depth of 45 cm allow the use of an inset basin or a countertop washbasin with a countertop

UMYWALKI MEBLOWE
INSET BASINS **29-32**

BLATY
COUNTERTOPS **24-26**

UMYWALKI NABLATOWE
COUNTERTOP WASHBASINS **27-28**

Szafki podumywalkowe o głębokości 40 cm

z możliwością zastosowania wyłącznie umywalki meblowej Go lub Bonito

Washbasin cabinets with a depth of 40 cm compatible only with Go or Bonito vanity inset basins

UMYWALKI MEBLOWE
INSET BASINS **29-32**

Dodatkowe moduły i akcesoria

Szafka z **koszem na bieliznę**, szafka wisząca oraz **kubiki** zwiększają funkcjonalność mebli. Konstrukcja szafki wiszącej pozwala na zawieszenie jej w dwóch pozycjach.

Additional Modules and Accessories. The laundry hamper cabinet, wall-mounted cabinet, and cubics enhance the functionality of the furniture. The wall cabinet's design allows it to be mounted in two positions.

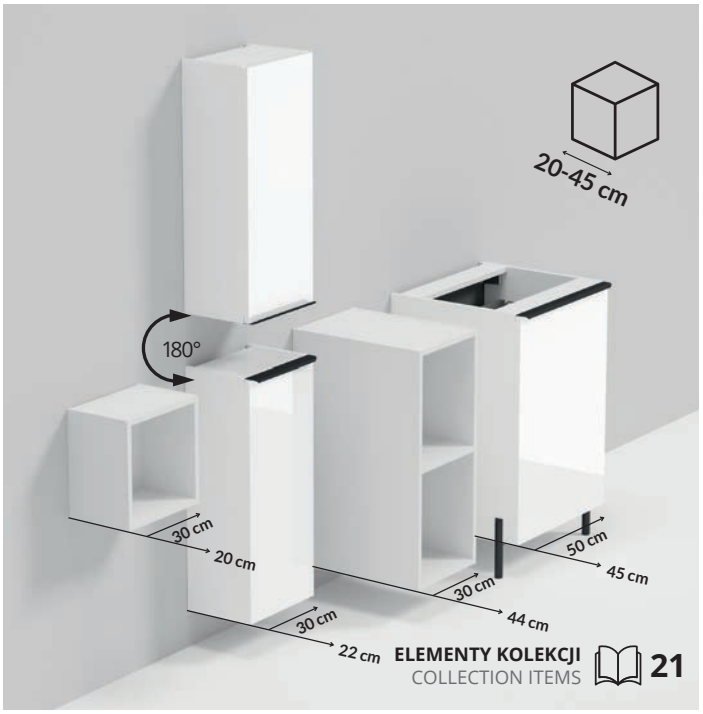

ELEMENTY KOLEKCJI
COLLECTION ITEMS **21**

Pojemna, wygodna, cicha

Wysoka szuflada z pełnym wysuwem, cichym domykiem i smukłym, metalowym bokiem – dla maksymalnej przestrzeni i eleganckiego wykończenia.

Spacious, convenient, silent

A tall drawer with full extension, soft-close mechanism, and slim, metal sides – for maximum storage space and an elegant finish.

soft close

soft close

Pełny wysuw sprawia, że masz łatwy dostęp do całej zawartości – bez sięgania w głąb i bez kompromisów.

Full extension provides easy access to the entire contents – no reaching deep inside and no compromises.

Dolna szuflada w meblach Nino to maksymalna pojemność zamknięta w eleganckiej formie. Dzięki **wysokiej ściance bocznej** pomieści nawet duże przedmioty – od kosmetyków po zapasy domowe – pomagając utrzymać idealny porządek w łazience.

The lower drawer in Nino furniture offers maximum capacity in an elegant form. Its **high side walls** can accommodate even large items – from cosmetics to household supplies – helping maintain perfect order in the bathroom.

Kosz na bieliznę – ukryty komfort każdego dnia

Ukryty kosz na bieliznę to praktyczne rozwiązanie, które pozwala zachować porządek i estetykę łazienki, bez dodatkowych akcesoriów na widoku. Zintegrowany z szafką, osadzony na **prowadnicach z pełnym wysuwem**, ułatwia dostęp i codzienne użytkowanie. To **sprytna funkcja ukryta w pięknej formie** – zaprojektowana z myślą o codziennym komforcie.

Laundry basket – hidden comfort every day

The hidden laundry basket is a practical solution that helps maintain order and bathroom aesthetics ,without visible accessories. Integrated into the cabinet and mounted on **full-extension slides**, it ensures easy access and everyday convenience. **A clever feature concealed in a beautiful form** – designed for daily comfort.

Szafka pod umywalkę z koszem 90 cm – funkcjonalność w jednej bryle

Wszystko w jednej, zwartej bryle o szerokości 90 cm – idealne do łazienek, gdzie liczy się zarówno estetyka, jak i praktyczne wykorzystanie przestrzeni. Minimalistyczna forma z ukrytym systemem przechowywania.

90 cm vanity cabinet with laundry basket – functionality in one unit

Everything in a single, cohesive 90 cm unit – perfect for bathrooms where both aesthetics and practical use of space matter. Minimalist design with a hidden storage system.

Szafka pod umywalkę D90
D90 washbasin cabinet

Kubik i szafka z koszem B50
Cubic and B50 cabinet with laundry basket

Szafka z koszem 50 cm – elastyczność pod zabudowę

Modułowa szafka z koszem na bieliznę o szerokości 50 cm, przeznaczona do montażu pod blatem. Doskonale komponuje się z innymi elementami kolekcji Nino – szafką pod umywalkę lub kubikiem. Rozwiązanie, które daje swobodę projektowania i wygodę użytkowania.

50 cm cabinet with laundry basket – flexible under-counter solution

A modular 50 cm cabinet with a laundry basket, designed for under-counter installation. Perfectly pairs with other Nino collection elements – vanity cabinet or cubics.
A solution that provides design freedom and everyday convenience.

Lustro lub szafka lustrzana - nieodłączny element każdej łazienki

Odpowiednio zaprojektowane mogą stać się czymś więcej niż tylko odbiciem. Świadomie dobrane lustro może podkreślić charakter przestrzeni i nadać jej wyjątkowy wyraz, przy tym pełniąc praktyczne funkcje.

A mirror or mirror cabinet – an integral part of every bathroom

When properly designed, they can become more than just a reflection. A consciously selected mirror can enhance the character of an interior and give it a unique look, while also serving practical functions.

Lustro w łazience

to nie tylko codzienna wygoda podczas pielęgnacji, makijażu czy golenia, ale także sposób na rozświetlenie i optyczne powiększenie wnętrza.

Bathroom mirror

is not only an everyday convenience for grooming, makeup, or shaving, but also a way to brighten and visually enlarge the interior.

LUSTRA
MIRRORS **33-34**

Szafka lustrzana – lustro i funkcjonalność w jednym

Za lustrzanym frontem kryje się płytkie wnętrze, ze szklanymi regulowanymi półkami, idealne do przechowywania kosmetyków.

Mirror cabinet – mirror and functionality in one

Behind the mirrored front hides a shallow interior with adjustable glass shelves, perfect for storing cosmetics.

SZAFKI LUSTRZANE
MIRROR CABINETS **34**

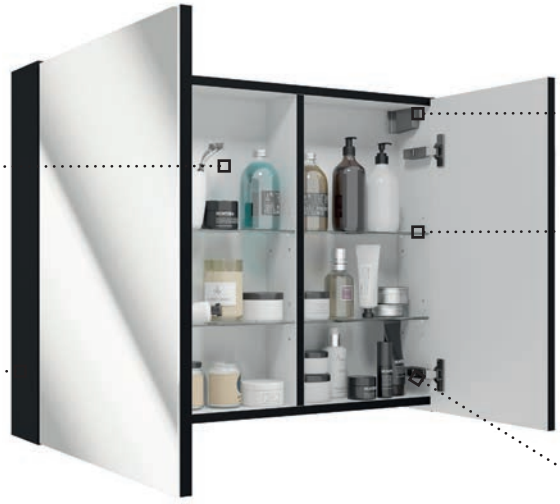

Uchwyty i nóżki
– wybierz detal, który podkreśli charakter Nino

Kolekcja **Nino** została zaprojektowana tak, by dawać swobodę wyboru – również w detalu. Charakterystyczna bryła, asymetryczne szuflady i wysokość 70 cm tworzą mocną bazę, którą możesz dopełnić nóżką i uchwytem najlepiej odpowiadającym stylowi wnętrza.

Handles and legs
– choose the detail that thighlights Nino's character

The **Nino** collection is designed to offer freedom of choice – even in the details. Its distinctive form, asymmetrical drawers, and 70 cm height create a strong foundation, which you can complement with the handle and leg that best suit your interior style.

Grip – uchwy krawędziowy montowany na całej szerokości frontu, zintegrowany z jego górną linią. Minimalistyczny i funkcjonalny, podkreśla poziomy podział szuflad i zapewnia wygodne użytkowanie.

Grip – edge-mounted handle along the entire front, integrated with its top line. Minimalist and functional, it emphasizes the horizontal drawer divisions and ensures comfortable use.

Joy – uchwyt montowany bezpośrednio na froncie szuflady, o prostej, eleganckiej formie. Dostępny w wykończeniu czarnym lub chromowanym, stanowi subtelny akcent, który dopełnia charakter mebla.

Joy – handle mounted directly on the drawer front, with a simple and elegant design. Available in black or chrome finishes, it provides a subtle accent that complements the furniture's character.

Jo – tych uchwytów nie da się nie zauważyć. Modne, wyraziste i bardzo wygodne w użytkowaniu. Bez względu na kolor, nadają szafkom charakter i nowoczesną energię.

Jo – these handles are impossible to miss. Trendy, striking, and very comfortable to use. Regardless of the finish, they give the cabinets character and a modern energy.

Twig – minimalistyczny uchwyt o smukłej formie, dostępny w wersji jedno- i dwupunktowej. Prosty, graficzny kształt tworzy subtelny rytm na froncie, podkreślając nowoczesny charakter mebla.

Twig – a minimalist handle with a slim form, available in single- and double-point versions. Its simple, graphic shape creates a subtle rhythm on the front, emphasizing the furniture's modern character.

Latte – prosty, relingowy uchwyt montowany na froncie szafki, o uniwersalnej, geometrycznej formie. Dostępny w trzech kolorach – chrom, złoty i czarny – pozwala dopasować detal do różnych aranżacji wnętrza.

Latte – a simple, rail-style handle mounted on the front of the cabinet, with a universal, geometric form. Available in three colors - chrome, gold, and black - it easily adapts to a range of interior styles.

Luna – uchwyt krawędziowy montowany na całej szerokości górnej krawędzi frontu szafki. Centralne, precyzyjnie wyprofilowane wycięcie w formie łezki ułatwia chwyt i nadaje uchwytowi lekki, elegancki akcent. Rozwiązanie łączy estetyczną dyskrecję z wysoką funkcjonalnością.

Luna – an edge handle mounted along the entire top edge of the cabinet front. A centrally positioned, precisely shaped teardrop cutout ensures easy grip and adds a light, elegant accent. This design combines aesthetic subtlety with high functionality.

Tino – uchwyt montowany bezpośrednio na froncie drzwi, o prostej, eleganckiej formie. Dostępny w wykończeniu czarnym, złotym lub chromowanym, stanowi subtelny akcent, który dopełnia charakter mebla.

Tino – handle mounted directly on the door front, featuring a simple and elegant design. Available in black, gold or chrome finishes, it provides a subtle accent that complements the furniture's character.

Nóżki w Nino – detale, które unoszą styl

Legs in Nino – details that elevate style

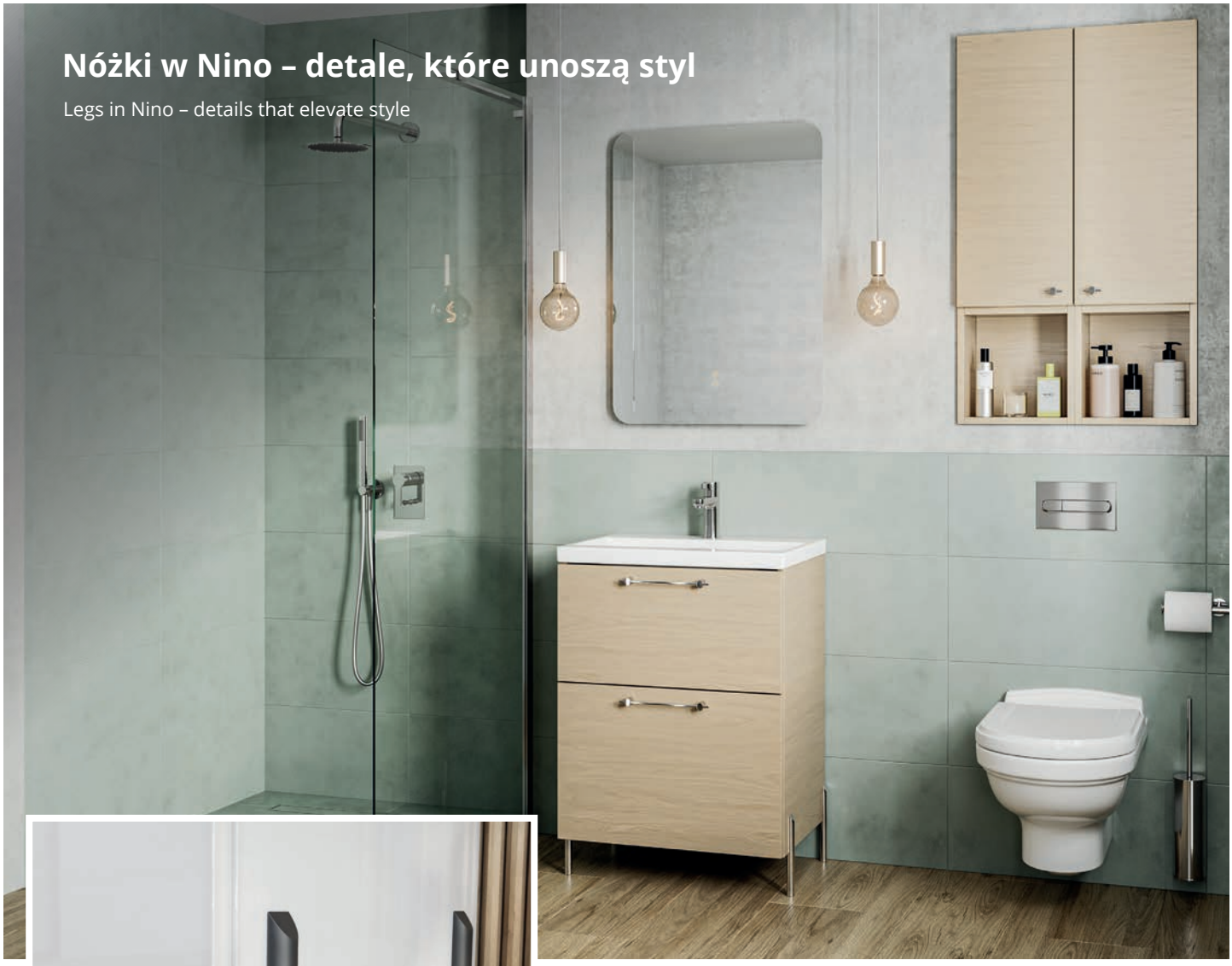

Livo to więcej niż nóżka – to dizajnerski akcent, który podnosi nie tylko szafkę, ale i całą aranżację łazienki. Smukła forma, montaż od dołu i unikalny, półwałkowy kształt sprawiają, że Livo subtelnie otula mebel, płynnie przechodząc na jego bok.

Livo is more than just a support – it's a design accent that elevates not only the cabinet but the entire bathroom arrangement. Its slim form, bottom mounting, and unique semi-cylindrical shape subtly embrace the furniture, flowing seamlessly onto its side.

Sky – minimalistyczna, a zarazem wyrazista nóżka dla poszukujących nowoczesnych akcentów w aranżacji łazienki. Wykonana z wytrzymałego metalu, stanowi stabilną podstawę dla mebli z kolekcji Nino.

Sky – a minimalist yet striking leg for those seeking modern accents in bathroom design. Made of durable metal, it provides a stable base for the Nino collection furniture.

Blaty – perfekcyjna integracja z meblami

Rozwiązania zaprojektowane tak, by harmonijnie łączyć się z bryłą szafek, tworząc estetyczną i funkcjonalną całość. Różnorodność form, wykończeń i wymiarów pozwala na dopasowanie do każdego wnętrza i stylu kolekcji.

Countertops – perfect integration with the furniture

Designed to harmoniously blend with the cabinet structure, creating an aesthetic and functional whole. A variety of shapes, finishes, and sizes allows for adaptation to any interior and collection style.

Blaty o głębokości 46 cm dostępne są w trzech wariantach: konglomeratowe, postformingowe i laminowane oraz w trzech grubościach: 1,2 cm, 1,8 cm, 2,5 cm. Dzięki precyzyjnemu dopasowaniu do szafek, można je łączyć w jednolite, estetyczne powierzchnie robocze.

Countertops with a depth of 46 cm are available in three types: quartz composite, post-formed, and laminated, and in three thicknesses: 1,2 cm, 1,8 cm, 2,5 cm. Thanks to precise cabinet integration, they can be combined into seamless, aesthetically pleasing work surfaces.

blaty konglomeratowe
conglomerate countertops

HI-MACS®
Natural Acrylic Stone

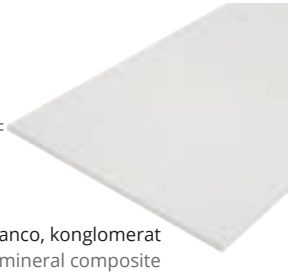

1,2 cm

Chiara Blanco, konglomerat
Chiara Blanco, mineral composite

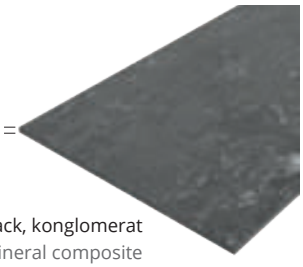

1,2 cm

Etna Black, konglomerat
Etna Black, mineral composite

blaty postformingowe
postforming countertops

PRESTO

1,8 cm

Presto, dekor biały kamień
Presto, white stone decor

1,8 cm

Presto, dekor czarny kamień
Presto, black stone decor

blaty laminowane
laminated countertops

UNI

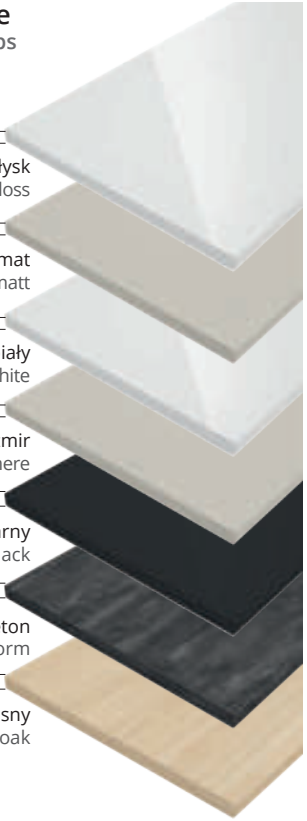

2,5 cm
Uni, lakier biały połysk
Uni, lacquer white high gloss

2,5 cm
Uni, lakier kaszmir mat
Uni, lacquer cashmere matt

2,5 cm
Uni, laminat biały
Uni, laminate white

2,5 cm
Uni, laminat kaszmir
Uni, laminate cashmere

2,5 cm
Uni, laminat czarny
Uni, laminate black

2,5 cm
Uni, dekor czarny beton
Uni, decor black storm

2,5 cm
Uni, dekor dąb vicenza jasny
Uni, decor light vicenza oak

Umywalka, która robi różnicę

Basin that makes a difference

Kolekcja **Nino** daje możliwość zastosowania zarówno umywalek meblowych, zintegrowanych z szafką, jak i umywalek nablatowych, montowanych na blacie. Każde z rozwiązań łączy funkcjonalność z estetyką i pozwala dopasować formę zabudowy do indywidualnych potrzeb oraz stylu wnętrza.

The **Nino** collection allows the use of both vanity-integrated basins and countertop-mounted basins. Each option combines functionality with aesthetics, enabling the layout to be tailored to individual needs and interior style.

płytkie kubiki

dodatkowe półki do przechowywania

shallow cubics - additional shelves for storage

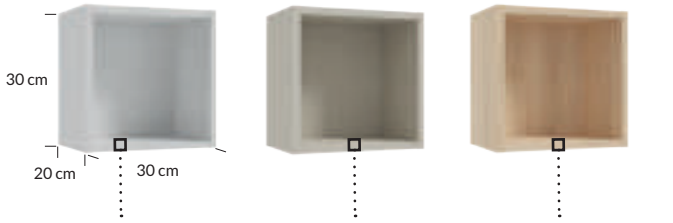

biały laminat
white laminate

kaszmir laminat
cashmere laminate

dekor dąb vicenza jasny
decor light vicenza oak

głębokie kubiki

stanowią ciekawe uzupełnienie kolekcji

deep cubics - provide an interesting addition to the collection

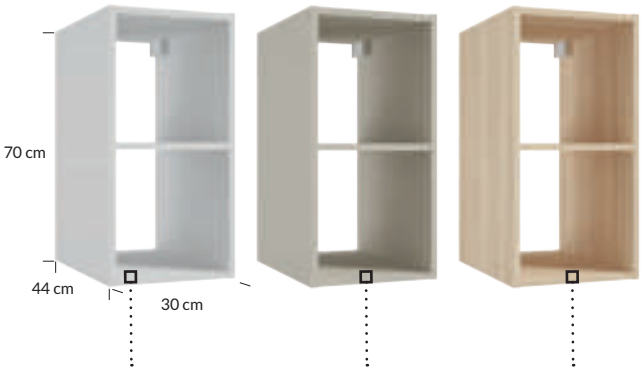

biały laminat
white laminate

kaszmir laminat
cashmere laminate

dekor dąb vicenza jasny
decor light vicenza oak

Więcej możliwości, kreatywność i modułowość

More possibilities, creativity and modularity

Modułowy charakter kolekcji pozwala na swobodne łączenie szafek, blatów oraz umywalek w niepowtarzalne zestawy.

The collection's modular design allows endless combinations of cabinets, countertops and washbasins, resulting in one-of-a-kind sets.

1. lustro | mirror MZ-L-LED-0002
2. umywalka meblowa | inset basin 1054
3. szafka podumywalkowa | washbasin cabinet 304-D-08006
4. uchwyt | handle 001-H-00119
5. nóżka | leg 001-H-00112
6. szafka wisząca | wall hang cabinet 304-C-03002
7. uchwyt | handle 001-H-00124

1. lustro | mirror 291-L-05004
2. umywalka meblowa | inset basin 1729
3. szafka podumywalkowa | washbasin cabinet 304-D-09004
4. uchwyt | handle 001-H-00118
5. szafka wisząca | wall hang cabinet 304-C-03001
6. uchwyt | handle 001-H-00124

1. lustro | mirror MZ-L-LED-0003
2. umywalka nablatowa | countertop basin 5028
3. blat | top MZ-K-BLA-0119
4. szafka podumywalkowa | washbasin cabinet 304-D-06001
5. uchwyt | handle 001-H-00118
6. kubik | cubic 125-A-03054
7. szafka pod blat z koszem | cabinet under top with basket 304-B-05001
8. uchwyt | handle 001-H-00116
9. kubik | cubic 125-A-03055

Moduły kolekcji Nino

Nino collection modules

szafki pod umywalkę | washbasin cabinets

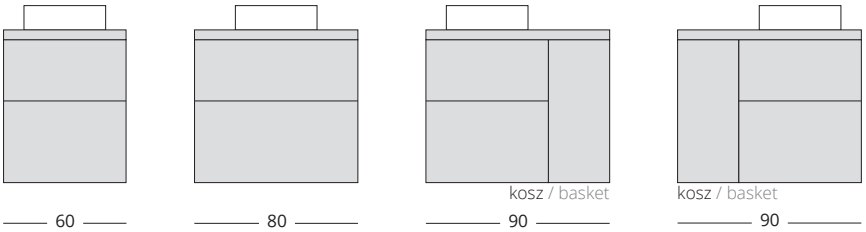

szafka pod blat | countertop cabinet

szafka wisząca | wall hung cabinet

kubiki | cubics

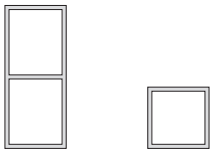

Możliwości łączenia modułów z kolekcji Nino

Options for integrating modules from the Nino collection

Elementy kolekcji | Collection's furniture

Nino D60 szafka podumywalkowa | washbasin cabinet

szafka z możliwością zastosowania umywalki meblowej
cabinet with the possibility of using a inset basin

szafka wisząca z 2 szufladami | wall hung cabinet with 2 drawers

kolor frontu front colour	kolor korpusu body colour	indeks index	cena netto	cena brutto	net price
lakier biały połysk lacquer white high gloss	lakier biały połysk lacquer white high gloss	304-D-06006	**1450,00 zł**	**1783,50 zł**	341 €
lakier kaszmir mat lacquer cashmere matt	lakier kaszmir mat lacquer cashmere matt	304-D-06005	**1450,00 zł**	**1783,50 zł**	341 €
dekor dąb vicenza jasny decor light vicenza oak	dekor dąb vicenza jasny decor light vicenza oak	304-D-06004	**1450,00 zł**	**1783,50 zł**	341 €

pasujące umywalki | matching basins

Go 60	ceramika | ceramics	1052	**320,00 zł**	**393,60 zł**	76 €
Bonito 60	ceramika | ceramics	1072	**370,00 zł**	**455,10 zł**	88 €

Nino D80 szafka podumywalkowa | washbasin cabinet

szafka z możliwością zastosowania umywalki meblowej
cabinet with the possibility of using a inset basin

szafka wisząca z 2 szufladami | wall hung cabinet with 2 drawers

kolor frontu front colour	kolor korpusu body colour	indeks index	cena netto	cena brutto	net price
lakier biały połysk lacquer white high gloss	lakier biały połysk lacquer white high gloss	304-D-08006	**1700,00 zł**	**2091,00 zł**	400 €
lakier kaszmir mat lacquer cashmere matt	lakier kaszmir mat lacquer cashmere matt	304-D-08005	**1700,00 zł**	**2091,00 zł**	400 €
dekor dąb vicenza jasny decor light vicenza oak	dekor dąb vicenza jasny decor light vicenza oak	304-D-08004	**1700,00 zł**	**2091,00 zł**	400 €

pasujące umywalki | matching basins

Go 80	ceramika | ceramics	1054	**430,00 zł**	**528,90 zł**	102 €
Bonito 80	ceramika | ceramics	1074	**460,00 zł**	**565,80 zł**	109 €

Nino D60 szafka podumywalkowa | washbasin cabinet

szafka z możliwością zastosowania umywalki meblowej lub blatu i umywalki nablatowej | cabinet with the possibility of using a inset basin or a countertop and a countertop washbasin

szafka wisząca z 2 szufladami | wall hung cabinet with 2 drawers

kolor frontu front colour	kolor korpusu body colour	indeks index	cena netto	cena brutto	net price
lakier biały połysk lacquer white high gloss	lakier biały połysk lacquer white high gloss	304-D-06003	**1500,00 zł**	**1845,00 zł**	353 €
lakier kaszmir mat lacquer cashmere matt	lakier kaszmir mat lacquer cashmere matt	304-D-06002	**1500,00 zł**	**1845,00 zł**	353 €
dekor dąb vicenza jasny decor light vicenza oak	dekor dąb vicenza jasny decor light vicenza oak	304-D-06001	**1500,00 zł**	**1845,00 zł**	353 €

pasujące umywalki meblowe | matching inset basins

Nanu 60	ceramika | ceramics	1032	**320,00 zł**	**393,60 zł**	76 €
Plan 60	ceramika | ceramics	1722	**299,00 zł**	**367,77 zł**	71 €
Puro 60	szkło | glass	3072	**664,00 zł**	**816,72 zł**	157 €
Verso 60	ceramika | ceramics	1042	**350,00 zł**	**430,50 zł**	83 €
Zeen 60	konglomerat | mineral composite	1552	**350,00 zł**	**430,50 zł**	83 €

Nino D80 szafka podumywalkowa | washbasin cabinet

szafka z możliwością zastosowania umywalki meblowej lub blatu i umywalki nablatowej | cabinet with the possibility of using a inset basin or a countertop and a countertop washbasin

szafka wisząca z 2 szufladami | wall hung cabinet with 2 drawers

kolor frontu front colour	kolor korpusu body colour	indeks index	cena netto	cena brutto	net price
lakier biały połysk lacquer white high gloss	lakier biały połysk lacquer white high gloss	304-D-08003	**1750,00 zł**	**2152,50 zł**	412 €
lakier kaszmir mat lacquer cashmere matt	lakier kaszmir mat lacquer cashmere matt	304-D-08002	**1750,00 zł**	**2152,50 zł**	412 €
dekor dąb vicenza jasny decor light vicenza oak	dekor dąb vicenza jasny decor light vicenza oak	304-D-08001	**1750,00 zł**	**2152,50 zł**	412 €

pasujące umywalki meblowe | matching inset basins

Nanu 80	ceramika | ceramics	1034	**430,00 zł**	**528,90 zł**	102 €
Plan 80	ceramika | ceramics	1724	**399,00 zł**	**490,77 zł**	94 €
Puro 80	szkło | glass	3074	**803,00 zł**	**987,69 zł**	189 €
Verso 80	ceramika | ceramics	1044	**460,00 zł**	**565,80 zł**	109 €
Zeen 80	konglomerat | mineral composite	1554	**460,00 zł**	**565,80 zł**	109 €

UWAGA: wymiary szafek zaokrąglono do pełnych centymetrów
NOTE: the dimensions of cabinets were rounded to the nearest centimetres

uchwyty nie są częścią zestawu, należy zakupić je osobno
handles not included in the set, to be purchased separately

Nino D90 szafka podumywalkowa z koszem, lewa | washbasin cabinet with basket, left

szafka z możliwością zastosowania umywalki meblowej lub blatu i umywalki nablatowej
cabinet with the possibility of using a inset basin or a countertop and a countertop washbasin

szafka wisząca z 3 szufladami | wall hung cabinet with 3 drawers

kolor frontu front colour	kolor korpusu body colour	indeks index	cena netto	cena brutto	net price
lakier biały połysk lacquer white high gloss	lakier biały połysk lacquer white high gloss	304-D-09005	**1950,00 zł**	**2398,50 zł**	459 €
lakier kaszmir mat lacquer cashmere matt	lakier kaszmir mat lacquer cashmere matt	304-D-09003	**1950,00 zł**	**2398,50 zł**	459 €
dekor dąb vicenza jasny decor light vicenza oak	dekor dąb vicenza jasny decor light vicenza oak	304-D-09001	**1950,00 zł**	**2398,50 zł**	459 €

pasująca umywalka meblowa | matching inset basin

Plan 90 lewa | left	ceramika | ceramics	1725	**700,00 zł**	**861,00 zł**	165 €

Nino D90 szafka podumywalkowa z koszem, prawa | washbasin cabinet with basket, right

szafka z możliwością zastosowania umywalki meblowej lub blatu i umywalki nablatowej
cabinet with the possibility of using a inset basin or a countertop and a countertop washbasin

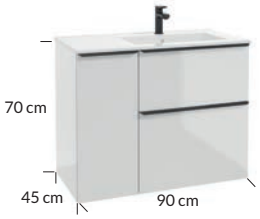

szafka wisząca z 3 szufladami | wall hung cabinet with 3 drawers

kolor frontu front colour	kolor korpusu body colour	indeks index	cena netto	cena brutto	net price
lakier biały połysk lacquer white high gloss	lakier biały połysk lacquer white high gloss	304-D-09006	**1950,00 zł**	**2398,50 zł**	459 €
lakier kaszmir mat lacquer cashmere matt	lakier kaszmir mat lacquer cashmere matt	304-D-09004	**1950,00 zł**	**2398,50 zł**	459 €
dekor dąb vicenza jasny decor light vicenza oak	dekor dąb vicenza jasny decor light vicenza oak	304-D-09002	**1950,00 zł**	**2398,50 zł**	459 €

pasująca umywalka meblowa | matching inset basin

Plan 90 prawa | right	ceramika | ceramics	1729	**700,00 zł**	**861,00 zł**	165 €

Nino B50 szafka pod blat z koszem | countertop cabinet with basket

szafka wisząca z 1 szufladą | wall hung cabinet with 1 drawer

kolor frontu front colour	kolor korpusu body colour	indeks index	cena netto	cena brutto	net price
lakier biały połysk lacquer white high gloss	lakier biały połysk lacquer white high gloss	304-B-05003	**1200,00 zł**	**1476,00 zł**	282 €
lakier kaszmir mat lacquer cashmere matt	lakier kaszmir mat lacquer cashmere matt	304-B-05002	**1200,00 zł**	**1476,00 zł**	282 €
dekor dąb vicenza jasny decor light vicenza oak	dekor dąb vicenza jasny decor light vicenza oak	304-B-05001	**1200,00 zł**	**1476,00 zł**	282 €

Nino C30 szafka wisząca | wall hung cabinet

szafka wisząca z 1 drzwiami | wall hung cabinet with 1 door

kolor frontu front colour	kolor korpusu body colour	indeks index	cena netto	cena brutto	net price
lakier biały połysk lacquer white high gloss	lakier biały połysk lacquer white high gloss	304-C-03002	**600,00 zł**	**738,00 zł**	141 €
lakier kaszmir mat lacquer cashmere matt	lakier kaszmir mat lacquer cashmere matt	304-C-03001	**600,00 zł**	**738,00 zł**	141 €
dekor dąb vicenza jasny decor light vicenza oak	dekor dąb vicenza jasny decor light vicenza oak	304-C-03003	**600,00 zł**	**738,00 zł**	141 €

Kubiki A30 | cubics

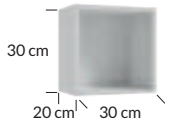

szafka wisząca | wall hung cabinet

kolor colour	indeks index	cena netto	cena brutto	net price
biały laminat white laminate	125-A-03025	**115,00 zł**	**141,45 zł**	28 €
kaszmir laminat cashmere laminate	125-A-03028	**130,00 zł**	**159,90 zł**	29 €
dekor dąb vicenza jasny decor light vicenza oak	125-A-03055	**130,00 zł**	**159,90 zł**	29 €

Kubiki A30 | cubics

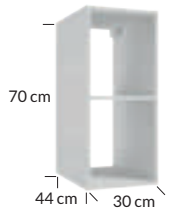

szafka wisząca | wall hung cabinet

kolor colour	indeks index	cena netto	cena brutto	net price
biały laminat white laminate	125-A-03052	**260,00 zł**	**319,80 zł**	61 €
kaszmir laminat cashmere laminate	125-A-03053	**260,00 zł**	**319,80 zł**	61 €
dekor dąb vicenza jasny decor light vicenza oak	125-A-03054	**260,00 zł**	**319,80 zł**	61 €

UWAGA: wymiary szafek zaokrąglono do pełnych centymetrów
NOTE: the dimensions of cabinets were rounded to the nearest centimetres

uchwyty nie są częścią zestawu, należy zakupić je osobno
handles not included in the set, to be purchased separately

Uchwyty | Handles

Joy uchwyt | handle

do samodzielnego montażu na meblu | self-assembly on furniture

kolor colour	typ type	materiał material	indeks index	cena netto	cena brutto	net price
czarny mat black matt	dwupunktowy two-point	metal metal	001-H-00066	**25,00 zł**	**30,75 zł**	6 €
chrom połysk chrome high gloss	dwupunktowy two-point	metal metal	001-H-00065	**25,00 zł**	**30,75 zł**	6 €

Jo uchwyt | handle

do samodzielnego montażu na meblu | self-assembly on furniture

kolor colour	typ type	materiał material	indeks index	cena netto	cena brutto	net price
czarny mat black matt	dwupunktowy two-point	metal metal	001-H-00092	**15,00 zł**	**18,45 zł**	4 €
chrom połysk chrome high gloss	dwupunktowy two-point	metal metal	001-H-00093	**15,00 zł**	**18,45 zł**	4 €
czarny mat black matt	dwupunktowy two-point	metal metal	001-H-00064	**24,00 zł**	**29,52 zł**	6 €
chrom połysk chrome high gloss	dwupunktowy two-point	metal metal	001-H-00063	**24,00 zł**	**29,52 zł**	6 €

Grip uchwyt | handle NEW

do samodzielnego montażu na meblu | self-assembly on furniture

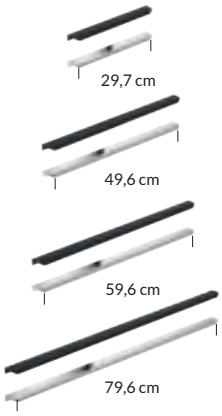

kolor colour	typ type	materiał material	indeks index	cena netto	cena brutto	net price
czarny mat black matt	krawędziowy edge	metal metal	001-H-00124	**70,00 zł**	**86,10 zł**	16,50 €
chrom połysk chrome high gloss	krawędziowy edge	metal metal	001-H-00123	**70,00 zł**	**86,10 zł**	16,50 €
czarny mat black matt	krawędziowy edge	metal metal	001-H-00116	**80,00 zł**	**98,40 zł**	19 €
chrom połysk chrome high gloss	krawędziowy edge	metal metal	001-H-00115	**80,00 zł**	**98,40 zł**	19 €
czarny mat black matt	krawędziowy edge	metal metal	001-H-00118	**90,00 zł**	**110,70 zł**	21 €
chrom połysk chrome high gloss	krawędziowy edge	metal metal	001-H-00117	**90,00 zł**	**110,70 zł**	21 €
czarny mat black matt	krawędziowy edge	metal metal	001-H-00119	**120,00 zł**	**147,60 zł**	28 €
chrom połysk chrome high gloss	krawędziowy edge	metal metal	001-H-00120	**120,00 zł**	**147,60 zł**	28 €

Luna uchwyt | handle

do samodzielnego montażu na meblu | self-assembly on furniture

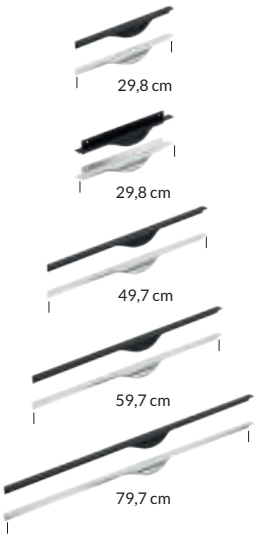

kolor colour	typ type	materiał material	indeks index	cena netto	cena brutto	net price
czarny mat black matt	krawędziowy edge	metal metal	001-H-00077	**35,00 zł**	**43,05 zł**	8 €
chrom połysk chrome high gloss	krawędziowy edge	metal metal	001-H-00078	**35,00 zł**	**43,05 zł**	8 €
czarny mat black matt	krawędziowy edge	metal metal	001-H-00071	**45,00 zł**	**55,35 zł**	11 €
chrom połysk chrome high gloss	krawędziowy edge	metal metal	001-H-00072	**45,00 zł**	**55,35 zł**	11 €
czarny mat black matt	krawędziowy edge	metal metal	001-H-00079	**50,00 zł**	**61,50 zł**	12 €
chrom połysk chrome high gloss	krawędziowy edge	metal metal	001-H-00080	**50,00 zł**	**61,50 zł**	12 €
czarny mat black matt	krawędziowy edge	metal metal	001-H-00075	**60,00 zł**	**73,80 zł**	14 €
chrom połysk chrome high gloss	krawędziowy edge	metal metal	001-H-00076	**60,00 zł**	**73,80 zł**	14 €
czarny mat black matt	krawędziowy edge	metal metal	001-H-00073	**70,00 zł**	**86,10 zł**	16 €
chrom połysk chrome high gloss	krawędziowy edge	metal metal	001-H-00074	**70,00 zł**	**86,10 zł**	16 €

Tino uchwyt | handle NEW

do samodzielnego montażu na meblu | self-assembly on furniture

kolor colour	typ type	materiał material	indeks index	cena netto	cena brutto	net price
czarny mat black matt	dwupunktowy two-point	metal metal	001-H-00126	20,00 zł	24,60 zł	4,70 €
złoty połysk gold high gloss	dwupunktowy two-point	metal metal	001-H-00127	22,00 zł	27,06 zł	5,20 €
chrom połysk chrome high gloss	dwupunktowy two-point	metal metal	001-H-00125	20,00 zł	24,60 zł	4,70 €

Twig uchwyt | handle

do samodzielnego montażu na meblu | self-assembly on furniture

kolor colour	typ type	materiał material	indeks index	cena netto	cena brutto	net price
czarny mat black matt	jednopunktowy single-point	metal metal	001-H-00036	11,00 zł	13,53 zł	3 €
złoty połysk gold high gloss	jednopunktowy single-point	metal metal	001-H-00035	16,00 zł	19,68 zł	4 €
chrom połysk chrome high gloss	jednopunktowy single-point	metal metal	001-H-00034	11,00 zł	13,53 zł	3 €

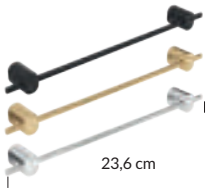

czarny mat black matt	dwupunktowy two-point	metal metal	001-H-00032	22,00 zł	27,06 zł	5 €
złoty połysk gold high gloss	dwupunktowy two-point	metal metal	001-H-00031	26,00 zł	31,98 zł	6 €
chrom połysk chrome high gloss	dwupunktowy two-point	metal metal	001-H-00033	22,00 zł	27,06 zł	5 €

Latte uchwyt | handle

do samodzielnego montażu na meblu | self-assembly on furniture

kolor colour	typ type	materiał material	indeks index	cena netto	cena brutto	net price
czarny mat black matt	dwupunktowy two-point	metal metal	190-H-00056	22,00 zł	27,06 zł	5 €
złoty połysk gold high gloss	dwupunktowy two-point	metal metal	190-H-00058	26,00 zł	31,98 zł	6 €
chrom połysk chrome high gloss	dwupunktowy two-point	metal metal	190-H-00054	22,00 zł	27,06 zł	5 €

Nóżki | Legs

Livo nóżka | leg NEW

do samodzielnego montażu na meblu | self-assembly on furniture

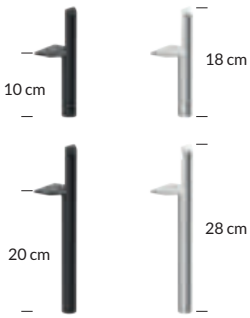

kolor colour	typ type	materiał material	indeks index	cena netto	cena brutto	net price
czarny mat black matt	niska low	metal metal	001-H-00112	100,00 zł	123,00 zł	24 €
chrom połysk chrome high gloss	niska low	metal metal	001-H-00111	100,00 zł	123,00 zł	24 €
czarny mat black matt	wysoka high	metal metal	001-H-00113	120,00 zł	147,60 zł	28 €
chrom połysk chrome high gloss	wysoka high	metal metal	001-H-00114	120,00 zł	147,60 zł	28 €

ilość w opakowaniu: 4 szt. | quantity in package: 4 pcs.

Sky nóżka | leg

do samodzielnego montażu na meblu | self-assembly on furniture

kolor colour	typ type	materiał material	indeks index	cena netto	cena brutto	net price
czarny mat black matt	niska low	metal metal	001-H-00028	100,00 zł	123,00 zł	24 €
chrom połysk chrome high gloss	niska low	metal metal	001-H-00027	100,00 zł	123,00 zł	24 €
czarny mat black matt	wysoka high	metal metal	001-H-00030	140,00 zł	172,20 zł	33 €
chrom połysk chrome high gloss	wysoka high	metal metal	001-H-00029	140,00 zł	172,20 zł	33 €

ilość w opakowaniu: 2 szt. | quantity in package: 2 pcs.

Blaty | Countertops

Blaty konglomeratowe o **głębokości 46 cm** i grubości 1,2 cm | conglomerate countertops **46 cm deep** and 1,2 cm thick

Blaty Chiara Blanco, konglomerat | Chiara Blanco countertops, mineral composite

HI-MACS® Natural Acrylic Stone®

szer. × wys. × gł. | w × h × d	indeks / index	cena netto	cena brutto	net price
50,5 × 1,2 × 46 cm	MZ-K-BLA-0093	980,00 zł	1205,40 zł	231 €
60,5 × 1,2 × 46 cm	MZ-K-BLA-0096	1097,00 zł	1349,31 zł	259 €
80,5 × 1,2 × 46 cm	MZ-K-BLA-0099	1226,00 zł	1507,98 zł	289 €
90,6 × 1,2 × 46 cm	MZ-K-BLA-0102	1349,00 zł	1659,27 zł	318 €
100,6 × 1,2 × 46 cm	MZ-K-BLA-0076	1477,00 zł	1816,71 zł	348 €
110,6 × 1,2 × 46 cm	MZ-K-BLA-0079	1531,00 zł	1883,13 zł	361 €
120,6 × 1,2 × 46 cm	MZ-K-BLA-0083	1659,00 zł	2040,57 zł	391 €
130,6 × 1,2 × 46 cm	MZ-K-BLA-0086	1782,00 zł	2191,86 zł	420 €
140,6 × 1,2 × 46 cm	MZ-K-BLA-0090	2039,00 zł	2507,97 zł	480 €

Blaty Etna Black, konglomerat | Etna Black countertops, mineral composite

HI-MACS® Natural Acrylic Stone®

szer. × wys. × gł. | w × h × d	indeks / index	cena netto	cena brutto	net price
50,5 × 1,2 × 46 cm	MZ-K-BLA-0122	980,00 zł	1205,40 zł	231 €
60,5 × 1,2 × 46 cm	MZ-K-BLA-0125	1097,00 zł	1349,31 zł	259 €
80,5 × 1,2 × 46 cm	MZ-K-BLA-0128	1226,00 zł	1507,98 zł	289 €
90,6 × 1,2 × 46 cm	MZ-K-BLA-0131	1349,00 zł	1659,27 zł	318 €
100,6 × 1,2 × 46 cm	MZ-K-BLA-0105	1477,00 zł	1816,71 zł	348 €
110,6 × 1,2 × 46 cm	MZ-K-BLA-0108	1531,00 zł	1883,13 zł	361 €
120,6 × 1,2 × 46 cm	MZ-K-BLA-0112	1659,00 zł	2040,57 zł	391 €
130,6 × 1,2 × 46 cm	MZ-K-BLA-0115	1782,00 zł	2191,86 zł	420 €
140,6 × 1,2 × 46 cm	MZ-K-BLA-0119	2039,00 zł	2507,97 zł	480 €

Blaty postformingowe o **głębokości 46 cm** i grubości 1,8 cm | postforming countertops **46 cm deep** and 1,8 cm thick

Blaty Presto, dekor biały kamień | Presto countertops, white stone decor

NEW

PRESTO

szer. × wys. × gł. | w × h × d	indeks / index	cena netto	cena brutto	net price
50,5 × 1,8 × 46 cm	001-F-05023	270,00 zł	332,10 zł	59 €
60,5 × 1,8 × 46 cm	001-F-06034	300,00 zł	369,00 zł	66 €
80,5 × 1,8 × 46 cm	001-F-08034	350,00 zł	430,50 zł	78 €
90,6 × 1,8 × 46 cm	001-F-09029	390,00 zł	479,70 zł	87 €
100,6 × 1,8 × 46 cm	001-F-10035	420,00 zł	516,60 zł	94 €
110,6 × 1,8 × 46 cm	001-F-11029	450,00 zł	553,50 zł	101 €
120,6 × 1,8 × 46 cm	001-F-12036	480,00 zł	590,40 zł	108 €
130,6 × 1,8 × 46 cm	001-F-13025	500,00 zł	615,00 zł	113 €
140,6 × 1,8 × 46 cm	001-F-14030	550,00 zł	676,50 zł	127 €

Blaty Presto, dekor czarny kamień | Presto countertops, black stone decor

NEW

PRESTO

szer. × wys. × gł. | w × h × d	indeks | index	cena netto	cena brutto	net price
50,5 × 1,8 × 46 cm	001-F-05024	270,00 zł	332,10 zł	59 €
60,5 × 1,8 × 46 cm	001-F-06033	300,00 zł	369,00 zł	66 €
80,5 × 1,8 × 46 cm	001-F-08035	350,00 zł	430,50 zł	78 €
90,6 × 1,8 × 46 cm	001-F-09028	390,00 zł	479,70 zł	87 €
100,6 × 1,8 × 46 cm	001-F-10034	420,00 zł	516,60 zł	94 €
110,6 × 1,8 × 46 cm	001-F-11028	450,00 zł	553,50 zł	101 €
120,6 × 1,8 × 46 cm	001-F-12035	480,00 zł	590,40 zł	108 €
130,6 × 1,8 × 46 cm	001-F-13026	500,00 zł	615,00 zł	113 €
140,6 × 1,8 × 46 cm	001-F-14031	550,00 zł	676,50 zł	127 €

otwór w blacie (na syfon) należy wykonać podczas montażu umywalki
a hole in the countertop (for siphon) needs to be made during installation of washbasin

Blaty laminowane o **głębokości 46 cm** i grubości 2,5 cm | laminated countertops **46 cm deep** and 2,5 cm thick

Blaty Uni, lakier biały połysk | Uni countertops, lacquer white high gloss

NEW

UNI

szer. × wys. × gł. | w × h × d	indeks | index	cena netto	cena brutto	net price
50,4 x 2,5 x 46 cm	125-F-05001	190,00 zł	233,70 zł	45 €
60,4 x 2,5 x 46 cm	282-F-06007	204,00 zł	250,92 zł	48 €
80,4 x 2,5 x 46 cm	282-F-08004	255,00 zł	313,65 zł	60 €
90,4 x 2,5 x 46 cm	282-F-09006	268,00 zł	329,64 zł	64 €
100,4 x 2,5 x 46 cm	282-F-10003	280,00 zł	344,40 zł	66 €
110,4 x 2,5 x 46 cm	125-F-11001	290,00 zł	356,70 zł	68 €
120,4 x 2,5 x 46 cm	125-F-12023	294,00 zł	361,62 zł	70 €
130,4 x 2,5 x 46 cm	125-F-13001	320,00 zł	393,60 zł	75 €
140,4 x 2,5 x 46 cm	125-F-14001	340,00 zł	418,20 zł	80 €

Blaty Uni, lakier kaszmir mat | Uni countertops, lacquer cashmere matt

NEW

UNI

szer. × wys. × gł. | w × h × d	indeks | index	cena netto	cena brutto	net price
50,4 x 2,5 x 46 cm	125-F-05006	212,00 zł	260,76 zł	50 €
60,4 x 2,5 x 46 cm	282-F-06009	229,00 zł	281,67 zł	54 €
80,4 x 2,5 x 46 cm	282-F-08006	289,00 zł	355,47 zł	68 €
90,4 x 2,5 x 46 cm	282-F-09005	300,00 zł	369,00 zł	71 €
100,4 x 2,5 x 46 cm	125-F-10004	315,00 zł	387,45 zł	74 €
110,4 x 2,5 x 46 cm	125-F-11006	329,00 zł	404,67 zł	77 €
120,4 x 2,5 x 46 cm	282-F-12008	349,00 zł	429,27 zł	82 €
130,4 x 2,5 x 46 cm	125-F-13006	369,00 zł	453,87 zł	87 €
140,4 x 2,5 x 46 cm	125-F-14006	389,00 zł	478,47 zł	92 €

Blaty Uni, laminat biały | Uni countertops, laminate white

NEW

UNI

szer. × wys. × gł. | w × h × d	indeks | index	cena netto	cena brutto	net price
50,4 x 2,5 x 46 cm	125-F-05009	165,00 zł	202,95 zł	39 €
60,4 x 2,5 x 46 cm	125-F-06017	183,00 zł	225,09 zł	43 €
80,4 x 2,5 x 46 cm	125-F-08011	225,00 zł	276,75 zł	53 €
90,4 x 2,5 x 46 cm	125-F-09008	240,00 zł	295,20 zł	56 €
100,4 x 2,5 x 46 cm	125-F-10007	255,00 zł	313,65 zł	60 €
110,4 x 2,5 x 46 cm	125-F-11009	265,00 zł	325,95 zł	62 €
120,4 x 2,5 x 46 cm	125-F-12027	270,00 zł	332,10 zł	64 €
130,4 x 2,5 x 46 cm	125-F-13009	295,00 zł	362,85 zł	69 €
140,4 x 2,5 x 46 cm	125-F-14009	315,00 zł	387,45 zł	74 €

Blaty Uni, laminat kaszmir | Uni countertops, laminate cashmere

NEW

UNI

szer. × wys. × gł. | w × h × d	indeks | index	cena netto	cena brutto	net price
50,4 x 2,5 x 46 cm	125-F-05008	165,00 zł	202,95 zł	39 €
60,4 x 2,5 x 46 cm	125-F-06016	183,00 zł	225,09 zł	43 €
80,4 x 2,5 x 46 cm	125-F-08010	225,00 zł	276,75 zł	53 €
90,4 x 2,5 x 46 cm	125-F-09007	240,00 zł	295,20 zł	56 €
100,4 x 2,5 x 46 cm	125-F-10006	255,00 zł	313,65 zł	60 €
110,4 x 2,5 x 46 cm	125-F-11008	265,00 zł	325,95 zł	62 €
120,4 x 2,5 x 46 cm	125-F-12026	270,00 zł	332,10 zł	64 €
130,4 x 2,5 x 46 cm	125-F-13008	295,00 zł	362,85 zł	69 €
140,4 x 2,5 x 46 cm	125-F-14008	315,00 zł	387,45 zł	74 €

otwór w blacie (na syfon) należy wykonać podczas montażu umywalki
a hole in the countertop (for siphon) needs to be made during installation of washbasin

Blaty Uni, laminat czarny | Uni countertops, laminate black

NEW

UNI

szer. × wys. × gł. | w × h × d	indeks | index	cena netto	cena brutto	net price
50,4 x 2,5 x 46 cm	125-F-05010	**165,00 zł**	**202,95 zł**	39 €
60,4 x 2,5 x 46 cm	125-F-06018	**183,00 zł**	**225,09 zł**	43 €
80,4 x 2,5 x 46 cm	125-F-08012	**225,00 zł**	**276,75 zł**	53 €
90,4 x 2,5 x 46 cm	125-F-09009	**240,00 zł**	**295,20 zł**	56 €
100,4 x 2,5 x 46 cm	125-F-10008	**255,00 zł**	**313,65 zł**	60 €
110,4 x 2,5 x 46 cm	125-F-11010	**265,00 zł**	**325,95 zł**	62 €
120,4 x 2,5 x 46 cm	125-F-12028	**270,00 zł**	**332,10 zł**	64 €
130,4 x 2,5 x 46 cm	125-F-13010	**295,00 zł**	**362,85 zł**	69 €
140,4 x 2,5 x 46 cm	125-F-14010	**315,00 zł**	**387,45 zł**	74 €

Blaty Uni, dekor czarny beton | Uni countertops, decor black storm

UNI

szer. × wys. × gł. | w × h × d	indeks | index	cena netto	cena brutto	net price
50,4 x 2,5 x 46 cm	125-F-05003	**150,00 zł**	**184,50 zł**	35 €
60,4 x 2,5 x 46 cm	125-F-06009	**166,00 zł**	**204,18 zł**	40 €
80,4 x 2,5 x 46 cm	125-F-08007	**204,00 zł**	**250,92 zł**	48 €
90,4 x 2,5 x 46 cm	125-F-09003	**218,00 zł**	**268,14 zł**	52 €
100,4 x 2,5 x 46 cm	282-F-10002	**230,00 zł**	**282,90 zł**	55 €
110,4 x 2,5 x 46 cm	125-F-11003	**239,00 zł**	**293,97 zł**	57 €
120,4 x 2,5 x 46 cm	125-F-12021	**243,00 zł**	**298,89 zł**	58 €
130,4 x 2,5 x 46 cm	125-F-13003	**265,00 zł**	**325,95 zł**	62 €
140,4 x 2,5 x 46 cm	125-F-14003	**285,00 zł**	**350,55 zł**	67 €

Blaty Uni, dekor dąb vicenza jasny | Uni countertops, decor light vicenza oak

NEW

UNI

szer. × wys. × gł. | w × h × d	indeks | index	cena netto	cena brutto	net price
50,4 x 2,5 x 46 cm	125-F-05005	**165,00 zł**	**202,95 zł**	39 €
60,4 x 2,5 x 46 cm	125-F-06014	**183,00 zł**	**225,09 zł**	43 €
80,4 x 2,5 x 46 cm	125-F-08008	**225,00 zł**	**276,75 zł**	53 €
90,4 x 2,5 x 46 cm	125-F-09005	**240,00 zł**	**295,20 zł**	56 €
100,4 x 2,5 x 46 cm	125-F-10003	**255,00 zł**	**313,65 zł**	60 €
110,4 x 2,5 x 46 cm	125-F-11005	**265,00 zł**	**325,95 zł**	62 €
120,4 x 2,5 x 46 cm	125-F-12024	**270,00 zł**	**332,10 zł**	64 €
130,4 x 2,5 x 46 cm	125-F-13005	**295,00 zł**	**362,85 zł**	69 €
140,4 x 2,5 x 46 cm	125-F-14005	**315,00 zł**	**387,45 zł**	74 €

otwór w blacie (na syfon) należy wykonać podczas montażu umywalki
a hole in the countertop (for siphon) needs to be made during installation of washbasin

Umywalki | Washbasins

Noel umywalka nablatowa | countertop washbasin

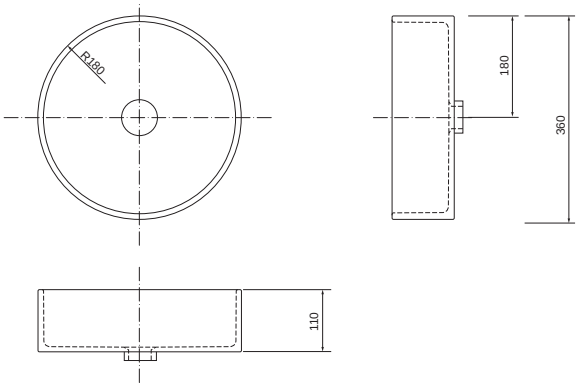

materiał: ceramika | indeks: 5028 | cena netto: 350 zł
cena brutto: 430,50 zł

material: ceramics | index: 5028 | price: 83 €

Bolia umywalka nablatowa | countertop washbasin

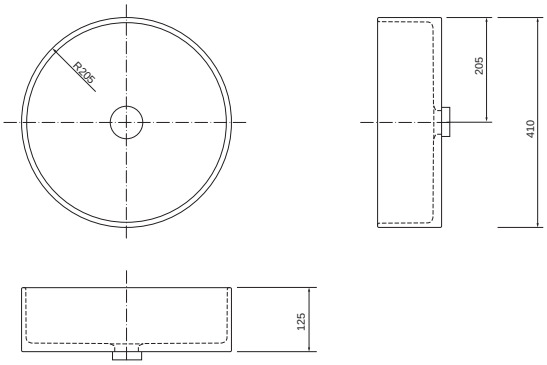

materiał: ceramika | indeks: 5038 | cena netto: 350 zł
cena brutto: 430,50 zł

material: ceramics | index: 5038 | price: 83 €

Caria umywalka nablatowa | countertop washbasin

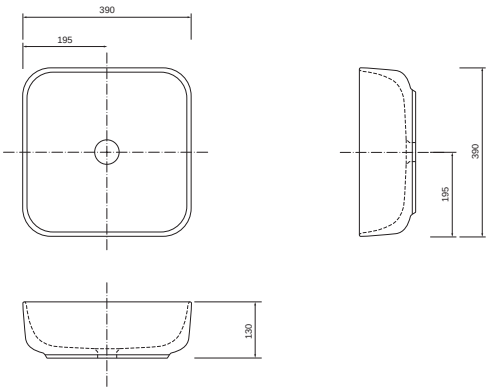

materiał: ceramika | indeks: 5048 | cena netto: 350 zł
cena brutto: 430,50 zł

material: ceramics | index: 5048 | price: 83 €

brak korka w zestawie z umywalką | no plug included with the washbasin
dopuszcza się niewielką tolerancję wymiarów | small dimensional tolerances are allowed

Vieneto umywalka nablatowa | countertop washbasin

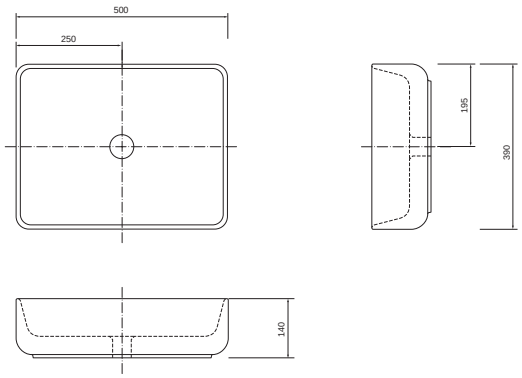

materiał: ceramika indeks: 5060 cena netto: 350 zł
cena brutto: 430,50 zł
material: ceramics index: 5060 price: 83 €

Isla umywalka nablatowa | countertop washbasin

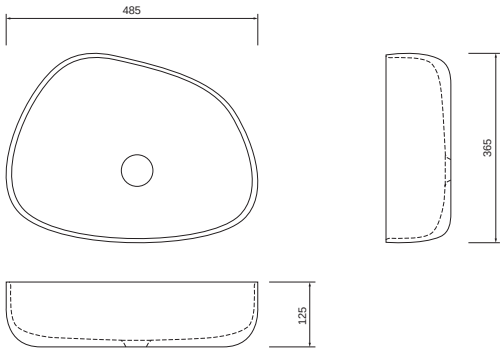

materiał: ceramika indeks: 5050 cena netto: 350 zł
cena brutto: 430,50 zł
material: ceramics index: 5050 price: 83 €

Corse umywalka nablatowa | countertop washbasin

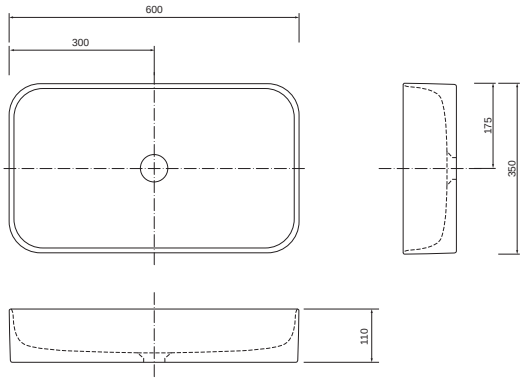

materiał: ceramika indeks: 5082 cena netto: 350 zł
cena brutto: 430,50 zł
material: ceramics index: 5082 price: 83 €

Teramo umywalka nablatowa | countertop washbasin

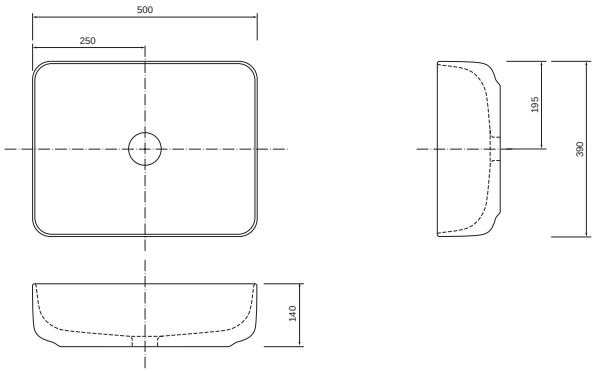

materiał: ceramika indeks: 5070 cena netto: 460 zł
cena brutto: 565,80 zł
material: ceramics index: 5070 price: 109 €

Ido 60 umywalka nablatowa | countertop washbasin

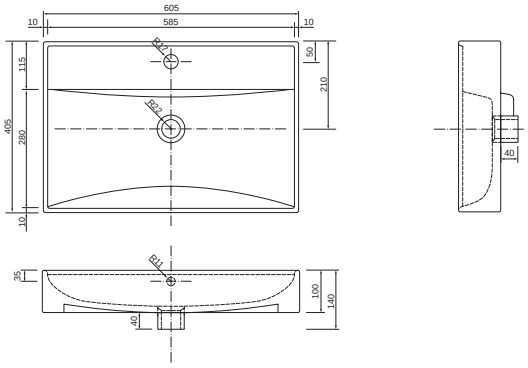

materiał: ceramika indeks: 1062 cena netto: 390 zł
cena brutto: 479,70 zł
material: ceramics index: 1062 price: 92 €

brak korka w zestawie z umywalką | no plug included with the washbasin
dopuszcza się niewielką tolerancję wymiarów | small dimensional tolerances are allowed

Nanu 60 umywalka meblowa | inset basin

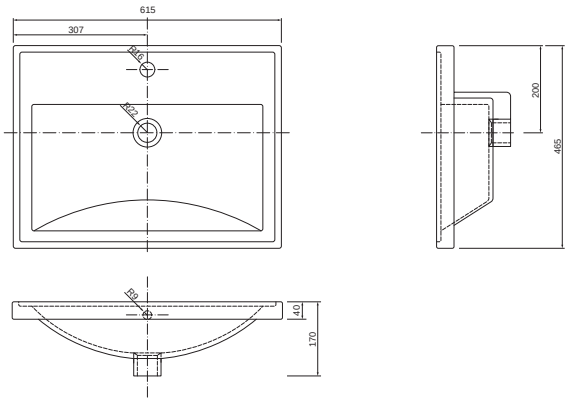

materiał: ceramika indeks: 1032 cena netto: 320 zł
cena brutto: 393,60 zł
material: ceramics index: 1032 price: 76 €

Nanu 80 umywalka meblowa | inset basin

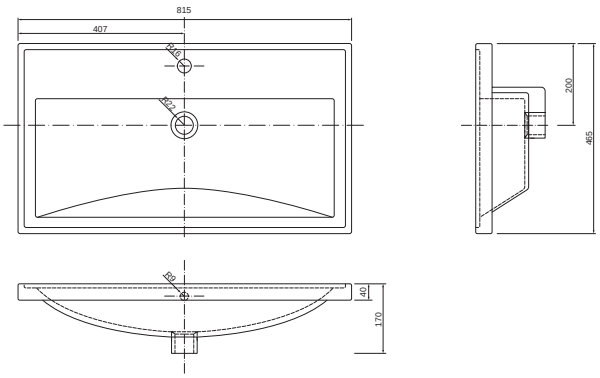

materiał: ceramika indeks: 1034 cena netto: 430 zł
cena brutto: 528,90 zł
material: ceramics index: 1034 price: 102 €

Verso 60 umywalka meblowa | inset basin

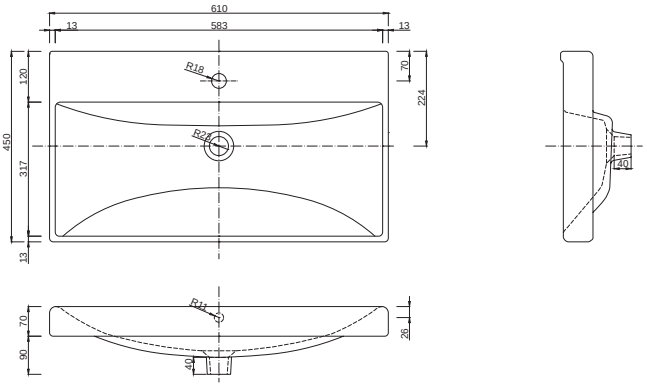

materiał: ceramika indeks: 1042 cena netto: 350 zł
cena brutto: 430,50 zł
material: ceramics index: 1042 price: 83 €

Verso 80 umywalka meblowa | inset basin

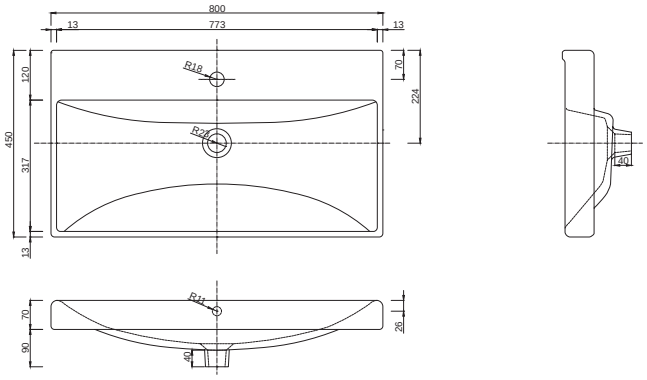

materiał: ceramika indeks: 1044 cena netto: 460 zł
cena brutto: 565,80 zł
material: ceramics index: 1044 price: 109 €

brak korka w zestawie z umywalką | no plug included with the washbasin
dopuszcza się niewielką tolerancję wymiarów | small dimensional tolerances are allowed

Zeen 60 umywalka meblowa | inset basin

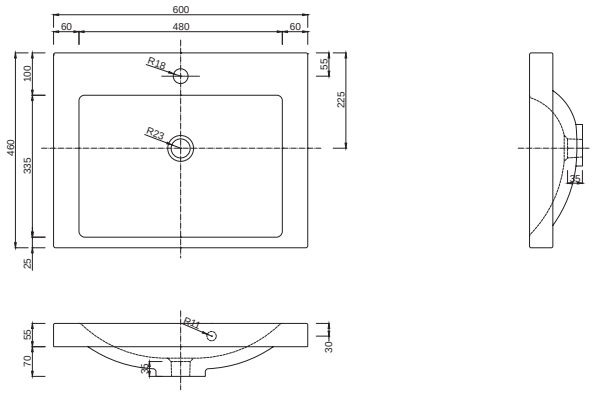

materiał: konglomerat indeks: 1552 cena netto: 350 zł
cena brutto: 430,50 zł
material: mineral composite index: 1552 price: 83 €

Zeen 80 umywalka meblowa | inset basin

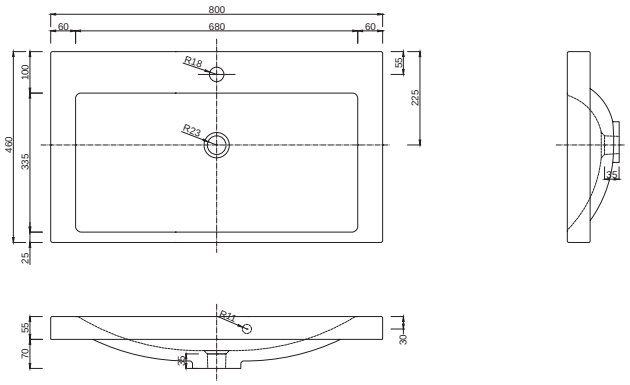

materiał: konglomerat indeks: 1554 cena netto: 460 zł
cena brutto: 565,80 zł
material: mineral composite index: 1554 price: 109 €

Plan 60 umywalka meblowa | inset basin

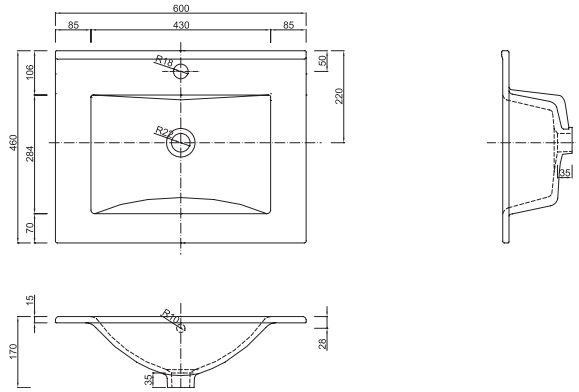

materiał: ceramika indeks: 1722 cena netto: 299 zł
cena brutto: 367,77 zł
material: ceramics index: 1722 price: 71 €

Plan 80 umywalka meblowa | inset basin

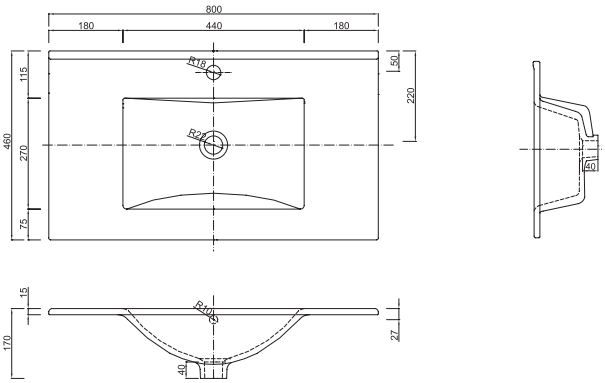

materiał: ceramika indeks: 1724 cena netto: 399 zł
cena brutto: 490,77 zł
material: ceramics index: 1724 price: 94 €

brak korka w zestawie z umywalką | no plug included with the washbasin
dopuszcza się niewielką tolerancję wymiarów | small dimensional tolerances are allowed

Plan 90 lewa umywalka meblowa | inset basin left

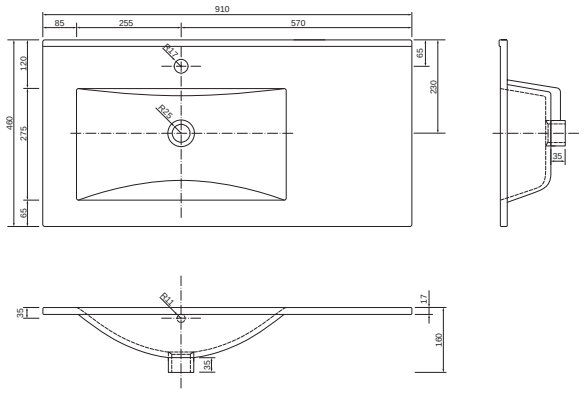

materiał: ceramika indeks: 1725 cena netto: 700 zł
cena brutto: 861,00 zł

material: ceramics index: 1725 price: 165 €

Plan 90 prawa umywalka meblowa | inset basin right

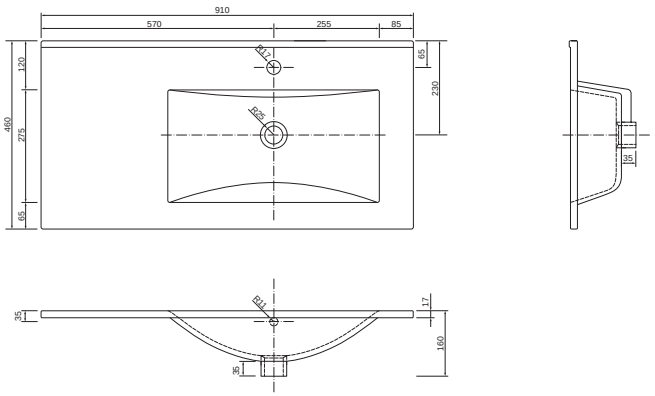

materiał: ceramika indeks: 1729 cena netto: 700 zł
cena brutto: 861,00 zł

material: ceramics index: 1729 price: 165 €

Puro 60 umywalka meblowa | inset basin

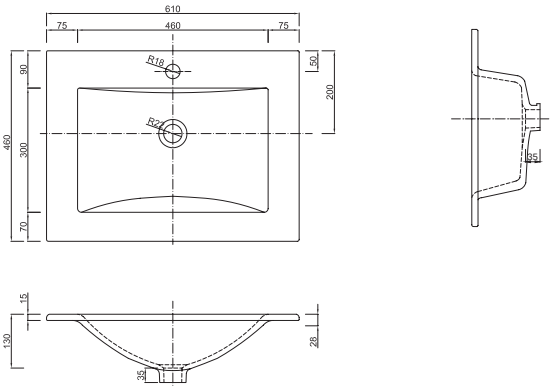

materiał: szkło indeks: 3072 cena netto: 664 zł
cena brutto: 816,72 zł

material: glass index: 3072 price: 157 €

Puro 80 umywalka meblowa | inset basin

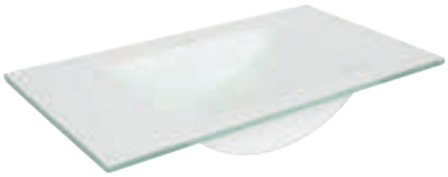

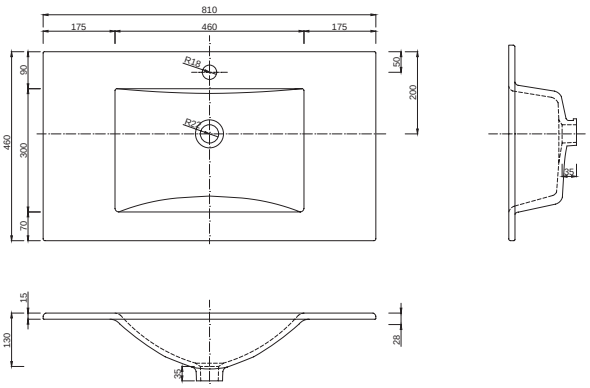

materiał: szkło indeks: 3074 cena netto: 803 zł
cena brutto: 987,69 zł

material: glass index: 3074 price: 189 €

brak korka w zestawie z umywalką | no plug included with the washbasin
dopuszcza się niewielką tolerancję wymiarów | small dimensional tolerances are allowed

Go 60 umywalka meblowa | inset basin

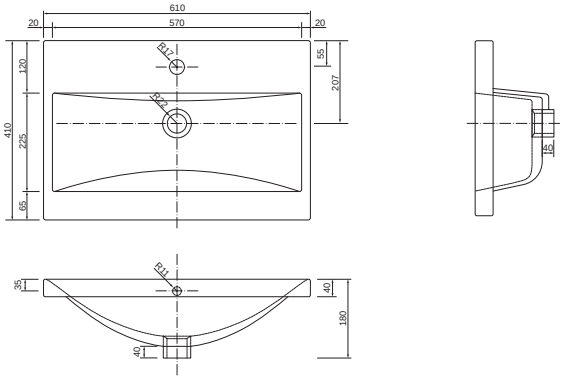

materiał: ceramika indeks: 1052 cena netto: 320 zł
cena brutto: 393,60 zł
material: ceramics index: 1052 price: 76 €

Go 80 umywalka meblowa | inset basin

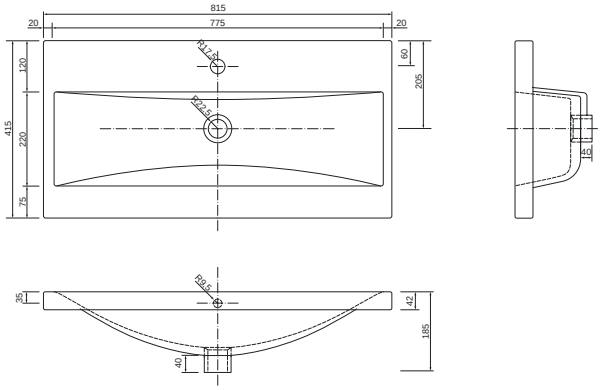

materiał: ceramika indeks: 1054 cena netto: 430 zł
cena brutto: 528,90 zł
material: ceramics index: 1054 price: 102 €

Bonito 60 umywalka meblowa | inset basin

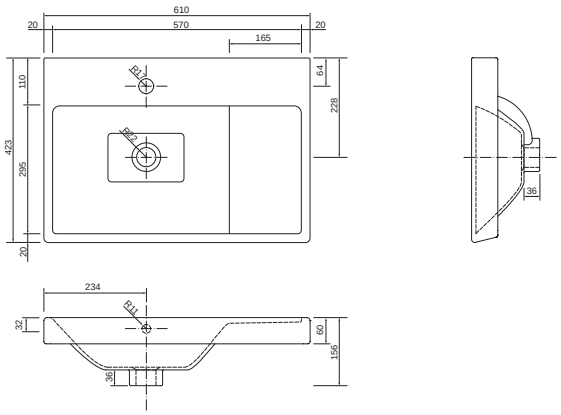

materiał: ceramika indeks: 1072 cena netto: 370 zł
cena brutto: 455,10 zł
material: ceramics index: 1072 price: 88 €

Bonito 80 umywalka meblowa | inset basin

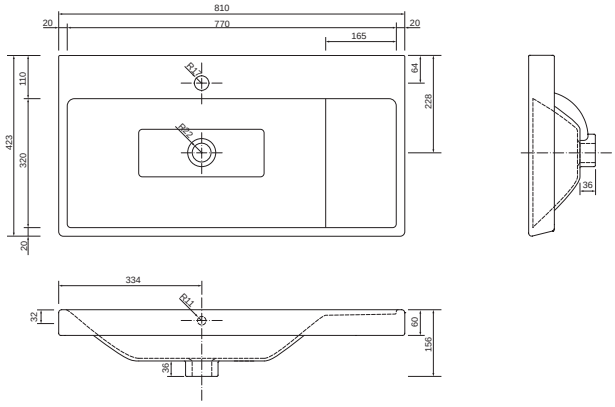

materiał: ceramika indeks: 1074 cena netto: 460 zł
cena brutto: 565,80 zł
material: ceramics index: 1074 price: 109 €

brak korka w zestawie z umywalką | no plug included with the washbasin
dopuszcza się niewielką tolerancję wymiarów | small dimensional tolerances are allowed

Lustra
Mirrors

Velar L50 LED lustro | mirror

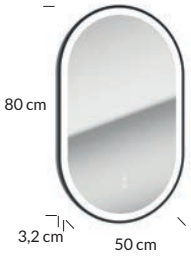

płaskie z wbudowanym oświetleniem LED | flat with integrated LED lighting

LED

kolor korpusu body colour	indeks index	cena netto	cena brutto	net price
czarny black	MZ-L-LED-0003	**950,00 zł**	**1168,50 zł**	224 €

Coni L60 LED lustro | mirror

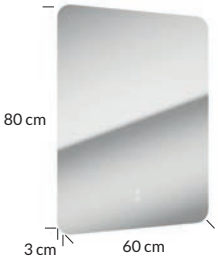

płaskie z wbudowanym oświetleniem LED | flat with integrated LED lighting

LED

kolor colour	indeks index	cena netto	cena brutto	net price
lustro mirror	MZ-L-LED-0001	**1000,00 zł**	**1230,00 zł**	235 €

Solis L75 LED lustro | mirror

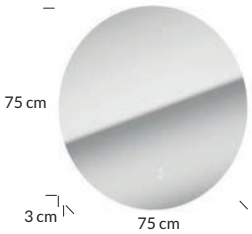

płaskie z wbudowanym oświetleniem LED | flat with integrated LED lighting

LED

kolor colour	indeks index	cena netto	cena brutto	net price
lustro mirror	MZ-L-LED-0002	**1000,00 zł**	**1230,00 zł**	235 €

Dot LED L60/80 lustro | mirror

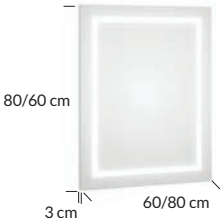

płaskie z wbudowanym oświetleniem LED | flat with integrated LED lighting

LED

kolor korpusu body colour	indeks index	cena netto	cena brutto	net price
lakier biały połysk lacquer white high gloss	217-L-06001	**947,00 zł**	**1164,81 zł**	223 €
lakier biały mat lacquer white matt	217-L-06007	**947,00 zł**	**1164,81 zł**	223 €

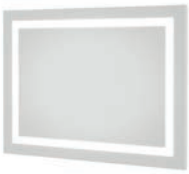

możliwość zawieszenia w pionie lub poziomie | vertical or horizontal

Mo-re L60 lustro | mirror

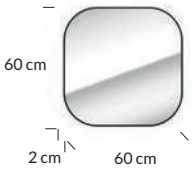

płaskie | flat

kolor korpusu body colour	indeks index	cena netto	cena brutto	net price
lakier biały mat lacquer white matt	291-L-06001	**715,00 zł**	**879,45 zł**	169 €
lakier czarny no fingerprint lacquer black no fingerprint	291-L-06002	**715,00 zł**	**879,45 zł**	169 €

UWAGA: wymiary zaokrąglono do pełnych centymetrów
NOTE: the dimensions were rounded to the nearest centimetres

Mo-re L50 lustro | mirror

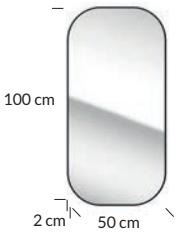

płaskie | flat

kolor korpusu body colour	indeks index	cena netto	cena brutto	net price
lakier biały mat lacquer white matt	291-L-05004	**935,00 zł**	**1150,05 zł**	220 €
lakier czarny no fingerprint lacquer black no fingerprint	291-L-05005	**935,00 zł**	**1150,05 zł**	220 €

możliwość zawieszenia w pionie lub poziomie | vertical or horizontal

Mo-re E60 szafka lustrzana | mirror cabinet

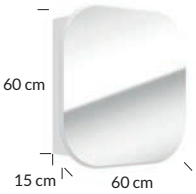

szafka wisząca z 1 drzwiami | wall hang cabinet with 1 door

kolor frontu front colour	kolor korpusu body colour	indeks index	cena netto	cena brutto	net price
lakier biały mat lacquer white matt	biały laminat white laminate	291-E-06001	**1100,00 zł**	**1353,00 zł**	259 €
lakier czarny no fingerprint lacquer black no fingerprint	czarny black	291-E-06002	**1100,00 zł**	**1353,00 zł**	259 €

Salsa E60 szafka lustrzana | mirror cabinet

do skompletowania z gniazdem meblowym Combi Box
possibility to add the Combi Box furniture outlet

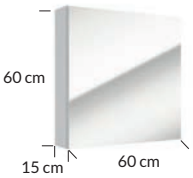

szafka wisząca z lustrem z 1 drzwiami | hanging mirror cabinet with 1 door

kolor korpusu body colour	indeks index	cena netto	cena brutto	net price
lakier biały połysk lacquer white high gloss	242-E-06002	**317,00 zł**	**389,91 zł**	75 €
lakier czarny no fingerprint lacquer black no fingerprint	242-E-06008	**375,00 zł**	**461,25 zł**	89 €

Salsa E60 szafka lustrzana | mirror cabinet

do skompletowania z gniazdem meblowym Combi Box
possibility to add the Combi Box furniture outlet

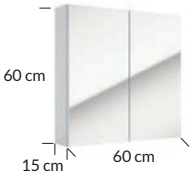

szafka wisząca z lustrem z 2 drzwi | hanging mirror cabinet with 2 doors

kolor korpusu body colour	indeks index	cena netto	cena brutto	net price
lakier biały połysk lacquer white high gloss	242-E-06012	**350,00 zł**	**430,50 zł**	82 €

Salsa E80 szafka lustrzana | mirror cabinet

do skompletowania z gniazdem meblowym Combi Box
possibility to add the Combi Box furniture outlet

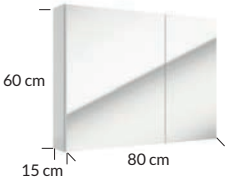

szafka wisząca z lustrem z 2 drzwi | hanging mirror cabinet with 2 doors

kolor korpusu body colour	indeks index	cena netto	cena brutto	net price
lakier biały połysk lacquer white high gloss	242-E-08001	**471,00 zł**	**579,33 zł**	111 €
lakier czarny no fingerprint lacquer black no fingerprint	242-E-08002	**557,00 zł**	**685,11 zł**	132 €

UWAGA: wymiary zaokrąglono do pełnych centymetrów
NOTE: the dimensions were rounded to the nearest centimetres

Zainspiruj się | Get inspired

Wejdź na naszą stronę internetową defra.pl. Znajdziesz tam aktualny katalog. Zachęcamy do pobrania dodatkowych materiałów i plików, które umożliwią zaprojektowanie i tworzenie nowych kreacji przestrzeni.

Visit our website defra.pl. There, you will find the latest catalog. We encourage you to download additional materials and files that will help you design and create new spatial arrangements.

Odwiedź nas | Visit us

instagram.com/defrapl

facebook.com/defrapl

Katalog nie stanowi oferty handlowej w rozumieniu prawa. Producent zastrzega sobie prawo do zmian asortymentowych i konstrukcyjnych w produktach zawartych w katalogu. Wszelkie kopiowanie i powielanie projektów jest zabronione. Kolorystyka na zdjęciach w katalogu może różnić się od rzeczywistej.

The catalogue does not constitute a commercial offer within the meaning of the law.
The manufacturer reserves the right for assortment and design changes in the products included in the catalogue. Copying and duplicating of design is strictly forbidden. Colours in the photos in the catalogue may differ from the actual one.

.Deftrans

Siedziba | Headquarters

Deftrans sp. z o.o.
Wszewilki, ul. Sulmierzycka 73
56-300 Milicz, POLAND
+48 71 384 04 86
biuro@deftrans.com.pl

Bok | Customer Service

+48 71 384 04 86 (w. 1, 2)
biuro@deftrans.com.pl

Reklamacje | Complaints

+48 71 384 04 86 (w. 4)
reklamacje@deftrans.com.pl

ekologia by Deftrans

Produkty certyfikowane FSC® są dostarczone na życzenie klienta

FSC® certified products are delivered at customer's request

3925/172

Dumni z naszych mebli,

odpowiedzialni za region

Deftrans jest polskim producentem mebli łazienkowych i kuchennych. W naszym 30-letnim doświadczeniu kierujemy się wytyczonymi wartościami zrównoważonego rozwoju i odpowiedzialnego dizajnu. Ergonomiczne rozwiązania kolekcji Defra sprzyjają funkcjonalności. Komponenty i stosowane nowoczesne technologie zapewniają wysoką jakość przez cały okres użytkowania mebli. Dodatkowo ich modułowy charakter daje możliwość elastycznego modyfikowania i tworzenia nowych kreacji przestrzeni.

Grupa Deftrans, z wiodącą marką Defra oraz wspierającymi rozwój społeczny instytucjami – Kreatywnym Obiektem Multifunkcyjnym (KOM) i Społeczną Szkołą Podstawową – tworzy harmonijny system organizacji, w którym biznes, edukacja i kultura wzajemnie przenikają się, uzupełniają i łączą.

Społeczna Szkoła Podstawowa im. Astrid Lindgren w Miliczu prowadzona przez Fundację KOM dba o wszechstronny rozwój w myśl zasady, że pierwszym krokiem ku zmianie świata na lepsze jest edukacja dzieci.

Kreatywny Obiekt Multifunkcyjny wspiera regionalne dziedzictwo kulturowe. Mieści się w zrewitalizowanym budynku dawnej fabryki szklanych ozdób. KOM z Muzeum Bombki i Ambasadą Wzornika Dolnośląskiego tworzy edukacyjno – turystyczną bazę, promującą historię, kulturę i przyrodniczy potencjał Doliny Baryczy.

Proud of our furniture,

responsible for the region

Deftrans is a Polish manufacturer of bathroom and kitchen furniture. Throughout our 30 years of experience, we have been guided by our founding principles of sustainable development and responsible design. The Defra collection features a range of ergonomic and functional solutions. The top quality components and modern technologies used ensure reliable, long- term use. Additionally, the modular design allows for flexible and fresh spacial configurations.

Spearheaded by the Defra brand and incorporating various institutions supporting social development – the Creative Multifunctional Object (KOM) educational and arts centre, and the Astrid Lindgren Primary School – the Deftrans Group creates a harmonious organisational system where business, education and culture intersect.

The Astrid Lindgren Primary School in Milicz, run by KOM, offers comprehensive development following the principle that the first step towards changing the world for the better is children's education.

KOM, located in the renovated building of a former glass ornaments factory, supports regionalcultural heritage and, together with the Bauble Museum and the Lower Silesian Template Embassy, creates an educational and tourist base to promote the history, culture and natural potential of the Barycz Valley.